Zuiggroep

CCP6460X **ARTNR:** 115681 **RRP * :** 169,99 €

ZUIGGROEP

Active line

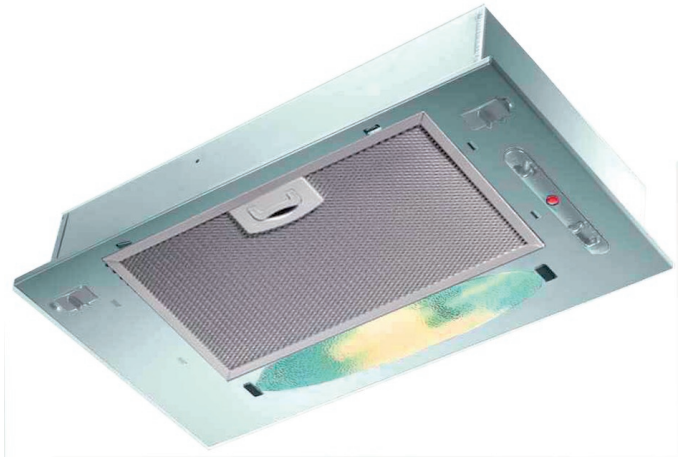

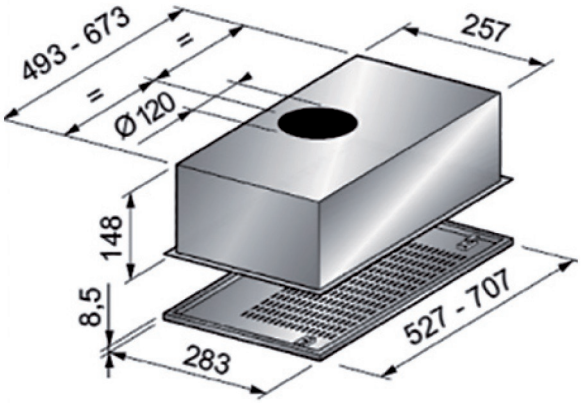

E

- Breedte (cm) : 60
- Aantal snelheden : 3
- Aantal motoren : 1
- Afvoer of recirculatie
- Metalen filtercassette : 1
- Koolstoffilter in optie : 1
- Bediening via schuifknop
- Totaal vermogen (W) : 165.6
- Energieklasse : E
- Verlichting : 2 x 2,8 W LED
- Diameter afvoer (mm) : 120
- Jaarlijks verbruik (kWh) : 130.4
- Gewicht (Kg) : 4.16
- Afmetingen (H x B x D) : 15.5 x 52.7 x 28.3

Opties	Artnr.	Prijs	Omschrijving
SPK1089V00RBCP60	255035	27,99	Metalen filtercassette
KOOLF.ACK00108(SET 2ST)CC	255042	36,99	Koolstoffilter

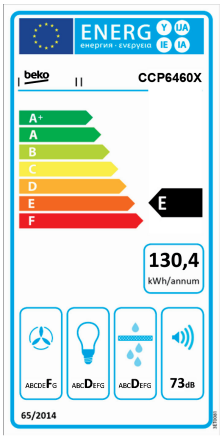

Direttiva / Directive / Direktive / Directiva / Richtlijn / Directiva EU 65/2014 - EN61591, EN60704-2-13, EN50564

Marchio / Brand / Marque / Marke / Marca / Merk / Marca	beko
Modello / Model / Maquette / Referenz / Bosquejo / Verwijzing / Brincar	CCP6460X
Consumo energetico annuo/Energy consumption per year/Consommation annuelle d'énergie/Der jährliche Energieverbrauch/Consumo de energía anual/Jaarlijks energieverbruik (AEChood)(kWh/a)	130,4
Classe efficienza energetica/Energy efficiency class/L'efficacité énergétique/Energieeffizienz/ Eficiencia Energética/Energie-efficiëntie/Eficiência Energética (EEHood)	E
Efficienza fluidodinamica/Fluid dynamic efficiency/L'efficacité dynamique des fluides/Fluiddynamische Effizienz/Eficiencia dinámica de fluidos/Fluid dynamische efficiëntie/Eficiência dinâmica de fluidos (FDEhood)	6,2
Classe efficienza fluidodinamica/Fluid dynamic efficiency class/Dynamique des fluides de l'efficacité énergétique/Energieeffizienz Fluiddynamik/Dinámica de fluidos Eficiencia energética/Energie-efficiëntie stromingsleer/Classe fluido eficiência dinâmica (FDEhood)(indice)	F
Efficienza luminosa/Light efficiency/Efficacité lumineuse/Lichtausbeute/Eficacia luminosa/Lichtrendement/Eficiência luminosa (LEhood)	14,8
Classe efficienza luminosa/Light efficiency class/Classe efficacité lumineuse/Klasse Lichtausbeute/Eficacia luminosa clase/Klasse lichtopbrengst/Classe eficiência luminosa (LEhood)(indice)	D
Efficienza filtraggio grassi/Grease filtering efficiency/Graisse de filtration de l'efficacité/Effizienz Filtration Fett/Grasa filtración eficiencia/Efficiency filtratie vet (GFEhood)	66
Classe di efficienza filtraggio grassi/Grease filtering efficiency class/L'efficacité énergétique de la graisse filtration/Energieeffizienz Fett Filtration/Filtración de grasa Eficiencia energética/Energie-efficiëntie vet filtratie/Energia eficiência de filtração de graxa (GFEhood)(indice)	D
Flusso d'aria in uso normale/Normal mode airflow/Débit d'air en utilisation normale/Luftstrom im Normalbetrieb/Flujo de aire en condiciones normales de uso/Luchtstroom bij normaal gebruik/Fluxo de ar em condições normais de uso MIN (m3/h)	201
Flusso d'aria in uso normale/Normal mode airflow/Débit d'air en utilisation normale/Luftstrom im Normalbetrieb/Flujo de aire en condiciones normales de uso/ Luchtstroom bij normaal gebruik/Fluxo de ar em condições normais de uso MAX (m3/h)	313
Flusso d'aria in modo boost/Boost mode airflow/Débit d'air en utilisation boost/Luftstrom im Boost-Modus/Flujo de aire en el modo boost/Luchtstroom in boost-modus/Fluxo de ar de modo boost (m3/h)	-
Potenza sonora in uso normale/Normal mode acustic power/Puissance acoustique en utilisation normale/Schallleistung im normalen Gebrauch/Potencia de sonido en el uso normal /Geluidsvermogen bij normaal gebruik/Potência sonora, em utilização normal MIN (Lwa)(dB)	64
Potenza sonora in uso normale/Normal mode acustic power/Puissance acoustique en utilisation normale /Schallleistung im normalen Gebrauch/Potencia de sonido en el uso normal/Geluidsvermogen bij normaal gebruik/Potência sonora, em utilização normal MAX (Lwa)(dB)	73
Potenza sonora in modo boost/Boost mode acustic power/Puissance acoustique en utilisation boost/ Schallleistung im Boost-Modus/Potencia de sonido en el modo boost/Geluidsvermogen bij boost-modus/Potência sonora tão boost (Lwa)(dB)	-
Consumo energia in modo spento/Off-mode power consumption/Consommation en mode hors tension/Der Energieverbrauch im Aus-Zustand/Consumo de energía en modo apagado/ Energieverbruik in de uit-stand/Consumo de energia no modo desligado (Poj)(W)	-
Consumo energia in modo stand-by/Stand-by mode power consumption/Consommation en mode stand-by/Stromverbrauch im Standby-Modus/Consumo de energía en modo stand-by/ Stroomverbruik in de stand-by modus/Consumo de energia no modo stand-by (Pso)(W)	-

Integrazione direttiva/Integration Directive/Intégration Directive Integration Richtlinie/Directiva Integración/Integratie richtlijn EU 66/2014

Fattore incremento nel tempo/Factor increase in the time/Augmentation du facteur dans le temps /Faktor Zunahme der Zeit/Aumento del factor en el tiempo/Factor toename in de tijd/Fator aumento no tempo (f)	1,8
Indice di efficienza energetica/Energy efficiency index/Indice d'efficacité énergétique /Energieeffizienzindex/Índice de Eficiencia Energética/Energie efficiëntie index/Índice de eficiência energética (EEIhood)	103,9
Portata aria al punto di massima efficienza/Maximum airflow point efficiency/Débit d'air au point d'efficacité maximale/Luftstrom an dem Punkt des maximalen Wirkungsgrades/Flujo de aire en el punto de máxima eficiencia/Luchtstroming bij het punt van maximale efficiëntie/Fluxo de ar no ponto de eficiência máxima (Qbep)(m3/h)	205,3
Pressione aria al punto di massima efficienza/Maximum pressure point efficiency/Pression d'air au niveau du point d'efficacité maximale/Luftdruck an dem Punkt des maximalen Wirkungsgrades/La presión del aire en el punto de máxima eficiencia/De luchtdruk op de plaats van maximale efficiëntie/Pressão de ar no ponto de eficiência máxima (Pbep)(Pa)	210
Potenza elettrica assorbita al punto di massima efficienza/Electrical power consumption at maximum efficiency/Consommation d'électricité avec une efficacité maximale/Elektrische Leistungsaufnahme bei maximaler E[illegible] op maximale ef[illegible]	194,8
Potenza nom[illegible] verlichting/Éclairage électrique/N[illegible] normaal vermogen van de lichtbronnen/Potência da luz artificial (Pel)(W)	5,6
Illuminamento medio sulla superficie di cottura/Average illuminance on the cooking surface /Éclairement moyen sur la surface de cuisson/Mittlere Beleuchtungsstärke auf der Kochfläche /Iluminación media en la superficie de cocción/Gemiddelde verlichtingssterkte op het kookvlak /Iluminância média na superfície de cozedura (Eméd)(lux)	83

EK1020132 K102 BI-1 A -60 15E-- 2L- 1A3- P

Alle specificaties en prijzen kunnen steeds gewijzigd en/of verbeterd worden zonder voorafgaande verwittiging.

*De vrijblijvend aanbevolen verkoopprijzen (RRP) zijn inclusief BTW en verwijderingsbijdrage.