Eilandafzuigkap

BISL91I **ARTNR:** 115624 **RRP * :** 889,99 €

EILAND AFZUIGKAP

Premium line

A

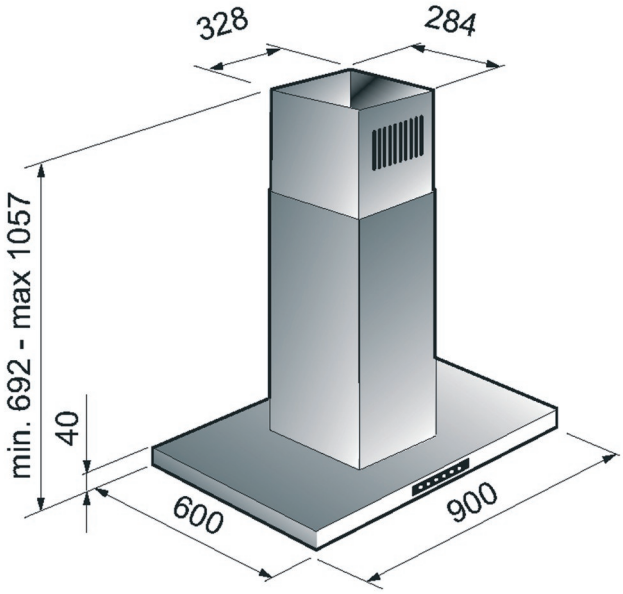

- Breedte (cm) : 90
- Aantal snelheden : 4
- Aantal motoren : 1
- Afvoer of recirculatie
- Elektronische bediening
- Sensor toetsen
- Luchtafvoer : Uitlaat bovenaan
- Metalen filtercassette : 3
- Koolstoffilter in optie : 2
- Timer
- Metalen filter kan gereingd worden in de vaatwasser
- Verlichting : 4 x 1,5 W LED
- Diameter afvoer (mm) : 120
- Totaal vermogen (W) : 256
- Energieklasse : A
- Jaarlijks verbruik (kWh) : 45.5
- Gewicht (Kg) : 27

Opties	Artnr.	Prijs	Omschrijving
ADAP/ACK62260	115667	36,99	Starterskit voor recirculatie
ACK62260	255025	14,99	Koolstoffilter (set 2 st)
00SP002960Q	255026	28,99	Metalen filtercassette

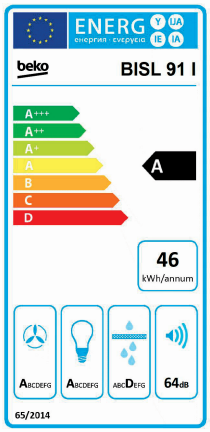

Direttiva / Directive / Direktive / Directiva / Richtlijn / Directiva EU 65/2014 - EN61591, EN60704-2-13, EN50564

Marchio / Brand / Marque / Marke / Marca / Merk / Marca	beko
Modello / Model / Maquette / Referenz / Bosquejo / Verwijzing / Brincar	BISL 91 I
Consumo energetico annuo/Energy consumption per year/Consommation annuelle d'énergie/Der jährliche Energieverbrauch/Consumo de energía anual/Aarlijks energieverbruik (AEChood)(kWh/a)	45,5
Classe efficienza energetica/Energy efficiency class/L'efficacité energétique/Energieeffizienz/ Eficiencia Energética/Energie-efficiëntie/Eficiência Energética (EEClass)	A
Efficienza fluidodinamica/Fluid dynamic efficiency/L'efficacité dynamique des fluides/Fluiddynamische Effizienz/Eficiencia dinámica de fluidos/Fluid dynamische efficiëntie/Eficiência dinâmica de fluidos (FDEhood)	29,7
Classe efficienza fluidodinamica/Fluid dynamic efficiency class/Dynamique des fluides de l'efficacité energétique/Energieeffizienz Fluiddynamik/Dinámica de fluidos Eficiencia energética/Energie-efficiëntie stromingsleer/Classe fluido eficiência dinâmica (FDEclass)	A
Efficienza luminosa/Light efficiency/Efficacité lumineuse/Lichtausbeute/Eficacia luminosa/Lichtrendement/Eficiencia luminosa (LEhood)	46,0
Classe efficienza luminosa/Light efficiency class/Classe efficacité lumineuse/Klasse Lichtausbeute/Eficacia luminosa clase/Klasse lichtopbrengst/Classe eficiência luminosa (LEclass)	A
Efficienza filtraggio grassi/Grease filtering efficiency/Graisse de filtration de l'efficacité/Effizienz Filtration Fett/Grasa filtración eficiencia/Efficiency filtratie vet (GFEhood)	74,3
Classe di efficienza filtraggio grassi/Grease filtering efficiency class/L'efficacité énergétique de la graisse filtration/Energieeffizienz Fett Filtration/Filtración de grase Eficiencia energética/Energie-efficiëntie vet filtratie/Energia eficiência de filtração de graxa (GFEclass)	D
Flusso d'aria in uso normale/Normal mode airflow/Débit d'air en utilisation normale/Luftstrom im Normalbetrieb/Flujo de aire en condiciones normales de uso/Luchtstroom bij normaal gebruik/Fluxo de ar em condições normais de uso MIN (m3/h)	306
Flusso d'aria in uso normale/Normal mode airflow/Débit d'air en utilisation normale/Luftstrom im Normalbetrieb/Flujo de aire en condiciones normales de uso/ Luchtstroom bij normaal gebruik/Fluxo de ar em condições normais de uso MAX (m3/h)	591
Flusso d'aria in modo boost/Boost mode airflow/Débit d'air en utilisation boost/Luftstrom im Boost-Modus/Flujo de aire en el modo boost/Luchtstroom in boost-modus/Fluxo de ar de modo boost (m3/h)	722
Potenza sonora in uso normale/Normal mode acustic power/Puissance acoustique en utilisation normale/Schallleistung im normalen Gebrauch/Potencia de sonido en el uso normal /Geluidsvermogen bij normaal gebruik/Potência sonora, em utilização normal MIN (Lwa)(dB)	50
Potenza sonora in uso normale/Normal mode acustic power/Puissance acoustique en utilisation normale /Schallleistung im normalen Gebrauch/Potencia de sonido en el uso normal/Geluidsvermogen bij normaal gebruik/Potência sonora, em utilização normal MAX (Lwa)(dB)	64
Potenza sonora in modo boost/Boost mode acustic power/Puissance acoustique en utilisation boost/ Schallleistung im Boost-Modus/Potencia de sonido en el modo boost/Geluidsvermogen bij boost modus/Potência sonora tão boost (Lwa)(dB)	69
Consumo energia in modo spento/Off mode power consumption/Consommation en mode hors tension/Der Energieverbrauch im Aus-Zustand/Consumo de energía en modo apagado/ Energieverbruik in de uit-stand/Consumo de energia no modo desligado (Po)(W)	N/A
Consumo energia in modo stand-by/Stand-by mode power consumption/Consommation en mode stand-by/Stromverbrauch im Standby-Modus/Consumo de energía en modo stand-by/ Stroomverbruik in de stand-by modus/Consumo de energia no modo stand-by (Ps)(W)	0,49
Integrazione direttiva/Integration Directive/Intégration Directive Integration Richtlinie/Directiva Integración/Integratie richtlijn EU 66/2014	
Fattore incremento nel tempo/Factor increase in the time/Augmentation du facteur dans le temps /Faktor Zunahme der Zeit/Aumento del factor en el tiempo/Factor toename in de tijd/Fator aumento no tempo (f)	0,9
Indice di efficienza energetica/Energy efficiency index/Indice d'efficacité énergétique /Energieeffizienzindex/Índice de Eficiencia Energética/Energie efficiëntie Index/Índice de eficiência energética (EEIhood)	53,4
Portata aria al punto di massima efficienza/Maximum airflow point efficiency/Débit d'air au point d'efficacité maximale/Luftstrom an dem Punkt des maximalen Wirkungsgrades/Flujo de aire en el punto de máxima eficiencia/Luchtstroming bij het punt van maximale efficiëntie/Fluxo de ar no ponto de eficiência máxima (Qbep)(m3/h)	354,1
Pressione aria al punto di massima efficienza/Maximum pressure point efficiency/Pression d'air au niveau du point d'efficacité maximale/Luftdruck an dem Punkt des maximalen Wirkungsgrades/La presión del aire en el punto de máxima eficiencia/De luchtdruk op de plaats van maximale efficiëntie/Pressão de ar no ponto de eficiência máxima (Pbep)(Pa)	366
Potenza elettrica assorbita/Electrical power input/Puissance électrique absorbée/Elektrische Leistungsaufnahme bei maximaler Effizienz/Potencia eléctrica absorbida en el punto de máxima eficiencia/Elektrisch vermogen op maximale efficiëntie/Potência elétrica absorvida no ponto de eficiência máxima (Pelec)(W)	121,0
Potenza nominale di illuminazione/Nominal lighting power/Puissance nominale d'éclairage électrique/Nennleistung Beleuchtungsmittel/Potencia nominal de iluminación de la luz/Nominaal vermogen verlichting/Potência nominal da luz (Pnlp)(W)	6,0
Illuminamento medio sulla superficie di cottura/Average illuminance on the cooking surface /Éclairement moyen sur la surface de cuisson/Mittlere Beleuchtungsstärke auf der Kochfläche /Iluminancia media en la superficie de cocción/Gemiddelde verlichtingssterkte op het werkvlak /Iluminância média na superfície de cozedura (Eavg)(lux)	276
EK51100S3	K511 IS- I A -90 1HC3O 4MC 3A2- E EU

Alle specificaties en prijzen kunnen steeds gewijzigd en/of verbeterd worden zonder voorafgaande verwittiging.

*De vrijblijvend aanbevolen verkoopprijzen (RRP) zijn inclusief BTW en verwijderingsbijdrage.