Koelkast integreerbaar zonder vriesvak

BLSA160K3SN **ARTNR:** 111216 **RRP * :** 529,99 €

INTEGREERBARE KOELER

Premium line

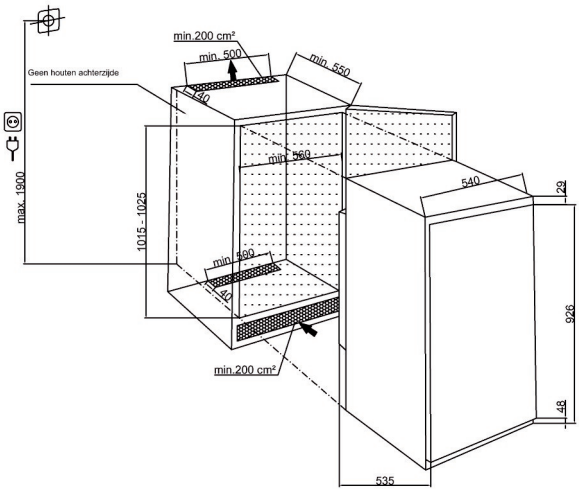

F

- Energieklasse : F
- Afmetingen (H x B x D) : 101,1 x 54 x 53,5 cm
- Afmetingen nis (H x B x D) : 102,4 x 56,2 x 55 cm
- Netto inhoud (L) : 156
- Automatische ontdooiing
- Verstelbare leggers : 3
- Deurvakken : 3
- Groentenladen : 1
- Omkeerbare deur
- Meubelbevestiging : geleidersysteem
- Uitsluitend voor kolombouw
- Binnenverlichting : LED
- Verstelbare voetjes
- Ingebouwde verdamper
- Regelbare thermostaat
- Geluidsniveau (dBA) : 36 dBA
- Geluidsklasse : C
- Koelgas : R600a
- Klimaatklasse : SN-T
- Energieverbruik (kW/24u) : 0.326
- Aansluitwaarde (W) : 65
- Jaarlijks energieverbruik (kWu) : 119.00
- Energy Efficency Index (EEI) : 124.5
- Gewicht (Kg) : 36

8 690842 379284

beko

Alle specificaties en prijzen kunnen steeds gewijzigd en/of verbeterd worden zonder voorafgaande verwittiging.

*De vrijblijvend aanbevolen verkoopprijzen (RRP) zijn inclusief BTW en verwijderingsbijdrage.