Microwave Oven

User Manual

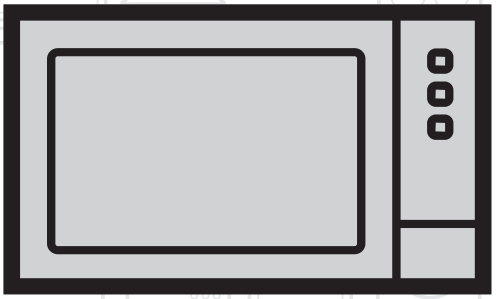

MOB 17131 X

EN | DE | IT | FR | ES | NL | CZ
HR | SK | SL | RO | EL | HU | SR

beko

01M-8856073200-3118-04

Please read this manual first!

Dear Customer,

Thank you for purchasing a Beko product. We hope that you get the best results from your product which has been manufactured with high quality and state-of-the-art technology. Therefore, please read this entire user manual and all other accompanying documents carefully before using the product and keep it as a reference for future use. If you handover the product to someone else, give the user manual as well. Follow all warnings and information in the user manual.

Meanings of the symbols

Following symbols are used in the various section of this user manual:

	Important information and useful hints about usage.
	Warnings for dangerous situations concerning the safety of life and property.
	Warning for hot surfaces.

This product has been manufactured in environmental friendly modern plants without giving any harm to the nature.

This appliance conforms to the WEEE regulation.

CE

It does not contain PCB.

CONTENTS

ENGLISH	04-22
DEUTSCH	23-42
ITALIANO	43-63
FRANÇAIS	64-81
ESPAÑOL	82-102
NEDERLANDS	103-121
ČESKY	122-140
HRVATSKI	141-157
SLOVENSKÝ	158-175
SLOVENŠČINA	176-193
ROMÂNĂ	194-215
ΕΛΛΗΝΙΚΑ	216-240
MAGYAR	241-259
СРБИН	260-278

1 Important safety and environmental instructions

Important Safety Instructions Read Carefully And Keep For Future Reference

This section contains safety instructions that will help protect from risk of fire, electric shock, exposure to leak microwave energy, personal injury or property damage. Failure to follow these instructions shall void any warranty.

1.1 General safety

- The microwave oven is intended for heating food and beverages. Drying of food or clothing and heating of warming pads, slippers, sponges, damp cloth and similar may lead to risk of injury, ignition or fire.

This appliance is intended to be used in household and similar applications such as:

- Staff kitchen areas in shops, offices and other working environments; Farm houses
- By clients in hotels, motels and other residential type environments;
- Bed and Breakfast type environments.
- Do not attempt to start the oven when its door is open; otherwise you may be exposed to harmful microwave energy. Safety locks should not be disabled or tampered with.
- Do not place any object between the front side and the door of the oven. Do not allow dirt or cleaning agent remnants built-up on the closure surfaces.
- Any service works involving removal of the cover that provides protection against exposure to microwave energy must be performed by authorized persons/ service. Any other approach is dangerous.
- Your product is intended for cooking, heating and defrost food at home. It must not be used for commercial purposes. Manufacturer shall not be held liable for damages that have arisen from misuse.
- Do not use this appliance outdoors, bathrooms, humid environments or in places where the it can get wet.

1 Important safety and environmental instructions

- No responsibility or warranty claim shall be assumed for damages arising from misuse or improper handling of the appliance.
- Never attempt to dismantle the appliance. No warranty claims are accepted for damage caused by improper handling.
- Only use the original parts or parts recommended by the manufacturer.
- Do not leave this appliance unattended while it is in use.
- Always use the appliance on a stable, flat, clean dry, and non-slip surface.
- The appliance should not be operated with an external clock timer or separate remote control system.
- Before using the appliance for the first time, clean all parts. Please see the details given in the "Cleaning and Maintenance" section.
- Operate the appliance for its intended purpose only as described in this manual. Do not use abrasive chemicals or steam on this appliance. This oven is particularly intended for heating and cooking the food. It is not intended for industrial or laboratory use.
- Do not use your appliance to dry clothes or kitchen towels.
- Appliance becomes very hot while it is in use. Pay attention not to touch the hot parts inside the oven.
- Your oven is not designed to dry any living being.
- Do not operate the oven empty.
- Only use utensils that are suitable for use in microwave ovens.
- Cooking utensil may get hot due to the heat transferred from the heated food to the utensil. You may need oven gloves to hold the utensil.
- Utensils shall be checked to ensure that they are suitable for use in microwave ovens.
- Do not place the oven on stoves or other heat generating appliances. Otherwise, it may be damaged and the warranty becomes void.
- Microwave oven must not be placed in a cabinet that is not in compliance with the installation instructions.
- Steam may come out while opening the covers or the foil after cooking the food.
- Use gloves while taking any kind of heated food out.

1 Important safety and environmental instructions

- The appliance and its accessible surfaces may be very hot when the appliance is in use.
- Door and outer glass may be very hot when the appliance is in use.

1.1.1 Electrical safety

- If the supply cord is damaged, it must be replaced by the manufacturer or its service agent or a similarly qualified person in order to avoid a hazard.
- Beko Microwave Ovens comply with the applicable safety standards; therefore, in case of any damage on the appliance or power cable, it should be repaired or replaced by the dealer, service center or a specialist and authorized service alike to avoid any danger. Faulty or unqualified repair work may be dangerous and cause risk to the user.
- Make sure that your mains power supply complies with the information supplied on the rating plate of the appliance.

  The only way to disconnect the appliance from the power supply is to remove the power plug from the power outlet.
- Use the appliance with a grounded outlet only.
- Never use the appliance if the power cable or the appliance itself is damaged.
- Do not use this appliance with an extension cord.
- Never touch the appliance or its plug with damp or wet hands.
- Place the appliance in a way so that the plug is always accessible.
- Prevent damage to the power cable by not squeezing, bending, or rubbing it on sharp edges. Keep the power cable away from hot surfaces and naked flame.
- Make sure that there is no danger that the power cable could be accidentally pulled or that someone could trip over it when the appliance is in use.
- Unplug the appliance before each cleaning and when the appliance is not in use.
- Do not pull the power cable of the appliance to disconnect it from its power supply and never wrap its power cable around the appliance.
- Do not immerse the appliance, power cable, or power plug in water or any other liquids. Do not hold it under running water.

1 Important safety and environmental instructions

- When heating food in plastic or paper containers, keep an eye on the oven due to the possibility of ignition.
- Remove the wire strings and/or metal handles of paper or plastic bags before placing bags suitable for use in microwave oven to the oven.
- If smoke is observed, switch off or unplug the appliance and keep the door closed in order to stifle any flames.
- Do not use inside of the oven to store something. Do not leave paper items, cooking material or food inside the oven when it is not being used.
- The contents of feeding bottles and baby food jars shall be stirred or shaken and the temperature shall be checked before consumption, in order to avoid burns.
- This appliance is a Group 2 Class B ISM equipment. Group 2 contains all ISM (Industrial, Scientific and Medical) equipment in which radio-frequency energy is intentionally generated and/or used in the form of electromagnetic radiation for the treatment of material, and spark erosion equipment.
- Class B equipment is suitable for use in domestic establishments and establishments directly connected to a low voltage power supply network.
- Door or outer surface of the appliance may become hot when it is in use.

1.1.2 Product safety

- Heating the beverages with microwave may cause them to boil by splashing around after they have been taken out of the oven; so be careful when you are holding the containers.
- Do not roast anything in the oven. Hot oil may damage the components and materials of the oven, and it may even cause skin burns.
- Pierce food with thick crust such as potatoes, zucchinis, apples and chestnuts.
- Appliance must be placed so that the rear side is facing the wall.
- Before moving the appliance, please secure the turntable to prevent damage to it.

1 Important safety and environmental instructions

- Eggs in their shell and whole hard-boiled eggs must not be heated in microwave ovens since they may explode, even after microwave heating has ended.
- Never remove the parts at the rear and sides of the appliance, which protect the minimum distances between the cabinet walls and the appliance in order to allow for the required air circulation.

1.2 Intended use

- Failure to maintain the oven in a clean condition could lead to deterioration of the surface that could adversely affect the life of the appliance and possibly result in a hazardous situation.
- Cleaning the door seals and adjacent parts: Use hot soapy water. Clean with a dish cloth, do not scour. Do not use a metal or glass scraper for cleaning.
- **WARNING:** If the door or door seals are damaged, the oven must not be operated until it has been repaired by a competent person.
- **WARNING:** It is hazardous for anyone other than a competent person to carry out any service or repair operation which involves the removal of a cover which gives protection against exposure to microwave energy.
- **WARNING:** Liquids and other foods must not be heated in sealed containers since they are liable to explode.
- The oven should be cleaned regularly and any food deposits removed.
- There should be min 20 cm free space above the top surface of the oven.
- Do not use the appliance for anything other than its intended use.
- Do not use the appliance as a heat source.
- Microwave oven is intended to thaw, cook and stew food only.
- Do not over-cook foods; otherwise, you may cause a fire.
- Do not use steam assisted cleaners to clean the appliance.

1 Important safety and environmental instructions

1.3 Children's safety

- Extreme caution is advised when being used near children and persons who are restricted in their physical, sensory or mental abilities.
- This appliance can be used by the children who are at the age of 8 or over and by the people who have limited physical, sensory or mental capacity or who do not have knowledge and experience, as long as they are supervised with regard to safe use of the product or they are instructed accordingly or understand the risks of using the product. Children should not play with the appliance. Cleaning and user maintenance procedures should not be performed by children unless they are controlled by their elders.
- Danger of choking! Keep all the packaging materials away from children.
- Only allow children to use the oven without supervision when adequate instructions have been given so that the child is able to use the microwave oven in a safe way and understands the hazards of improper use.
- Due to excessive heat that arises in grill and combination modes, children should only be allowed to use these modes under supervision of an adult.
- Keep the product and its power cable so that they are inaccessible by children under 8 years old.
- The appliance and its accessible surfaces may be very hot when the appliance is in use. Keep children away.
- The appliance is not intended for use by persons (including children) with reduced physical, sensory or mental capabilities, or lack of experience and knowledge, unless they have been given supervised or instruction concerning use of the appliance by a responsible person for their safely.
- Young children should be supervised to ensure that they do not play with the appliance.
- **WARNING:** Only allow children to use the oven without supervision when adequate instructions have been given so that the child is able to use the oven in a safe way and understands the hazards of improper use.

1 Important safety and environmental instructions

1.4 Compliance with the WEEE Directive and Disposing of the Waste Product:

This product complies with EU WEEE Directive (2012/19/EU). This product bears a classification symbol for waste electrical and electronic equipment (WEEE).

This product has been manufactured with high quality parts and materials which can be reused and are suitable for recycling. Do not dispose of the waste product with normal domestic and other wastes at the end of its service life. Take it to the collection center for the recycling of electrical and electronic equipment. Please consult your local authorities to learn about these collection centers.

1.5 Compliance with RoHS Directive

The product you have purchased complies with EU RoHS Directive (2011/65/EU). It does not contain harmful and prohibited materials specified in the Directive.

1.6 Package information

Packaging materials of the product are manufactured from recyclable materials in accordance with our National Environment Regulations. Do not dispose of the packaging materials together with the domestic or other wastes. Take them to the packaging material collection points designated by the local authorities.

2 Technical Specifications of the Product

2.1 Overview

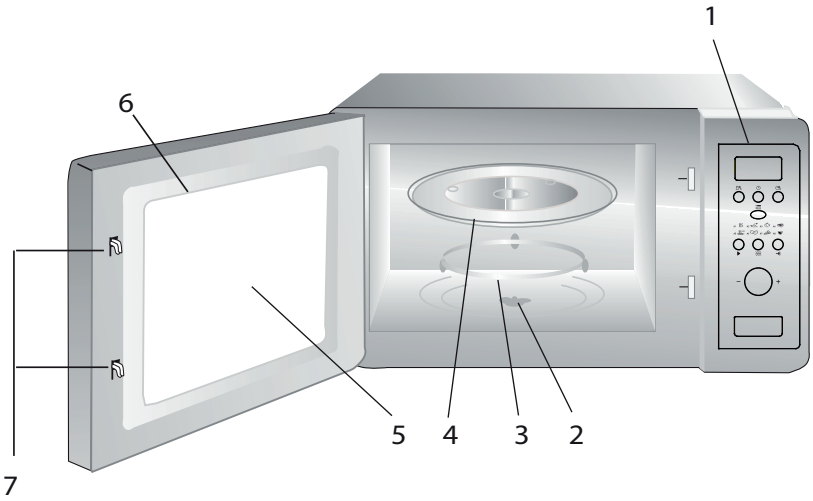

1. Control panel
2. Turntable shaft
3. Turntable support
4. Glass tray
5. Oven window
6. Door group
7. Door safety interlock system

2.2 Technical data

Rated voltage:	230 V~50 Hz,
Operation Frequency	2450 MHz
Rated Input Power(Microwave)	1050 W
Rated Output Power(Microwave)	700 W
Oven Capacity	17 L
Turntable Diameter	Ø 245 mm
Timer	0-95'
External Dimensions	595x336x382 mm
Net Weight	Approx 14.5 kg

Markings on the appliance or the values stated in other documents supplied with the product are values obtained under laboratory conditions as per relevant standards. These values may vary according to the usage of the appliance and ambient conditions.

2 Technical Specifications of the Product

2.3 Installing the turntable

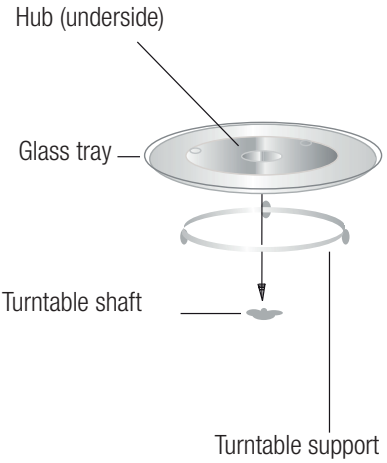

- Never place the glass tray upside down. The glass tray should never be restricted.
- Both glass tray and turntable support must always be used during cooking.
- All food and containers of food must always place on the glass tray for cooking.
- If glass tray or turntable support crack or break, contact your nearest authorized service center.

3 Description of the product

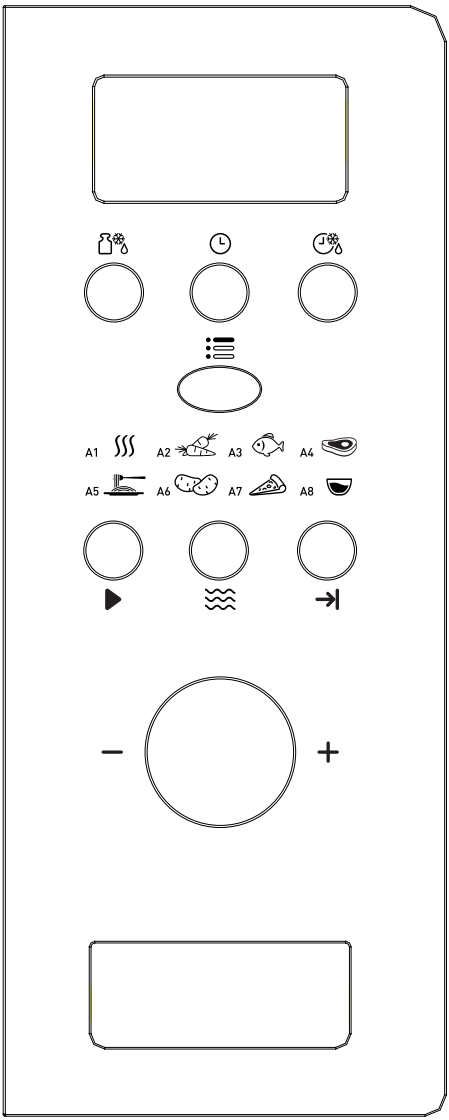

- Defrost By Weight
- Clock/ Pre-Set
- Defrost By Time
- Menu
- Quick Start/Start
- Microwave
- Cancel/Stop
- A-1 Auto Reheat
- A-2 Vegetable
- A-3 Fish
- A-4 Meat
- A-5 Pasta
- A-6 Potato
- A-7 Reheat Pizza
- A-8 Soup

4 Installation and connection

4.1 Built-in furniture

The built-in cabinet shall not have a rear wall behind the appliance.

Minimum installation height is 85cm.

Do not cover ventilation slots and air intake points.

1.

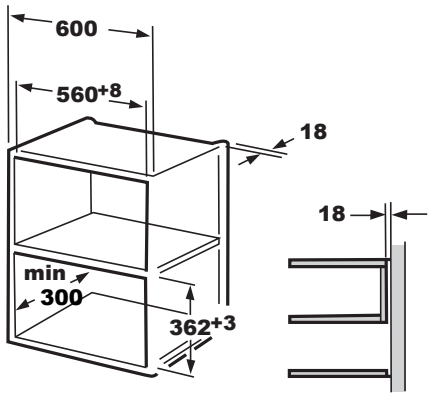

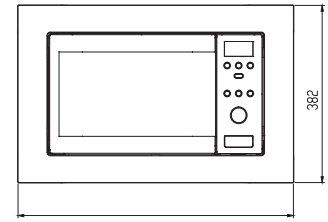

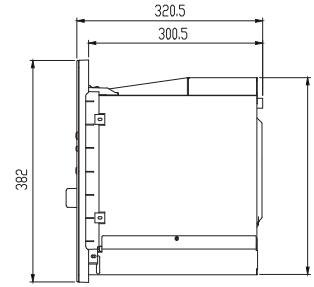

2.

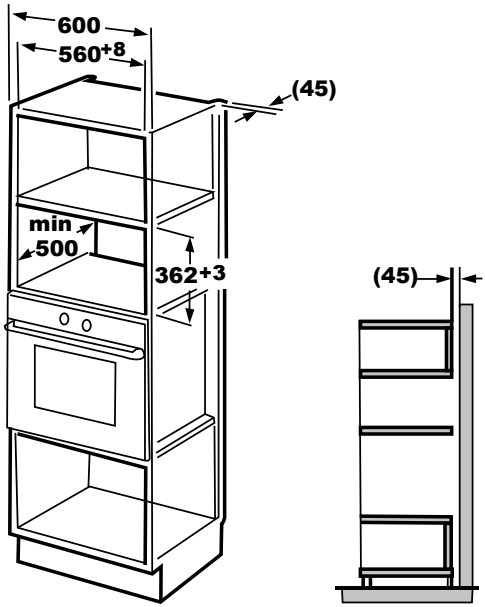

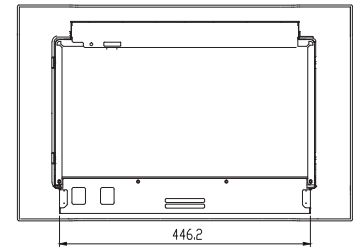

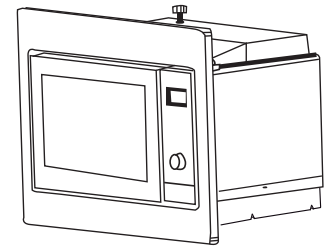

4 Installation and connection

4.2 Install the Oven

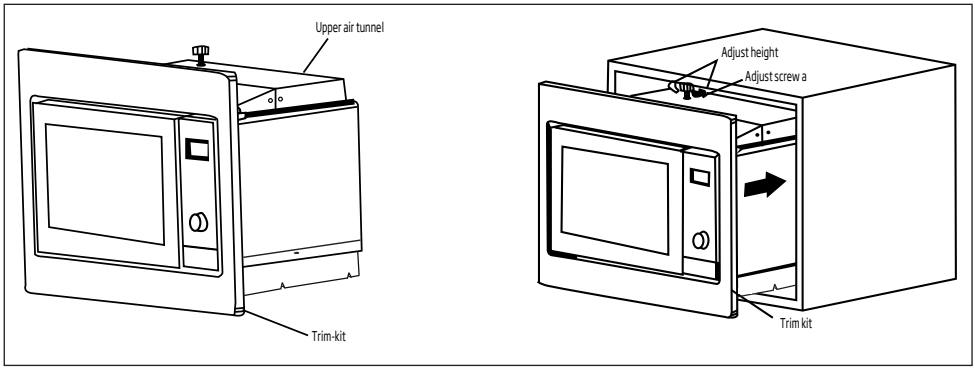

1. Install the oven into the cabinet.
- Do not trap or kink the power cord.
- Make sure that the oven is installed in the center of the cabinet.

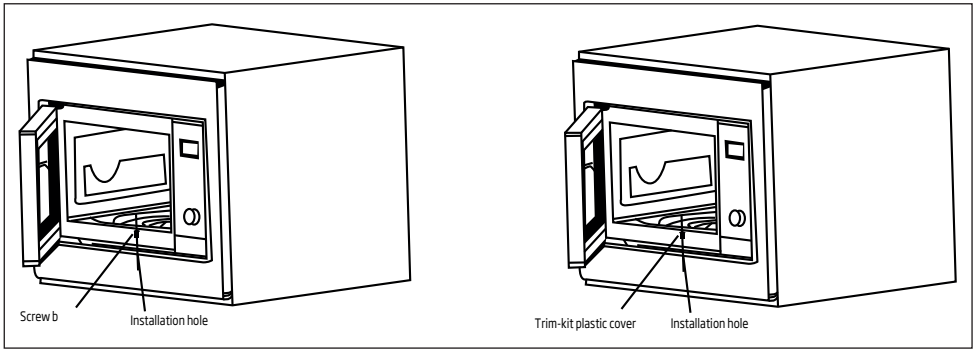

2. Open the door; fix the oven to the cabinet with SCREW B at the INSTALLATION HOLE of TRIM KIT. Then fix the TRIM-KIT PLASTIC COVER to the INSTALLATION HOLE.

5 Operating your product

5.1 Clock Setting

When the microwave oven is electrified, the oven will display "0:00", buzzer will rings once.

1. Press " ", the hour figures will flash, and the indicator for clock " " will light.
2. Turn " " to adjust the hour figures, the input time should b e within 0--23.
3. Press " ", the minute figures will flash.
4. Turn " " to adjust the minute figures, the input time shou l d be within 0--59.
5. Press " " to finish clock setting. The indicator for clock " " will go out, ":" will flash, and the time will light.

5.2 Cooking food

Press " " , "P100" will flash. Then turn " " to select the power , "P100", "P80"... and "P10" will display in order. Press " " to confirm, and then turn " " to select the cooking time.

Press " " to start cooking.

Example: If you want to use 80% microwave to cook food for 20 minutes, you can operate the oven as the following steps.

1. Press " ", the screen display "P100".
2. Turn " " to adjust 80% microwave power until the oven display s "P 80".
3. Press " " to confirm, the screen displays "P 80".
4. Turn " " to adjust the cooking time untill the oven display s "20:00".
5. Press " " to start cooking or press " " to cancel the settings.

Note: the step quantities for the adjustment time of the coding switch are as follow:

0---1 min : 5 seconds
1---5 min : 10 seconds
5---10 min : 30 seconds
10---30 min : 1 minute
30---95 min : 5 minutes

"Microwave" Pad instructions

Order	Display	Microwave Power
1	P 100	100%
2	P 80	80%
3	P 50	50%
4	P 30	30%
5	P 10	10%

5.3 Pre-Set Cooking

1. Set the clock first. (Consult the instruction of clock setting.)

Example: If you want to use 80% microwave to cook food for 15minutes, you can operate the oven as the following steps.

- Press " ", the screen display "P100".
- Turn " " to adjust 80% microwave power until the oven displays "P 80".
- Press " " to confirm, the screen displays "P 80".
- Turn " " to adjust the cooking time untill the oven displays "15:00".
- Be careful! Please do not press " " to start cooking.

2. Press " ", the hour figures will flash, and the indicat o r " " will light.
3. Turn " " to adjust the hour figures, the input time should b e within 0--23.

4. Press " ", the minute figures will flash.
5. Turn " " to adjust the minute figures, the input time should be within 0--59.
6. Press " " to finish setting. The indicator for clock " " will flash. If the door is closed, buzzer will ring twice when the time start automatically and the indicator for clock " " will go out.

5.4 Defrost By Weight

1. Press " " button. The screen will display "dEF1", " " and " " will light.
2. Turn " " to select the weight of food.The weight is from 100 to 2000g.
3. Press " " to start defrosting food. " " and " " will flash.

5.5 Defrost By Time

1. Press " " button. The screen will display "dEF2", " " and " " will light.
2. Turn " " to select the cooking time. The MAX. time is 95 minutes.
3. Press " " to start defrosting food. " " and " " will flash.

5.6 Multi-section cooking

At most 3 sections can be input for cooking. In multi-section cooking, if one section is defrosting, then defrosting shall be placed in the first section.

Example: If you want to use "20 minutes of 100% microwave power + 5 minutes of 80% microwave power " to cook food.

1. Press " " pad , the screen display "P100".
2. Press " " to confirm the microwave power.
3. Turn " " to select cooking time.
4. Press " " pad , the screen display "P100".
5. Turn " " to select 80% microwave power.
6. Press " " pad, then turn " " to select cooking time of 80% microwave power.
7. Press " " to start cooking or press " " to cancel the setting.

5.7 Start/Quick Start

When the oven is in the waiting state, Press " " to start cooking food with full microwave power for 1 minute. Each press will increase one minute. The maximum cooking time is 95 minutes.

5.8 Auto Menu

Example: If you want to use "Auto Menu" to cook fish of 250g.

1. Press " ", " " and " " will light.
2. Turn " " to select the function you want.
3. Press " " button to confirm.
4. Turn " " to select the weight of fish. "g" will light.
5. Press " " to start. "g" will go out, " " and " " will flash.

5 Operating your product

5.9 Child Lock Function

Lock: In waiting state, press "⇥" for 3 seconds, there will be a long beep denoting entering the children-lock state and oven will display "LOCK".

Lock quitting: In locked state, press "→" for 3 seconds, there will be a long "beep" denoting that the lock is released.

5.10 Inquiring Function

1. In microwave state, press " ≋ " , the current power will be displayed for 4 seconds. After 4 seconds, the oven will turn back to th e former state;
2. In cooking state, press " 🕒 " to inquire the present time and the time will flash for 4 seconds.
3. In preset state, press " 🕒 " to inquire the preset time and it will flash for 4 seconds.

5 Operating your product

The automatic menu procedure:

Menu	Order	Weight	Display
A-1 Auto Reheat	1	200 g	200 g
		400 g	400 g
		600 g	600 g
A-2 Vegetable	2	200 g	200 g
		300 g	300 g
		400 g	400
A-3 Fish	3	250 g	250 g
		350 g	350 g
		450 g	450 g
A-4 Meat	4	250 g	250 g
		350 g	350 g
		450 g	450 g
A-5 Pasta	5	50 g (with water 450ml)	50 g
		100 g (with water 800ml)	100 g
A-6 Potato	6	200 g	200 g
		400 g	400 g
		600 g	600 g
A-7 Reheat Pizza	7	200 g	200 g
		400 g	400 g
A-8 Soup	8	200 ml	200 ml
		400 ml	400 ml

6 Cleaning and Care

6.1 Cleaning

WARNING: Never use gasoline, solvent, abrasive cleaning agents, metal objects or hard brushes to clean the appliance.

WARNING: Never immerse the appliance or its power cable in water or in any other liquid.

1. Turn the appliance off and disconnect it from wall socket.
2. Wait for the appliance to completely cool down.
3. Keep the inside of the oven clean. Wipe with a damp cloth when splashed food or spilled liquids stick on the walls of the oven. A mild detergent may be used if the oven gets very dirty. Avoid using sprays and other harsh cleaning agents as they may cause stains, marks, and opaqueness on the door surface.
4. Outer surfaces of the oven must be cleaned with a damp cloth. Do not allow water ingress from ventilation openings to prevent damage to the operating parts in the oven.
5. Wipe both sides of the door and the glass, door gaskets and parts near the gaskets frequently with a damp cloth in order to remove the overflowing and splashing stains. Do not use abrasive cleaning agents.
6. Do not allow control panel to get wet. Clean with a soft damp cloth. Leave the door of the oven open to prevent inadvertent operation while cleaning the control panel.
7. If steam accumulates inside or around the oven door, wipe with a soft cloth. This may occur when the microwave oven is operated under high humidity conditions. It is normal.
8. In some cases, you may need to remove the glass tray for cleaning. Wash the tray in warm soapy water or in a dishwasher.
9. The roller ring and oven floor should be cleaned regularly to avoid excessive noise. It would be sufficient to wipe the lower surface of the oven with a mild detergent. Roller ring may be washed in warm soapy water or in a dishwasher. When you remove the roller ring from oven internal floor for cleaning, ensure that you install it in the correct position while replacing it.
10. In order to remove bad odors in your oven, put a glass of water and juice and peel of a lemon to a deep bowl suitable for use in microwave and operate the oven for 5 minutes in microwave mode. Wipe thoroughly and dry with a soft cloth.
11. Please contact the authorized service when the oven lamp needs to be replaced.
12. The oven should be cleaned regularly and any food deposits should be removed. If the oven is not kept clean, this may cause surface defects that would affect the lifecycle of the appliance negatively and that would possibly cause risks.
13. Please do not dispose this appliance with household waste; old ovens shall be disposed to special waste centers provided by the municipalities.
14. When the microwave oven is used in grill function, a small amount of smoke and odor may occur which will disappear after a certain time of usage.

6.2 Storage

- If you do not intend to use the appliance for a long time, please store it carefully.
- Please make sure that the appliance is unplugged, cooled down and totally dry.
- Store the appliance in a cool and dry place.
- Keep the appliance out of the reach of children.

7 Trouble shooting

Normal	
Microwave oven interferes with TV reception	Radio and TV reception may be interfered when microwave oven is operating. It is similar to the interference caused by small electrical appliances, like mixer, vacuum cleaner, and electric fan. It is normal.
Oven light is dimmed	In low power microwave cooking, oven light may be dimmed. It is normal.
Steam accumulating on door, hot air coming out of vents	During cooking, steam may arise from the food. Most of this steam will get out from vents. But some may accumulate on a cool place like oven door. It is normal.
Oven started accidentally with no food in it.	It is not allowed to run the appliance without any food inside. It is very dangerous.

Problem	**Possible Reason**	**Solution**
Oven cannot be started.	(1) Power cable is not plugged in properly.	Unplug. Then plug again after 10 seconds.
	(2) Fuse is blown or circuit breaker is activated.	Replace fuse or reset circuit breaker (repaired by professional personnel of our company).
	(3) Trouble with outlet.	Test the outlet with other electrical appliances.
Oven does not heat.	(4) Door is not closed properly.	Close the door properly.
Glass turntable makes noise when microwave oven operates	(5) Turntable and bottom of the oven is dirty.	Refer to "Cleaning and Maintenance" section to clean dirty parts.

Product Guarantee

12 months breakdown and repair guarantee

Guarantor: **Beko plc, 1 Greenhill Crescent, Watford, Hertfordshire. WD18 8UF**

The guarantee does not in any way diminish your statutory or legal rights.

Your **microwave** has the benefit of our manufacturer's guarantee which covers the product for 12 months from the date of original purchase.

This gives you reassurance that if within that time, your **microwave** is proven to be defective because of either workmanship or materials, we will at our discretion either repair or replace your **microwave**.

The **microwave** must be correctly installed, located and operated in accordance with the instructions contained in the user manual.!The guarantor disclaims any liability for accidental or consequential damage.

The Guarantee is subject to the following conditions:

- Documentary proof of the original purchase date is provided.
- The microwave has been installed and operated correctly and in accordance with our operating and maintenance instructions.
- The microwave is used only on the electricity supply on the rating plate.
- The microwave has only been used for normal domestic purposes.
- The microwave has not been altered, serviced, dismantled or otherwise interfered with by any person.
- The microwave is used in the United Kingdom or Republic of Ireland.
- Any parts removed during repair work or any product that has been replaced becomes our property.
- The guarantee is not transferrable if the product is resold.

The Guarantee does not cover:

- Transit, installation or delivery damage.
- Accidental damage.
- Misuse or abuse.
- Replacement of any consumable item or accessories. These include but are not limited to: plugs, cables, light bulbs, knobs, filters and flaps.
- Repairs or replacements required as a result of unauthorised repairs or inexpert installation that fails to meet the requirements contained in the user guide or instruction book.
- Repairs to products used in commercial or non-residential household premises.

How to obtain after sales service, help or general advice

Please keep your purchase receipt or other proof of purchase in a safe place as you will need to show us this document if your product requires attention within the guarantee period.

Please also record your product details below, which will allow you to access our services more quickly and help us identify your product. The model number is printed on the front of the user guide and the serial and model number is shown on your products rating plate.

Model number	Serial number	Purchased from	Date of purchase

Please call our UK based Customer Service department if you need help or advice from us:

United Kingdom and Northern Ireland:	**0333 207 9710**
Republic of Ireland:	**01 862 3411**
You can also contact us through our website:	**www.beko.co.uk**

Bitte zunächst diese Anleitung lesen!

Werter Kunde,

Danke, dass Sie sich für ein Produkt der Marke Beko entschieden haben. Wir hoffen, dass Sie mit diesem Produkt, das mit den höchsten Qualitätsanforderungen und der modernsten Technologie hergestellt wurde, beste Ergebnisse erzielen. Bitte lesen Sie die gesamte Bedienungsanleitung und alle anderen Begleitdokumente aufmerksam, bevor Sie das Produkt verwenden; bewahren Sie sie zum künftigen Nachschlagen sicher auf. Wenn Sie das Produkt an einen Dritten weitergeben, händigen Sie bitte auch diese Anleitung aus. Befolgen Sie alle Warnhinweise und Informationen in dieser Anleitung.

Bedeutung der Symbole

Folgende Symbole werden in den verschiedenen Abschnitten dieser Bedienungsanleitung verwendet:

	Wichtige Informationen und nützliche Tipps in Bezug auf die Verwendung.
	Warnhinweise zu gefährlichen Situationen im Hinblick auf die Sicherheit von Leib, Leben und Eigentum.
	Warnung vor heißen Flächen.

Dieses Produkt wurde in umweltfreundlichen, modernen Einrichtungen ohne schädliche Auswirkungen auf die Natur hergestellt.

Dieses Gerät stimmt mit der WEEE-Richtlinie überein.

CE

Es enthält kein PCB.

1 Wichtige Hinweise zu Sicherheit und Umwelt

Dieser Abschnitt enthält Sicherheitsanweisungen, die beim Schutz vor Personen- und Sachschäden, Bränden, Stromschlägen und dem Austreten von Mikrowellenenergie helfen. Bei Nichtbeachtung dieser Anweisungen erlöschen die gewährten Garantien.

1.1 Allgemeine Sicherheit

- Versuchen Sie nicht, das Gerät zu starten, wenn dessen Tür offen ist; andernfalls könnten Sie sich gefährlicher Mikrowellenenergie aussetzen. Sicherheitssperren dürfen nicht deaktiviert oder manipuliert werden.
- Stecken Sie nichts zwischen Vorderseite und Gerätetür. Achten Sie darauf, dass sich weder Schmutz noch Reste von Reinigungsmitteln am Gehäuse ansammeln.
- Jegliche Wartungsarbeiten in Verbindung mit dem Entfernen von Abdeckungen, die vor der Aussetzung von Mikrowellenenergie schützen, müssen von autorisiertem Servicepersonal durchgeführt werden. Jede andere Herangehensweise ist gefährlich.
- Ihr Produkt dient dem Garen, Erhitzen und Auftauen von Lebensmitteln zuhause. Es darf nicht gewerblich eingesetzt werden. Der Hersteller haftet nicht für Schäden, die durch Missbrauch entstehen.
- Gerät nicht im Freien, in Badezimmern, feuchten Umgebungen oder an anderen Orten verwenden, an denen es feucht werden kann.
- Bei Schäden durch Missbrauch oder falschen Gebrauch des Gerätes erlöschen jegliche Haftungs- und Garantieansprüche.
- Niemals versuchen, das Gerät auseinanderzubauen. Für Schäden durch unsachgemäße Handhabung wird keine Haftung übernommen.
- Nur Originalteile und vom Hersteller empfohlene Teile verwenden.
- Dieses Gerät beim Einsatz nicht unbeaufsichtigt lassen.
- Gerät immer auf einer stabilen, ebenen, sauberen, trockenen und rutschfesten Unterlage benutzen.
- Das Gerät sollte nicht mit Zeitschaltuhren oder separaten Fernsteuerungssystemen betrieben werden.

1 Wichtige Hinweise zu Sicherheit und Umwelt

- Vor der ersten Inbetriebnahme des Gerätes alle Komponenten reinigen. Siehe dazu Abschnitt „Reinigung und Pflege".
- Gerät nur für seinen in dieser Anleitung beschriebenen vorgesehenen Zweck verwenden. Keine aggressiven Chemikalien und keine Dampfreiniger verwenden. Dieses Gerät dient speziell dem Erhitzen und Garen von Lebensmitteln. Es ist nicht für den gewerblichen oder Laboreinsatz vorgesehen.
- Gerät nicht zum Trocknen von Kleidung oder Geschirrtüchern verwenden.
- Das Gerät wird im Betrieb sehr heiß. Achten Sie darauf, keine heißen Teile im Inneren des Gerätes zu berühren.
- Ihr Gerät ist nicht für das Trocknen von Lebewesen vorgesehen.
- Verwenden Sie das Gerät nicht im Leerzustand.
- Küchenutensilien können aufgrund der von den erhitzten Lebensmitteln übertragenen Hitze heiß werden. Möglicherweise benötigen Sie Küchenhandschuhe zum Halten von Utensilien.
- Sie sollten prüfen, ob Utensilien mikrowellengeeignet sind.
- Stellen Sie den Mikrowellenherd nicht auf Öfen oder andere wärmeerzeugende Geräte. Andernfalls können sie beschädigt werden; zudem erlischt die Garantie.
- Der Mikrowellenherd darf nicht in einen Schrank gestellt werden, der nicht den Installationsanweisungen entspricht.
- Nach dem Garen von Lebensmitteln kann beim Entfernen von Abdeckungen und Folien Dampf entweichen.
- Tragen Sie beim Herausnehmen von erhitzten Lebensmitteln Küchenhandschuhe.
- Das Gerät und seine zugänglichen Flächen können im Betrieb sehr heiß werden.
- Tür und Außenseite der Glasfläche können im Betrieb sehr heiß werden.

1 Wichtige Hinweise zu Sicherheit und Umwelt

1.1.1 Elektrische Sicherheit

- Der Beko-Mikrowellenherd stimmt mit geltenden Sicherheitsstandards überein; daher sollten Gerät oder Netzkabel zur Vermeidung von Gefahren im Falle von Schäden durch den Händler, ein Kundencenter oder einen spezialisierten, autorisierten Serviceanbieter repariert oder ersetzt werden. Fehlerhafte oder unqualifizierte Reparaturen können Gefahren und Risiken für den Benutzer verursachen.
- Sicherstellen, dass Ihre Stromversorgung mit den Angaben am Typenschild des Gerätes übereinstimmt.

  Die einzige Möglichkeit, das Gerät von der Stromversorgung zu trennen, besteht darin, das Netzkabel aus der Steckdose zu ziehen.
- Verwenden Sie das Gerät nur mit einer geerdeten Steckdose.
- Gerät niemals benutzen, wenn das Netzkabel oder das Gerät selbst beschädigt ist.
- Gerät nicht mit einem Verlängerungskabel verwenden.
- Gerät oder Netzstecker nie mit feuchten oder nassen Händen berühren.
- Gerät so aufstellen, dass der Netzstecker immer zugänglich ist.
- Schäden am Netzkabel vermeiden, nicht quetschen, knicken oder über scharfe Kanten ziehen. Netzkabel von heißen Oberflächen und offenen Flammen fernhalten.
- Anschlusskabel so verlegen, dass man daran nicht unbeabsichtigt ziehen kann und das Gerät nicht zur Stolperfalle wird.
- Gerät vor jeder Reinigung und bei Nichtbenutzung von der Stromversorgung trennen.
- Zum Trennen von der Stromversorgung niemals am Netzkabel des Gerätes ziehen; Netzkabel niemals um das Gerät wickeln.
- Gerät, Netzkabel sowie Netzstecker nicht in Wasser oder andere Flüssigkeiten tauchen. Gerät nicht unter fließendes Wasser halten.
- Gerät beim Erhitzen von Lebensmitteln in Kunststoff- oder Papierbehältern regelmäßig prüfen, da sich der Behälter entzünden könnte.

1 Wichtige Hinweise zu Sicherheit und Umwelt

- Drähte und/oder Metallgriffe von mikrowellengeeigneten Papier- oder Kunststoffbehältern vor dem Erhitzen im Mikrowellenherd entfernen.
- Bei Rauchentwicklung Gerät abschalten, Netzstecker ziehen und Tür zur Vermeidung einer Entzündung geschlossen halten.
- Innenraum des Gerätes nicht zu Aufbewahrungszwecken verwenden. Papiergegenstände, Kochgeräte oder Lebensmittel bei Nichtbenutzung nicht im Mikrowellenherd lassen.
- Der Inhalt von Babyfläschchen und Gläschen muss verrührt bzw. geschüttelt werden; zur Vermeidung von Verbrennungen vor dem Füttern die Temperatur prüfen.
- Dieses Gerät ist ein ISM-Gerät der Gruppe 2, Klasse B. Gruppe 2 beinhaltet alle ISM- (industrielle, wissenschaftliche und medizinische) Geräte, in denen absichtlich Hochfrequenzenergie erzeugt und/oder für die Behandlung von Materialien und für Funkenerodiermaschinen in Form von elektromagnetischer Strahlung verwendet wird.
- Geräte der Klasse B eignen sich für den Einsatz in Wohnbereichen sowie Bereichen, die direkt mit einem Niederspannungs-Stromversorgungsnetz verbunden sind.
- Tür und Außenseite des Gerätes können im Betrieb heiß werden.

1.1.2 Produktsicherheit

- Flüssigkeiten und andere Lebensmittel dürfen aufgrund von Explosionsgefahr nicht in geschlossenen Behältern erhitzt werden.
- Wenn Getränke beim Erhitzen im Mikrowellenherd zum Kochen gebracht werden, können sie nach dem Herausnehmen aus dem Gerät überlaufen; seien Sie also beim Greifen des Behälters entsprechend vorsichtig.
- Braten Sie nichts im Mikrowellenherd. Heißes Öl kann Komponenten und Materialien des Gerätes beschädigen und sogar Hautverbrennungen verursachen.
- Durchstechen Sie Lebensmittel mit einer dicken Haut, wie z. B. Kartoffeln, Zucchini, Äpfel und Kastanien.
- Das Gerät muss so aufgestellt werden, dass die Rückseite zur Wand zeigt.

1 Wichtige Hinweise zu Sicherheit und Umwelt

- Falls die Tür oder Türdichtungen beschädigt sind, darf der Mikrowellenherd erst nach Reparatur durch qualifiziertes Personal wieder in Betrieb genommen werden.
- Bitte sichern Sie den Drehteller zur Vermeidung von Beschädigungen, bevor Sie das Gerät bewegen.
- Verwenden Sie den Mikrowellenherd nicht zum Garen oder Erhitzen von Eiern; ganz gleich ob mit oder ohne Schale.
- Entfernen Sie niemals die Teile an der Rückseite oder den Seitenwänden des Gerätes; diese sorgen für den Mindestabstand zwischen den Schrankwänden und dem Gerät zur Gewährleistung der erforderlichen Luftzirkulation.

1.2 Zweckmäßiger Gebrauch

- Mikrowellenherd nur als Einbaugerät verwenden.
- Das Gerät nicht für Zwecke benutzen, für die es nicht bestimmt ist.
- Gerät nicht als Heizung missbrauchen.
- Der Mikrowellenherd ist nur zum Auftauen, Garen und Schmoren von Lebensmitteln vorgesehen.
- Übergaren Sie Lebensmittel nicht; andernfalls können Sie Feuer fangen.
- Verwenden Sie keine Dampfreiniger zur Reinigung des Gerätes.

1.3 Sicherheit von Kindern

- Besondere Vorsicht gilt bei Verwendung in der Nähe von Kindern oder Personen, deren körperliche, sensorische oder geistige Fähigkeiten eingeschränkt sind.
- Dieses Gerät kann von Kindern ab 8 Jahren sowie von Personen mit eingeschränkten körperlichen, sensorischen oder geistigen Fähigkeiten oder einem Mangel an Wissen und Erfahrung verwendet werden, sofern sie im Hinblick auf eine sichere Benutzung des Gerätes beaufsichtigt werden oder entsprechend angeleitet wurden und die damit verbundenen Gefahren verstehen. Kinder dürfen nicht mit dem Gerät spielen. Reinigungs- und Wartungsarbeiten dürfen nicht von Kindern ausgeführt werden, sofern diese nicht durch einen Erwachsenen beaufsichtigt werden.

1 Wichtige Hinweise zu Sicherheit und Umwelt

- Verschluckungsgefahr! Alle Verpackungsmaterialien von Kindern fernhalten.
- Sie dürfen Kindern die Benutzung des Mikrowellenherds nur erlauben, wenn sie angemessen im sicheren Gebrauch des Gerätes angeleitet wurden und die Gefahren einer unsachgemäßen Benutzung versteht.
- Aufgrund von übermäßiger Hitze in Grill- und Kombimodus sollten Sie Kindern die Nutzung dieser Modi nur unter Aufsicht eines Erwachsenen erlauben.
- Bewahren Sie Produkt und Netzkabel so auf, dass Kinder unter 8 Jahren nicht darauf zugreifen können.
- Das Gerät und seine zugänglichen Flächen können im Betrieb sehr heiß werden. Kinder fernhalten.

1.4 Entsorgung von Altgeräten:

Dieses Produkt erfüllt die Vorgaben der EU-WEEE-Direktive (2012/19/EU). Das Produkt wurde mit einem Klassifizierungssymbol für elektrische und elektronische Altgeräte (WEEE) gekennzeichnet.

Dieses Gerät wurde aus hochwertigen Materialien hergestellt, die wiederverwendet und recycelt werden können. Entsorgen Sie das Gerät am Ende seiner Einsatzzeit nicht mit dem regulären Hausmüll; geben Sie es stattdessen bei einer Sammelstelle zur Wiederverwertung von elektrischen und elektronischen Altgeräten ab. Ihre Stadtverwaltung informiert Sie gerne über geeignete Sammelstellen in Ihrer Nähe.

1.5 Einhaltung von RoHS-Vorgaben:

Das von Ihnen erworbene Produkt erfüllt die Vorgaben der EU-RoHS Direktive (2011/65/EU). Es enthält keine in der Direktive angegebenen gefährlichen und unzulässigen Materialien.

1.6 Informationen zur Verpackung

Die Verpackung des Produkts wurde gemäß unserer nationalen Gesetzgebung aus recyclingfähigen Materialien hergestellt. Entsorgen Sie die Verpackungsmaterialien nicht mit dem Hausmüll oder anderem Müll. Bringen Sie sie zu einer von der Stadtverwaltung bereitgestellten Sammelstelle für Verpackungsmaterial.

2 Ihr Mikrowellenherd

2.1 Übersicht

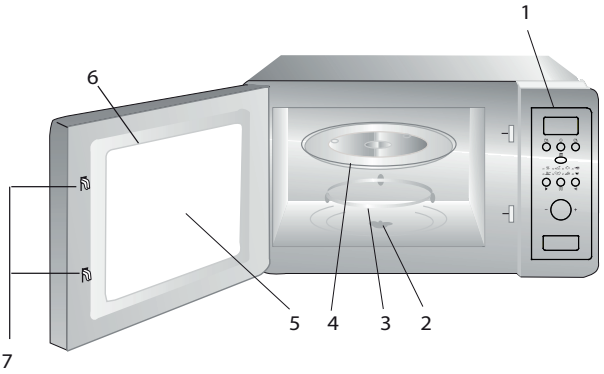

1. Bedienfeld
2. Drehtellerschaft
3. Drehtellerhalterung
4. Glasteller
5. Gerätefenster
6. Türgruppe
7. Türsicherheitssperrsystem

2.2 Technische Daten

Nennspannung:	230 bis 240 V Wechselspannung, 50 Hz
Betriebsfrequenz	2450 MHz
Nenneingangsleistung (Mikrowelle)	1050 W
Nennausgangsleistung (Mikrowelle)	700 W
Gerätekapazität	17 L
Drehtellerdurchmesser	Ø 245 mm
Timer	0 – 95 Min.
Außenabmessungen	594 x 320,5 x 382 mm
Nettogewicht	Ca. 14,5 kg

Markierungen am Produkt oder in den mitgelieferten Dokumenten angegebene Werte stellen Werte dar, die unter Laborbedingungen nach den jeweils geltenden Standards ermittelt wurden. Diese Werte können je nach Einsatz- und Umgebungsbedingungen variieren. Leistungswerte getestet bei 230 V.

2.3 Drehteller installieren

- Glasteller niemals verkehrt herum aufstellen. Der Glasteller darf niemals blockiert werden.
- Sowohl Glasteller als auch Drehtellerhalterung müssen stets während des Garens verwendet werden.
- Alle Lebensmittel und Lebensmittelbehälter müssen zum Garen auf dem Glasteller platziert werden.
- Falls Glasteller oder Drehtellerhalterung Risse oder Bruchstellen aufweisen, wenden Sie sich an Ihr autorisiertes Kundencenter vor Ort.

3 Beschreibung des Produktes

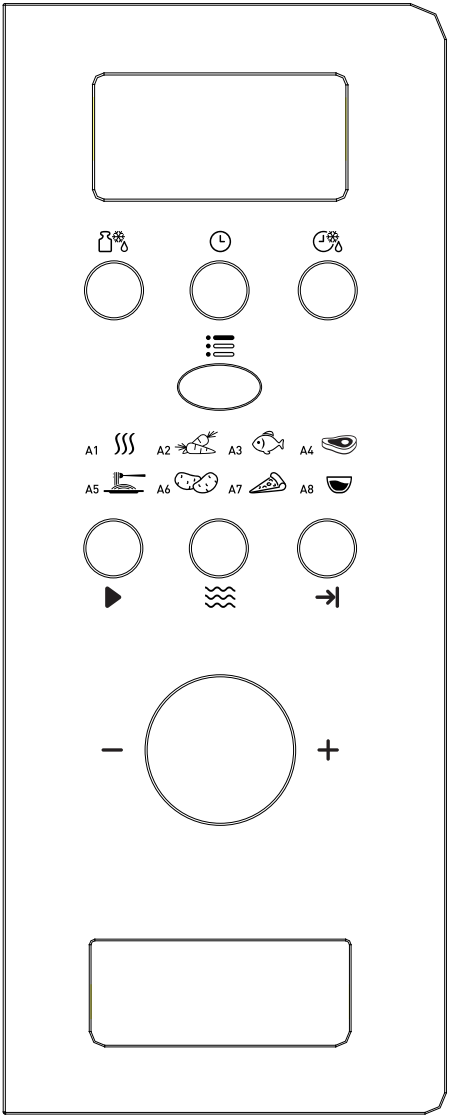

- Auftauen nach Gewicht
- Uhr/Voreinstellung
- Auftauen nach Zeit
- Gericht
- Schnellstart/Start
- Mikrowelle
- Abbrechen/Stopp
- A-1 Automatisch aufwärmen
- A-2 Gemüse
- A-3 Fisch
- A-4 Fleisch
- A-5 Nudeln
- A-6 Kartoffeln
- A-7 Pizza aufwärmen
- A-8 Suppe

4 Installation und Anschluss

4.1 Einbaumöbel

Der Einbauschrank darf keine Rückwand hinter dem Gerät haben.

Die minimale Einbauhöhe beträgt 85 cm.

Decken Sie die Belüftungsöffnungen und Zuluftpunkte nicht ab.

1.

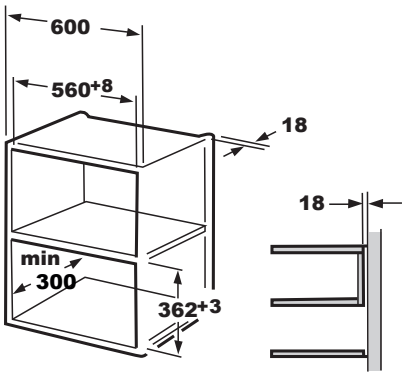

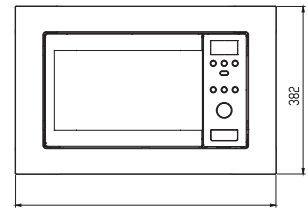

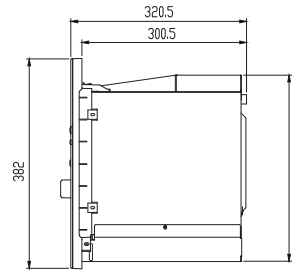

2.

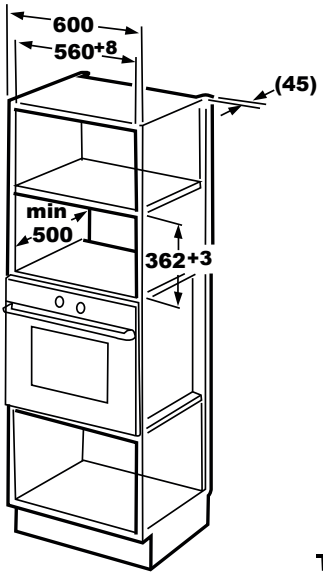

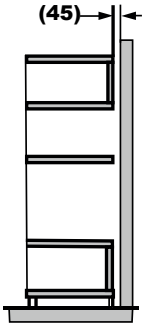

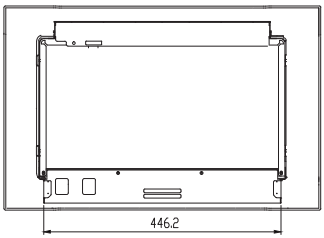

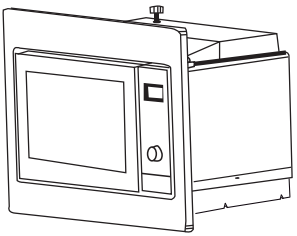

4 Installation und Anschluss

4.2 Gerät installieren

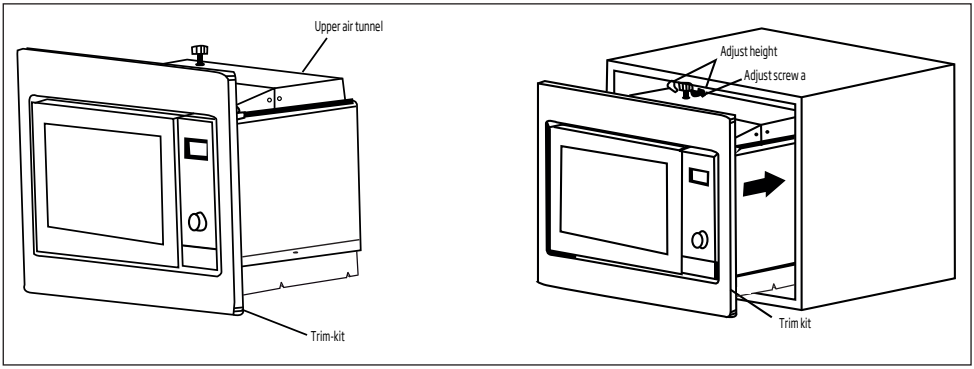

1. Installieren Sie den Mikrowellenherd im Schrank.
- Achten Sie darauf, das Netzkabel nicht einzuklemmen oder zu knicken.
- Stellen Sie sicher, dass der Ofen in der Mitte des Schranks installiert ist.

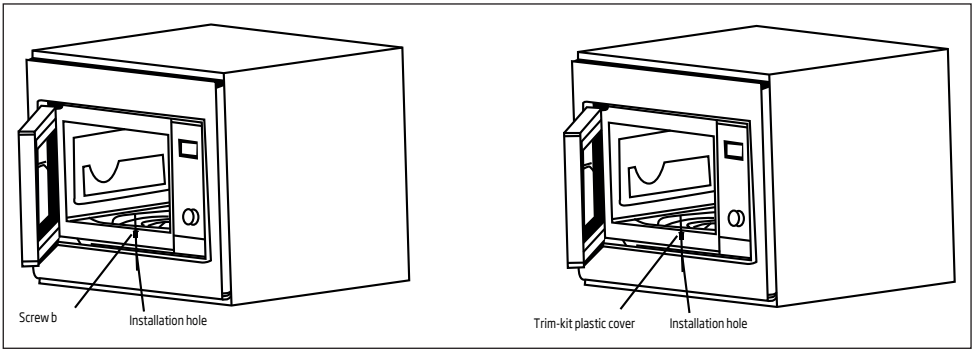

2. Öffnen Sie die Tür, befestigen Sie das Gerät mit Schraube B an der Installationsöffnung des Einbaurahmens. Befestigen Sie dann die Einbaurahmen-Kunststoffabdeckung an der Installationsöffnung.

5 Gerät bedienen

5.1 Uhr einstellen

Wenn der Mikrowellenherd mit Strom versorgt wird, zeigt der Ofen „0:00" an und der Summer gibt einen Signalton aus.

1. Drücken Sie die „🕒"-Taste und die Zahlen für die Stunden blinken; die Uhranzeige „◔" leuchtet auf.
2. Passen Sie durch Drehen von „" den Stundenwert an; der eingegebene Wert sollte zwischen 0 und 23 liegen.
3. Drücken Sie erneut die „🕒"-Taste und die Zahlen für die Minuten blinken.
4. Passen Sie durch Drehen von „" den Minutenwert an; der eingegebene Wert sollte zwischen 0 und 59 liegen.
5. Drücken Sie zum Abschließen der Zeiteinstellung „🕒". Die Uhranzeige „◔" erlischt, „:" blinkt und die Zeit leuchtet auf.

5.2 Lebensmittel garen

Drücken Sie „≋", „P100" blinkt. Wählen Sie durch Drehen von „" die gewünschte Leistung: „P100", „P80" ... „P10". Drücken Sie zum Bestätigen „≋", wählen Sie durch Drehen von „" die Garzeit.

Drücken Sie zum Starten des Garens „▶".

Beispiel: Wenn Sie Lebensmittel 20 Minuten lang bei 80 % Mikrowellenleistung garen möchten, können Sie das Gerät wie folgt bedienen.

1. Drücken Sie „≋", der Bildschirm zeigt „P100".
2. Stellen Sie durch Drehen von „" 80 % Garleistung ein, bis „P80" angezeigt wird.
3. Drücken Sie zum Bestätigen „≋", der Bildschirm zeigt „P80".
4. Passen Sie durch Drehen von „" die Garzeit an, bis „20:00" angezeigt wird.
5. Drücken Sie zum Starten des Garens „▶" oder zum Abbrechen der Einstellungen „⇥".

Hinweis: Die Schrittzahl zur Zeiteinstellung des Kodierschalters ist wie folgt:

0 bis 1 Min.	: 5 Sekunden
1 bis 5 Min.	: 10 Sekunden
5 bis 10 Min.	: 30 Sekunden
10 bis 30 Min.	: 1 Minute
30 bis 95 Min.	: 5 Minuten

Anweisungen zum „Mikrowelle"-Bedienfeld

Bestellung	Präsentation	Mikrowellenleistung
1	P100	100 %
2	P80	80 %
3	P50	50 %
4	P30	30 %
5	P10	10 %

5.3 Voreingestelltes Garen

1. Stellen Sie zunächst die Uhr. (Beachten Sie die Anweisungen zur Einstellung der Uhr.)

Beispiel: Wenn Sie Lebensmittel 15 Minuten lang bei 80 % Mikrowellenleistung garen möchten, können Sie das Gerät wie folgt bedienen.

- Drücken Sie „≋", der Bildschirm zeigt „P100".
- Stellen Sie durch Drehen von „" 80 % Garleistung ein, bis „P80" angezeigt wird.
- Drücken Sie zum Bestätigen „≋", der Bildschirm zeigt „P80".

- Passen Sie durch Drehen von die Garzeit an, bis „15:00" angezeigt wird.
- Vorsicht! Bitte starten Sie das Garten nicht durch Drücken von „⏎".

2. Drücken Sie die „ "-Taste und die Zahlen für die Stunden blinken; die Anzeige „ " leuchtet auf.
3. Passen Sie durch Drehen von „ " den Stundenwert an; der eingegebene Wert sollte zwischen 0 und 23 liegen.
4. Drücken Sie erneut die „"-Taste und die Zahlen für die Minuten blinken.
5. Passen Sie durch Drehen von „ " den Minutenwert an; der eingegebene Wert sollte zwischen 0 und 59 liegen.
6. Drücken Sie zum Abschließen der Einstellung „▶". Die Uhranzeige „" blinkt. Falls die Tür geschlossen ist, ertönt der Summer bei Starten des Timers zweimal, die Uhranzeige „" erlischt.

5.4 Auftauen nach Gewicht

1. Drücken Sie die „ "-Taste. Der Bildschirm zeigt „dEF1", „ " und „ " leuchten auf.
2. Wählen Sie durch Drehen von „" das Gewicht des Lebensmittels von 100 bis 2000 g.
3. Drücken Sie zum Starten des Auftauens „▶". „" und „" blinken.

5.5 Auftauen nach Zeit

1. Drücken Sie die „ "-Taste. Der Bildschirm zeigt „dEF2", „" und „" leuchten auf.
2. Wählen Sie durch Drehen von „" die Garzeit. Die maximale Zeit beträgt 95 Minuten.
3. Drücken Sie zum Starten des Auftauens „▶". „" und „" blinken.

5.6 Garen mit mehreren Bereichen

Es können maximal 3 Bereiche zum Garen eingegeben werden. Falls beim Garen mit mehreren Bereichen ein Bereich den Vorgang Auftauen beinhaltet, muss das Auftauen im ersten Bereich erfolgen.

Beispiel: Wenn Sie 20 Minuten lang bei 100 % Mikrowellenleistung und 5 Minuten bei 80 % Mikrowellenleistung garen möchten.

1. Drücken Sie „ ", der Bildschirm zeigt „P100".
2. Drücken Sie zum Bestätigen der Mikrowellenleistung „".
3. Wählen Sie durch Drehen von „" die Garzeit.
4. Drücken Sie „", der Bildschirm zeigt „P100".
5. Wählen Sie durch Drehen von „" 80 % Mikrowellenleistung.
6. Drücken Sie „", wählen Sie dann durch Drehen von „" die Garzeit von 80 % Mikrowellenleistung.
7. Drücken Sie zum Starten des Garens „▶" oder zum Abbrechen der Einstellung „⏎".

5.7 Start/Schnellstart

Wenn sich das Gerät im Wartezustand befindet, starten Sie mit „▶" das Garen bei voller Mikrowellenleistung für 1 Minute. Jede Betätigung erhöht den Wert um eine Minute. Die maximale Garzeit beträgt 95 Minuten.

5 Gerät bedienen

5.8 Automatische Zubereitung

Beispiel: Wenn Sie „Automatische Zubereitung" zum Garen von 250 g Fisch verwenden möchten.

1. Drücken Sie „ ", „ " und „AUTO COOK" leuchten.
2. Wählen Sie durch Drehen von „ " die gewünschte Funktion.
3. Drücken Sie zum Bestätigen die „ "-Taste.
4. Drehen Sie zur Auswahl des Gewichts vom Fisch. „g" leuchtet.
5. Drücken Sie zum Starten „▶". „g" erlischt, „ " und „AUTO COOK" blinken.

5.9 Kindersicherung

Sperren: Drücken Sie im angehaltenen Zustand 3 Sekunden lang „➔|"; ein langer Signalton zeigt an, dass das Gerät die Kindersicherung aktiviert hat, und das Gerät zeigt „L - - -".

Freigeben: Drücken Sie im gesperrten Zustand 3 Sekunden lang „➔"; ein langer Signalton zeigt an, dass das Gerät die Kindersicherung deaktiviert hat.

5.10 Abfragefunktion

1. Drücken Sie im Mikrowellenstatus „ ", die aktuelle Leistung wird 4 Sekunden eingeblendet. Nach 4 Sekunden kehrt der Mikrowellenherd zum vorherigen Zustand zurück.
2. Drücken Sie im Garmodus zum Abrufen der aktuellen Zeit „ " und die Zeit blinkt 4 Sekunden lang.
3. Drücken Sie im aktuellen Status zum Abrufen der voreingestellten Zeit „ " und sie blinkt 4 Sekunden lang.

5 Gerät bedienen

Automatische Zubereitung:

Gericht	Bestel-lung	Gewicht	Anzeige
A-1 Automatisch aufwärmen	1	200 g	200 g
		400 g	400 g
		600 g	600 g
A-2 Gemüse	2	200 g	200 g
		300 g	300 g
		400 g	400
A-3 Fisch	3	250 g	250 g
		350 g	350 g
		450 g	450 g
A-4 Fleisch	4	250 g	250 g
		350 g	350 g
		450 g	450 g
A-5 Nudeln	5	50 g (mit 450 ml Wasser)	50 g
		100 g (mit 800 ml Wasser)	100 g
A-6 Kartoffeln	6	200 g	200 g
		400 g	400 g
		600 g	600 g
A-7 Pizza aufwär-men	7	200 g	200 g
		400 g	400 g
A-8 Suppe	8	200 ml	200 ml
		400 ml	400 ml

6 Reinigung und Wartung

6.1 Reinigung

WARNUNG: Reinigen Sie das Gerät niemals mit Benzin, Lösungsmitteln, Scheuermitteln, Metallgegenständen, harten Bürsten oder ähnlichen Hilfsmitteln.

WARNUNG: Tauchen Sie weder das Gerät noch sein Netzkabel in Wasser oder andere Flüssigkeiten.

1. Gerät ausschalten und Netzstecker aus der Steckdose ziehen.
2. Warten, bis das Gerät vollständig abgekühlt ist.
3. Innenseite des Gerätes sauber halten. Mit einem feuchten Tuch abwischen, falls verschüttete Lebensmittel oder Flüssigkeiten an den Innenwänden haften. Bei einem stark verschmutzten Gerät kann ein mildes Reinigungsmittel verwendet werden. Keine Sprays und anderen aggressiven Reinigungsmittel verwenden, da diese Flecken hinterlassen und die Türfläche stumpf werden lassen können.
4. Die Außenflächen des Gerätes müssen mit einem feuchten Tuch gereinigt werden. Dabei darauf achten, dass kein Wasser in die Belüftungsöffnungen gelangt; andernfalls können interne Komponenten beschädigt werden.
5. Beide Seiten von Tür und Glas, Türdichtungen und Teile in der Nähe der Dichtungen zur Beseitigung von Lebensmittelresten regelmäßig mit einem feuchten Tuch abwischen. Keine Scheuermittel verwenden.
6. Darauf achten, dass das Bedienfeld nicht feucht wird. Mit einem weichen, angefeuchteten Tuch reinigen. Gerätetür zur Vermeidung eines unbeabsichtigten Einschaltens während der Reinigung des Bedienfeldes offen lassen.
7. Falls sich Dampf in und um die Gerätetür ansammelt, diese mit einem weichen Tuch abwischen. Dies kann geschehen, wenn der Mikrowellenherd bei hoher Luftfeuchtigkeit verwendet wird. Dies ist normal.
8. In einigen Fällen müssen Sie zur Reinigung den Glasteller herausnehmen. Teller in warmem Seifenwasser oder einem Geschirrspüler reinigen.
9. Walzenring und Geräteboden sollten zur Vermeidung übermäßiger Geräuschemission regelmäßig gereinigt werden. Es genügt, die Unterseite des Gerätes mit einem milden Reiniger abzuwischen. Walzenring in warmem Seifenwasser oder einem Geschirrspüler reinigen. Wenn Sie den Walzenring zur Reinigung vom Boden im Geräteinneren entfernen, müssen Sie darauf achten, ihn wieder an der richtigen Position anzubringen.
10. Zur Beseitigung schlechter Gerüche in Ihrem Gerät eine tiefe mikrowellengeeignete Schüssel mit Wasser und einer aufgeschnittenen Zitrone in das Gerät stellen und den Mikrowellenherd 5 Minuten lang im Mikrowellenmodus betreiben. Gründlich abwischen und mit einem weichen Tuch abtrocknen.
11. Bitte wenden Sie sich an den autorisierten Kundendienst, wenn die Beleuchtung ersetzt werden muss.
12. Das Gerät sollte regelmäßig gereinigt und von jeglichen Lebensmittelresten befreit werden. Falls das Gerät nicht sauber gehalten wird, können Oberflächendefekte auftreten, welche die Produktlebenszeit negativ beeinträchtigen und mögliche Risiken bergen können.
13. Bitte entsorgen Sie dieses Gerät nicht mit dem Hausmüll; Altgeräte müssen bei speziellen von der Stadtverwaltung bereitgestellten Sammelstellen abgegeben werden.

14. Wenn der Mikrowellenherd in der Grillfunktion genutzt wird, können etwas Rauch und Gerüche entstehen, die nach einiger Zeit im Betrieb verschwinden.

6.2 Lagerung

- Lagern Sie das Gerät sorgfältig, wenn Sie es längere Zeit nicht benutzen sollten.
- Sorgen Sie dafür, dass das Gerät vom Stromnetz getrennt, gänzlich abgekühlt und trocken ist.
- Lagern Sie das Gerät an einem kühlen, trockenen Ort.
- Halten Sie das Gerät von Kindern fern.

7 Fehlerbehebung

Normal	
Mikrowellenherd verursacht Störungen des Fernsehempfangs	Der Radio- und Fernsehempfang kann durch den Betrieb des Mikrowellenherdes gestört werden. Dies ähnelt den Störungen, die durch kleine Elektrogeräte, wie Mixer, Staubsauger und Ventilatoren, verursacht werden. Dies ist normal.
Die Beleuchtung verdunkelt sich	Arbeitet der Mikrowellenherd mit geringer Leistung, kann sich die Beleuchtung verdunkeln. Dies ist normal.
Dampf sammelt sich an der Tür, heiße Luft kommt aus den Belüftungsöffnungen.	Während des Garens kann Dampf von den Lebensmitteln aufsteigen. Ein Großteil dieses Dampfs tritt aus den Belüftungsöffnungen aus. Etwas Dampf kann sich jedoch auch an einer kühlen Stelle, wie z. B. der Tür, ansammeln. Dies ist normal.
Gerät versehentlich im Leerzustand gestartet.	Das Gerät darf nicht im Leerzustand (ohne Lebensmittel) betrieben werden. Das ist sehr gefährlich.

Problem	**Mögliche Ursache**	**Lösung**
Das Gerät kann nicht gestartet werden.	1) Das Netzkabel ist nicht richtig angeschlossen.	Netzstecker ziehen. Nach 10 Sekunden wieder anschließen.
	2) Sicherung ist durchgebrannt oder Schutzschalter hat ausgelöst.	Sicherung ersetzen oder Schutzschalter rücksetzen (durch professionelles Personal unseres Unternehmens ersetzen lassen).
	3) Problem mit der Steckdose.	Steckdose mit anderen Elektrogeräten testen.
Das Gerät erhitzt sich nicht.	4) Die Tür ist nicht richtig geschlossen.	Tür richtig schließen.
Glasdrehteller macht Geräusche, wenn der Mikrowellenherd in Betrieb ist	5) Drehteller und Boden des Gerätes sind verschmutzt.	Verschmutzte Teile entsprechend dem Abschnitt „Reinigung und Pflege" reinigen.

Garantiebedingungen

Anschrift:
Beko Deutschland GmbH
Thomas-Edison-Platz 3
D-63263 Neu-Isenburg

Kundendienst-Tel.: 06102-86 86 891
Fax: 01805-414 400 *
E-Mail: Kundendienst@beko.com
Ersatzteile-Tel.: 01805-242 515 *
Fax: 01805-345 001*
E-Mail: ersatzteile@beko.com

Sehr geehrte Kundin, sehr geehrter Kunde,

wir gratulieren Ihnen zum neuen Gerät der Marke Beko und wünschen Ihnen viel Freude daran. Sollten Sie dennoch einmal einen Grund zu einer Reklamation erkennen, dann wenden Sie sich bitte an unseren Kundendienst. Geben Sie im Falle einer Störung Ihre genaue Anschrift, Telefonnummer und den GERÄTETYP (vom Typenschild des Gerätes) an.

Hinweis für Kühl- und Gefriergeräte, Achtung!

Um voll funktionsfähig zu sein, benötigt Ihr Gerät nach dem Transport ca. 24 Stunden, in denen sich das Kühlmittel stabilisiert. Sofern es nicht vermeidbar ist und Sie das Gerät sofort nach Aufstellung mit Gefriergut bestücken wollen, müssen Sie damit rechnen, dass die rote Lampe bis zur Stabilisierung des Kühlkreislaufs aufleuchtet. Die Kühlleistung beginnt jedoch vom Augenblick des Anschlusses an sich auf zu bauen.

Die Garantiezeit beträgt 24 Monate ab Kaufdatum.

Bedingungen:

Dieses Gerät wurde nach den modernsten Methoden hergestellt und geprüft. Der Hersteller leistet unabhängig von der gesetzlichen Gewährleistungsverpflichtung des Verkäufers / Händlers für die Dauer von 24 Monaten, gerechnet vom Tag des Kaufes, Garantie für einwandfreies Material und fehlerfreie Fertigung.

Der Garantieanspruch erlischt bei Eingriffen durch den Käufer oder durch Dritte, die vom Hersteller nicht für den Service autorisiert sind oder wenn das Gerät zu gewerblichen Zwecken eingesetzt wird. Schäden die durch unsachgemäße Behandlung oder Bedienung, durch falsches Aufstellen oder Aufbewahren, durch unsachgemäßen Anschluss, oder fehlerhafte Installationen sowie durch höhere Gewalt oder sonstige äußere Einflüsse entstehen, fallen nicht unter die Gewährleistung.

Abhilfemöglichkeiten:

Wir behalten uns vor, bei Reklamationen die defekten Teile auszubessern oder zu ersetzen oder das Gerät auszutauschen. Ausgetauschte Teile oder ausgetauschte Geräte gehen in unser Eigentum über. Nur wenn durch Nachbesserung(en) oder Umtausch des Gerätes die herstellerseitig vorgesehene Nutzung endgültig nicht zu erreichen sein sollte, kann der Käufer aus Gewährleistung innerhalb von 24 Monaten, gerechnet vom Tag des Kaufes, Herabsetzung des Kaufpreises oder Aufhebung des Kaufvertrages verlangen. Nachbesserungen verlängern nicht die Gewährleistungszeit. Schadenersatzansprüche, auch hinsichtlich Folgeschäden, sind, soweit sie nicht auf Vorsatz oder grober Fahrlässigkeit beruhen, ausgeschlossen.

Bei unnötiger oder unberechtigter Beanspruchung des Kundendienstes berechnet dieser Zeit- und Wegeentgelt. Reklamationen sind unmittelbar nach Feststellung zu melden. Der Garantieanspruch ist vom Käufer, durch Vorlage der Kaufquittung, nachzuweisen. Bei Nicht-vorlage ist die Reparatur kostenpflichtig. Eine Rückerstattung – nach späterer Einsendung der Kaufquittung – kann nur innerhalb von einem Monat nach Rechnungsdatum gewährt werden.

Diese Garantiezusage ist gültig innerhalb der Bundesrepublik Deutschland
***) 0,14 EUR/Min. aus dem Festnetz der T-Com; Mobilfunk max. 0,42 EUR/Min. (nur für Deutschland)**

PN:16170000A48879

Leggere il presente manuale prima di utilizzare l'apparecchio.

Gentile Cliente,

Grazie per aver acquistato un prodotto Beko. Ci auguriamo che riesca ad ottenere i risultati migliori da questo prodotto, realizzato con tecnologia all'avanguardia e di alta qualità. Pertanto, prima di utilizzare il prodotto, La preghiamo di leggere con attenzione e per intero il presente manuale e ogni altro documento allegato, conservandoli come riferimento per impieghi futuri. Nel caso cedesse il prodotto ad altre persone, consegni loro anche queste istruzioni. Segua tutte le avvertenze e le informazioni riportate nel manuale utente.

Significato dei simboli

I seguenti simboli sono utilizzati in diverse sezioni del presente manuale utente:

	Informazioni importanti e suggerimenti utili sull'utilizzo.
	Avvisi in merito a situazioni pericolose per la sicurezza di persone e cose.
	Avvertenza per superfici calde.

Questo prodotto è stato fabbricato in moderni impianti ecologici, senza causare alcun danno all'ambiente.

L'apparecchio è conforme alla direttiva RAEE.

Non contiene PCB.

1 Istruzioni importanti per la sicurezza e l'ambiente

Istruzioni importanti per la sicurezza Leggere con attenzione e conservare per riferimenti futuri

Questa sezione contiene istruzioni di sicurezza che consentono di prevenire il pericolo di incendio, scossa elettrica, esposizione all'energia delle microonde, di lesioni personali o di danni materiali. L'inosservanza di queste istruzioni invalida la garanzia accordata.

1.1 Sicurezza generale

- Il forno a microonde è concepito solo per riscaldare alimenti e bevande. Alimenti e indumenti asciutti, riscaldamento di termofori, pantofole, spugne, panni asciutti e simili potrebbe portare al rischio di lesioni, accensioni e incendi.

Questo apparecchio è concepito per l'uso domestico e per impieghi affini, come:

- Aree ristoro per il personale in negozi, uffici ed altri ambienti di lavoro; agriturismi
- Clienti di hotel, motel e altri contesti di tipo residenziale;
- Strutture tipo bed & breakfast.
- Non cercare di avviare il forno quando lo sportello è aperto; altrimenti si potrebbe essere esposti alle dannose energie delle microonde. I blocchi di sicurezza non devono essere disattivati né manomessi.
- Non posizionare alcun oggetto tra il lato anteriore e lo sportello del forno. Non lasciare che sporco o residui di agenti di pulizia si formino sulla superficie dell'alloggiamento.
- Qualsiasi lavoro di assistenza che includa la rimozione della copertura di protezione dall'esposizione alle energie delle microonde deve essere effettuato da personale/assistenza autorizzati. Qualsiasi altro approccio è pericoloso.
- Il prodotto è concepito per cucinare, riscaldare e scongelare gli alimenti in casa. Non deve essere usato a scopo commerciale. Il fabbricante non sarà ritenuto responsabile per danni provocati da errato utilizzo.
- Non utilizzare questo apparecchio all'esterno, in bagno, in ambienti umidi o in luoghi in cui può bagnarsi.

1 Istruzioni importanti per la sicurezza e l'ambiente

- Nessuna responsabilità né richiesta in garanzia sarà presa in considerazione per danni derivanti da cattivo utilizzo né gestione non corretta dell'apparecchio.
- Non provare mai a smontare l'apparecchio. Non saranno accettate richieste di garanzia per danni provocati da gestione non corretta.
- Usare solo parti originali o quelle consigliate dal produttore.
- Non lasciare mai questo apparecchio privo di supervisione quando è in uso.
- Usare sempre l'apparecchio su una superficie stabile, piatta, pulita, asciutta e anti-scivolo.
- Questo apparecchio non deve essere usato con timer esterno o sistema di controllo a distanza separato.
- Prima di usare l'apparecchio per la prima volta, pulire tutte le parti. Vedere i dettagli presenti nella sezione "Pulizia e manutenzione".
- Utilizzare l'apparecchio per l'uso previsto, solo secondo quanto descritto in questo manuale. Non utilizzare sostanze chimiche abrasive né vapore su questo apparecchio. Questo forno è concepito soprattutto per riscaldare e cuocere gli alimenti. Non è destinato uso industriale né di laboratorio.
- Non utilizzare l'apparecchio per asciugare abiti o strofinacci da cucina.
- L'apparecchio diventa molto caldo durante l'uso. Prestare attenzione a non toccare le parti calde all'interno del forno.
- Il forno non è concepito per asciugare esseri viventi.
- Non azionare il forno vuoto.
- Usare solo utensili idonei all'utilizzo nei forni a microonde.
- Gli utensili da cucina possono diventare caldi a causa del trasferimento di calore dagli alimenti riscaldati all'utensile stesso. Potrebbe essere necessario indossare guanti da forno per tenere l'utensile.
- Bisogna controllare gli utensili per assicurarsi che siano idonei all'utilizzo nei forni a microonde.

1 Istruzioni importanti per la sicurezza e l'ambiente

- Non mettere il forno su stufe o su altri apparecchi che generano calore. Altrimenti potrebbe danneggiarsi e la garanzia perderebbe validità.
- Il forno a microonde non deve essere posto in un alloggiamento che non sia conforme alle istruzioni per l'installazione.
- Può essere emesso vapore quando si aprono le coperture o i fogli di rivestimento dopo la cottura degli alimenti.
- Utilizzare i guanti quando si estrae qualsiasi alimento caldo.
- L'apparecchio e le sue superfici accessibili potrebbero diventare molto caldi quando l'apparecchio è in uso.
- Sportello e vetro esterno potrebbero essere molto caldi quando l'apparecchio è in uso.

1.1.1 Sicurezza elettrica

- Qualora il cavo di alimentazione risulti danneggiato, dovrà essere sostituito con un cavo o un montaggio specifici, ottenibili presso il produttore o la sua rete di assistenza tecnica.
- Il forno a microonde Beko è conforme agli standard di sicurezza applicabili; pertanto, in caso di danni all'apparecchio o al cavo di alimentazione, esso deve essere riparato o sostituito dal rivenditore, da un centro assistenza o da un centro specializzato e autorizzato per evitare danni. Lavori di riparazione errati o non autorizzati possono provocare danni e rischi per l'utente.
- Assicurarsi che l'alimentazione elettrica sia conforme alle informazioni fornite sulla targhetta di classificazione dell'apparecchio.

  L'unico modo per scollegare l'apparecchio dall'alimentazione è scollegare la spina elettrica dalla presa elettrica.
- Utilizzare l'apparecchio solo con una presa dotata di messa a terra.
- L'apparecchio non deve essere usato se questo o il cavo di alimentazione sono danneggiati.
- Non utilizzare l'apparecchio con una prolunga.
- Non toccare mai l'apparecchio o la spina elettrica con mani umide o bagnate.

1 Istruzioni importanti per la sicurezza e l'ambiente

- Posizionare l'apparecchio in modo tale che la spina sia sempre accessibile.
- Per evitare danni al cavo di alimentazione, evitare di schiacciarlo, piegarlo o strofinarlo su bordi taglienti. Tenere il cavo di alimentazione lontano da superfici calde e fiamme libere.
- Assicurarsi che non ci sia il rischio che il cavo di alimentazione possa essere tirato accidentalmente o che qualcuno possa passare sullo stesso quando l'apparecchio è in uso.
- Scollegare l'apparecchio prima di ogni pulizia e quando non è in uso.
- Non tirare il cavo di alimentazione dell'apparecchio per scollegarlo dall'alimentazione e non avvolgere mai il cavo attorno all'apparecchio.
- Non immergere l'apparecchio, il cavo di alimentazione o la spina elettrica in acqua o in altri liquidi. Non tenerlo sotto acqua corrente.
- Quando si riscaldano alimenti in contenitori di plastica o carta, controllare il forno frequentemente perché esiste la possibilità di incendio.
- Rimuovere strisce metalliche e/o manici di metallo dai sacchetti di carta o plastica prima di utilizzare nel forno sacchetti idonei al forno a microonde.
- Se si osserva del fumo, disattivare o disconnettere l'apparecchio e tenere lo sportello chiuso per estinguere le fiamme.
- Non utilizzare la parte interna del forno per conservare oggetti. Non lasciare oggetti di carta, materiali da cucina o alimenti all'interno del forno quando non è in uso.
- Il contenuto di biberon e barattoli di alimenti per bambini deve essere mescolato o scosso e la temperatura deve essere controllata prima del consumo, per evitare ustioni.
- Questo apparecchio è un dispositivo di Gruppo 2 Classe B ISM. Il Gruppo 2 include tutti i dispositivi ISM (industriali, scientifici e medici) in cui l'energia di radio-frequenza è generata intenzionalmente e/o utilizzata in forma di radiazioni elettromagnetiche per il trattamento di materiali e dispositivi per elettroerosione.

1 Istruzioni importanti per la sicurezza e l'ambiente

- Gli apparecchi di Classe B sono idonei per essere usati in ambienti domestici e ambienti direttamente collegati a una rete di alimentazione elettrica a bassa tensione.
- Lo sportello o la superficie esterna dell'apparecchio può diventare calda durante l'uso.

1.1.2 Sicurezza del prodotto

- Riscaldare le bevande con le microonde può provocare la loro ebollizione con produzione di schizzi dopo l'estrazione dal forno; pertanto prestare attenzione quando si prendono i contenitori.
- Non arrostire nulla nel forno. L'olio caldo può danneggiare i componenti e i materiali del forno e potrebbe anche provocare ustioni alla pelle.
- Forare gli alimenti con crosta spessa come patate, zucchine, mele e castagne.
- L'apparecchio deve essere posizionato in modo tale che il lato posteriore sia rivolto verso la parete.
- Prima di spostare l'apparecchio, fissare il piatto girevole per evitare che si danneggi.
- Le uova nel guscio e quelle bollite non devono essere riscaldate nei forni a microonde poiché potrebbero esplodere, anche al termine del riscaldamento in microonde.
- Non rimuovere le parti che sono dietro e ai lati dell'apparecchio, esse proteggono le distanze minime tra le pareti dell'alloggiamento e l'apparecchio per consentire l'adeguata circolazione dell'aria.

1.2 Uso previsto

- Se non si è in grado di mantenere il forno in condizioni pulite, la superficie potrebbe deteriorarsi e avere un effetto negativo sulla durata dell'apparecchio e dare origine anche a situazioni pericolose.
- Pulire le guarnizioni dello sportello e le parti adiacenti: Usare acqua insaponata. Pulire usando un panno per piatti, non strofinare. Non usare raschiatoi in metallo o vetro per la pulizia.
- **AVVERTENZA:** Se lo sportello o le guarnizioni dello sportello sono danneggiati, il forno non deve essere utilizzato finché non sia stato riparato da una persona qualificata.

1 Istruzioni importanti per la sicurezza e l'ambiente

- **AVVERTENZA:** Solo persone competenti devono eseguire interventi di riparazione o assistenza che prevedono la rimozione del coperchio che protegge dall'esposizione a raggi a microonde.
- **AVVERTENZA:** Liquidi o altri alimenti non devono essere riscaldati in contenitori chiudi perché c'è il rischio di esplosione.
- Il forno deve essere pulito regolarmente e tutti i depositi di cibo devono essere rimossi.
- Devono esserci almeno 20 cm di spazio libero sopra alla superficie superiore del forno.
- Non usare l'apparecchio per scopi diversi da quello previsto.
- Non usare l'apparecchio come fonte di calore.
- Il forno a microonde è concepito solo per scongelare, cuocere e riscaldare alimenti.
- Non cuocere troppo gli alimenti; altrimenti si potrebbe provocare un incendio.
- Non utilizzare dispositivi di pulizia con vapore per pulire l'apparecchio.

1.3 Sicurezza dei bambini

- Si consiglia attenzione estrema quando viene utilizzato vicino a bambini e persone che hanno capacità fisiche, sensoriali o mentali ridotte.
- Il presente apparecchio può essere utilizzato da bambini a partire da 8 anni di età e da persone con capacità fisiche, sensoriali o mentali limitate o che non hanno conoscenze ed esperienza, a condizione che siano sotto supervisione per un uso sicuro del prodotto o siano stati istruiti o comprendano i potenziali pericoli derivanti dall'uso del prodotto. I bambini non devono giocare con l'apparecchio. Le procedure di pulizia e manutenzione da parte dell'utente non devono essere eseguite da bambini a meno che non ricevano supervisione da parte di adulti.
- Pericolo di soffocamento! Tenere tutti i materiali di imballaggio lontani dalla portata dei bambini.

1 Istruzioni importanti per la sicurezza e l'ambiente

- Consentire ai bambini di utilizzare il forno senza supervisione solo quando sono state fornite istruzioni adeguate in modo che il bambino sia in grado di usare il forno a microonde in sicurezza e comprenda i pericoli derivanti da uso non corretto.
- A causa del calore eccessivo che deriva dalle modalità grill e combinata, ai bambini deve essere consentito l'uso di queste modalità solo con la supervisione di un adulto.
- Tenere prodotto e cavo di alimentazione in modo che siano inaccessibili ai bambini di età inferiore agli 8 anni.
- L'apparecchio e le sue superfici accessibili potrebbero diventare molto caldi quando l'apparecchio è in uso. Tenere fuori dalla portata dei bambini.
- Questo apparecchio è pensato per l'uso da parte di persone (compresi i bambini) con ridotte capacità fisiche, sensoriali o mentali o mancata esperienza o conoscenze solo sotto supervisione o con istruzioni riguardanti l'uso dell'apparecchio da parte di una persona responsabile della loro sicurezza.
- I bambini devono essere controllati per assicurarsi che non giochino con l'apparecchio.
- **AVVERTENZA:** Consentire ai bambini di utilizzare il forno senza supervisione solo quando sono state fornite istruzioni adeguate in modo che il bambino sia in grado di usare il forno a microonde in sicurezza e comprenda i pericoli derivanti da uso non corretto.
- **AVVERTENZA:** Non cuocere direttamente gli alimenti sul vassoio di vetro. Mettere gli alimenti in/su utensili appropriati per la cucina prima di metterli nel forno.

1.4 Conformità alla direttiva RAEE e smaltimento rifiuti

Questo prodotto è conforme alla direttiva UE RAEE (2012/19/UE). Questo prodotto porta un simbolo di classificazione per la strumentazione elettrica ed elettronica di scarto (WEEE).

Questo prodotto è stato realizzato con componenti di alta qualità e materiali che possono essere riutilizzati e sono idonei a essere riciclati. Non smaltire i componenti dell'apparecchio con i normali rifiuti domestici o con altri tipi di rifiuti. Portarlo presso un punto di raccolta per il riciclaggio di apparecchiature elettriche ed elettroniche. Rivolgersi alle autorità locali per informazioni sui punti di raccolta presenti nella propria zona.

1 Istruzioni importanti per la sicurezza e l'ambiente

1.5 Conformità alla direttiva RoHS

Il prodotto acquistato è conforme alla direttiva UE RoHS (2011/65/UE). Non contiene materiali dannosi e vietati specificati nella Direttiva.

1.6 Informazioni di imballaggio

I materiali che compongono l'imballaggio del prodotto sono realizzati con materiali riciclabili in conformità con le nostre Normative Ambientali Nazionali. Non smaltire i materiali dell'imballaggio con i rifiuti domestici o altri rifiuti. Portarli presso i punti di raccolta imballaggi indicati dalle autorità locali.

2 Specifiche tecniche del prodotto

2.1 Panoramica

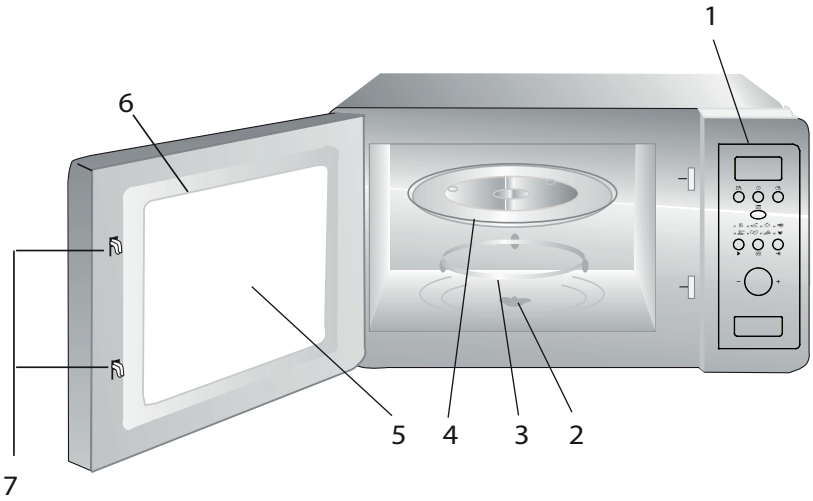

1. Pannello di controllo
2. Asta piatto girevole
3. Supporto piatto girevole
4. Vassoio di vetro
5. Vetro sportello forno
6. Gruppo sportello
7. Sistema di interblocco di sicurezza sportello

2.2 Dati tecnici

Tensione nominale:	230 V~50 Hz,
Frequenza operativa	2450 MHz
Potenza nominale in ingresso (microonde)	1050 W
Potenza nominale in uscita (microonde)	700 W
Capacità forno	17 L
Diametro piatto girevole	Ø 245 mm
Timer	0-95'
Dimensioni esterne	595x336x382 mm
Peso netto	Circa 14,5 kg

I contrassegni sull'apparecchio o i valori dichiarati in altri documenti in dotazione con l'apparecchio sono valori ottenuti in condizioni di laboratorio secondo gli standard pertinenti. Questi valori possono variare secondo l'utilizzo dell'apparecchio e le condizioni ambientali.

2 Specifiche tecniche del prodotto

2.3 Installazione del piatto girevole

- Non posizionare mai il vassoio di vetro al contrario. Il vassoio di vetro non deve mai essere ridotto.
- Durante la cottura devono essere sempre utilizzati il vassoio di vetro e il supporto del piatto girevole.
- Tutti gli alimenti e i contenitori di alimenti devono essere posti sul vassoio di vetro per la cottura.
- Se il vassoio di vetro o il supporto del piatto girevole si lesionano o si rompono, contattare il centro assistenza autorizzato più vicino.
- Non cuocere direttamente gli alimenti sul vassoio di vetro. Mettere gli alimenti in/su utensili appropriati per la cucina prima di metterli nel forno.

3 Descrizione dell'elettrodomestico

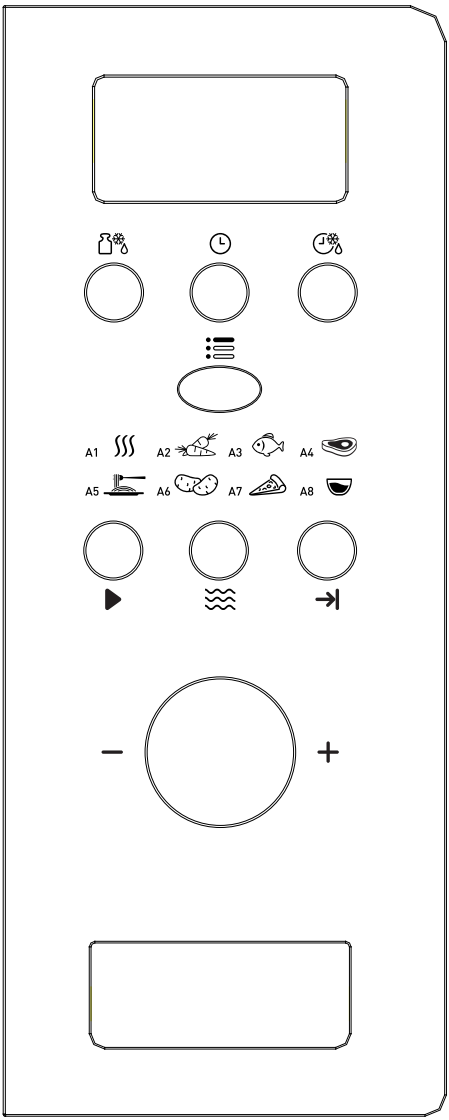

- Scongelamento a peso
- Orologio/preimpostato
- Scongelamento a tempo
- Menu
- Avvio rapido
- Microonde
- Annulla/Interrompi
- A-1 Riscaldamento automatico
- A-2 Verdure
- A-3 Pesce
- A-4 Carne
- A-5 Pasta
- A-6 Patate
- A-7 Riscalda pizza
- A-8 Zuppa

4 Installazione e collegamento

4.1 Mobili a incasso

L'alloggiamento a incasso non deve avere una parete posteriore dietro l'apparecchio.

L'altezza di installazione minima è di 85 cm.

Non coprire le aperture di ventilazione e i punti di ingresso dell'aria.

1.

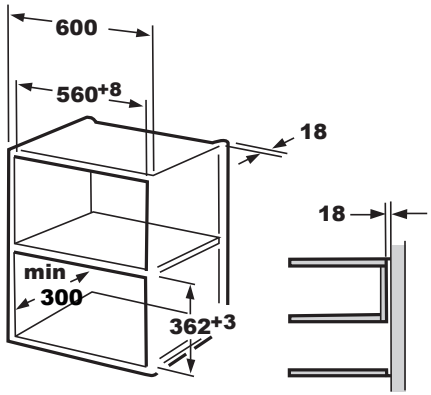

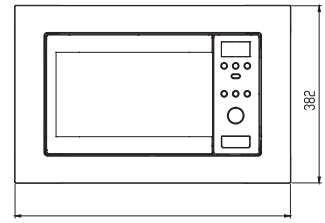

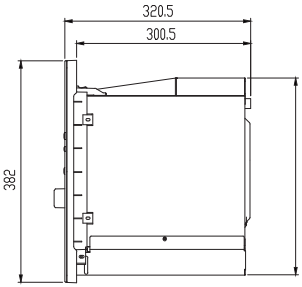

2.

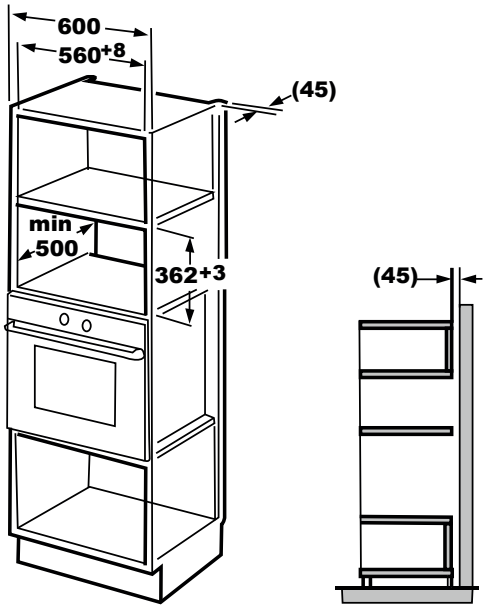

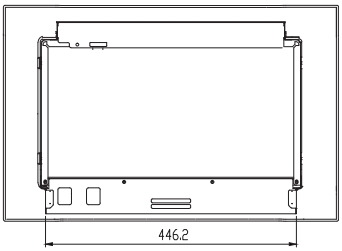

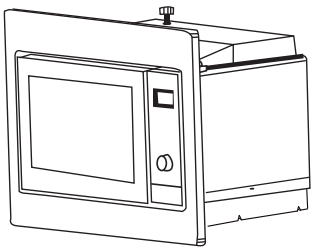

4 Installazione e collegamento

4.2 Installazione del forno

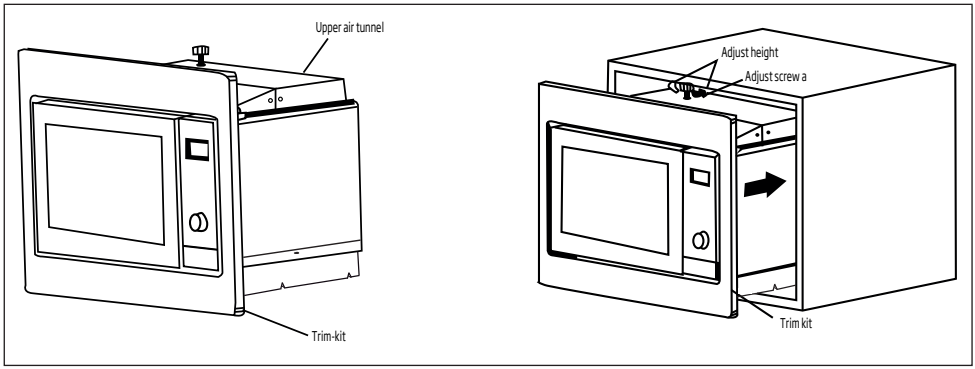

1. Installare il forno nell'alloggiamento.
- Non intrappolare né piegare il cavo di alimentazione.
- Assicurarsi che il forno sia installato nel centro dell'alloggiamento.

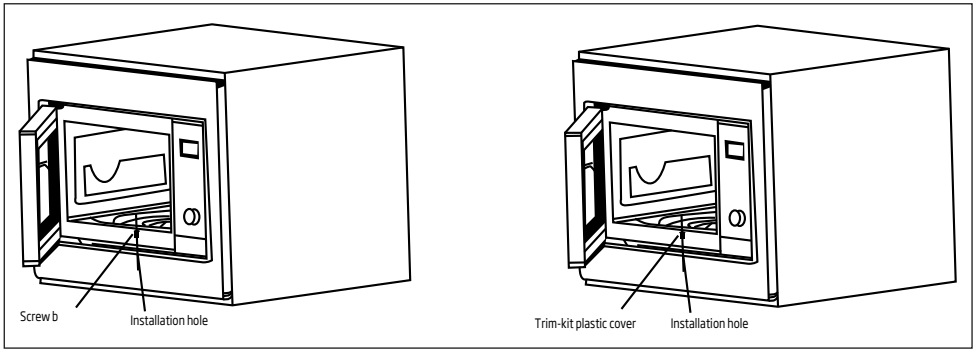

2. Aprire lo sportello; fissare il forno all'alloggiamento con la VITE B nel FORO DI INSTALLAZIONE del KIT DI LIMITAZIONE. Poi fissare la COPERTURA IN PLASTICA DI LIMITAZIONE al FORO DI INSTALLAZIONE.

5 Funzionamento dell'apparecchio

5.1 Impostazione orologio

Quando il forno a microonde è collegato all'elettricità, il forno visualizza "0:00", il cicalino suona una volta.

1. Premere " ", le cifre dell'ora lampeggiano e l'indicatore dell'orologio " " si accenderà.
2. Ruotare " " per regolare le ore, le ore immesse devono essere comprese tra 0--23.
3. Premere " ", le cifre dei minuti lampeggiano.
4. Ruotare " " per regolare i minuti, i minuti immessi devono essere compresi tra 0--59.
5. Premere " " per terminare l'impostazione dell'orologio. L'indicatore dell'orologio " " scompare, ":" lampeggia e l'orario si illumina.

5.2 Cottura alimenti

Premere " ", "P100" lampeggia. Quindi ruotare " " per selezionare la potenza, "P100", "P80"... e "P10" si visualizzano in ordine. Premere " " per confermare, quindi ruotare " " per impostare il tempo di cottura.

Premere " " per avviare la cottura.

Esempio: Se si desidera utilizzare 80% di potenza microonde per una cottura di alimenti di 20 minuti, è possibile utilizzare il forno secondo i punti che seguono.

1. Premere " ", lo schermo mostra "P100".
2. Ruotare " " per impostare la potenza del microonde all'80% sino a che il forno non indica "P 80".
3. Premere " " per confermare, lo schermo mostra "P 80".
4. Ruotare " " per regolare il tempo di cottura finché il forno visualizza "20:00".
5. Premere " " per iniziare la cottura oppure premere " " per cancellare le impostazioni.

5 Funzionamento dell'apparecchio

Nota: la misura di ciascuna fase per la regolazione del tempo è la seguente:

0---1 min : 5 secondi
1---5 min : 10 secondi
5---10 min : 30 secondi
10---30 min : 1 minuto
30---95 min : 5 minuti

Istruzioni tastiera microonde

Ordine	Display	Potenza microonde
1	P 100	100%
2	P 80	80%
3	P 50	50%
4	P 30	30%
5	P 10	10%

5.3 Preimpostazione cottura

1. Impostare prima l'orologio. (Consultare le istruzioni dell'impostazione dell'orologio.)

Esempio: Se si desidera utilizzare 80% di potenza microonde per una cottura di alimenti di 15 minuti, è possibile utilizzare il forno secondo i punti che seguono.

- Premere " ", lo schermo mostra "P100".
- Ruotare " " per impostare la potenza del microonde all'80% sino a che il forno non indica "P 80".
- Premere " " per confermare, lo schermo mostra "P 80".
- Ruotare " " per regolare il tempo di cottura finché il forno visualizza "15:00".
- Prestare attenzione! Non premere " " per avviare la cottura.

2. Premere " ", le cifre dell'ora lampeggiano e l'indicatore " " si accenderà.
3. Ruotare " " per regolare le ore; le ore immesse devono essere comprese tra 0--23.
4. Premere " ", le cifre dei minuti lampeggiano.
5. Ruotare " " per regolare i minuti; i minuti immessi devono essere compresi tra 0--59.
6. Premere " " per terminare l'impostazione. L'indicatore dell'orologio " " lampeggia. Se lo sportello è chiuso, il cicalino squilla due volte quando il tempo inizia automaticamente e l'indicatore dell'orologio " " si spegne.

5.4 Scongelamento a peso

1. Premere il pulsante " ". Lo schermo indica "dEF1", " " e " " si accende.
2. Ruotare " " per selezionare il peso degli alimenti. Il peso è compreso tra 100 e 2000 g.
3. Premere " " per iniziare a scongelare gli alimenti. " " e " " si accendono.

5.5 Scongelamento a tempo

1. Premere il pulsante " ". Lo schermo indica "dEF2", " " e " " si accendono.
2. Ruotare " " per selezionare la zona di cottura. Il tempo massimo è 95 minuti.
3. Premere " " per iniziare a scongelare gli alimenti. " " e " " si accendono.

5.6 Cottura multisezione

Per la cottura possono essere impostate almeno 3 sezioni. Nella cottura multi-sezione se una sezione è scongelamento, bisogna mettere scongelamento come prima sezione.

5 Funzionamento dell'apparecchio

Esempio: Se si desiderano utilizzare "20 minuti di potenza microonde 100% + 5 minuti di potenza microonde 80% " per cucinare alimenti.

1. Premere il cuscinetto "≋", lo schermo mostra "P100".
2. Premere " ≋ " per confermare la potenza del microonde.
3. Ruotare " " per selezionare il tempo di cottura.
4. Premere il cuscinetto "≋", lo schermo mostra "P100".
5. Ruotare " " per selezionare la potenza microonde 80%.
6. Premere il cuscinetto " ≋ ", quindi ruotare " " per selezionare il tempo di cottura della potenza microonde 80%.
7. Premere " ▶ " per iniziare la cottura oppure premere "→|" per cancellare le impostazioni.

5.7 Avvio/Avvio rapido

Quando il forno è in attesa, premere " ▶ " per iniziare a cucinare alimenti con livello di potenza massimo per 1 minuti. Ad ogni pressione aumenterà di un minuto. Il tempo di cottura massimo è 95 minuti.

5.8 Menu automatico

Esempio: Se si desidera usare "Menu automatico" per cuocere 250 g di pesce.

1. Premere "☰", "▭" e "AUTO COOK" si illuminano.
2. Ruotare " " per selezionare la funzione desiderata.
3. Premere il pulsante"☰" per confermare.
4. Ruotare " " per selezionare il peso del pesce. "g" si illumina.
5. Premere " ▶ " per avviare. "g" si spegne, "▭" e "AUTO COOK" lampeggiano.

5.9 Funzione blocco bambini

Blocco: Durante l'attesa premere " →| " per 3 secondi, si sente un lungo "bip" che indica l'ingresso nello stato di blocco bambini e il forno visualizza "L O C K".

Uscita dal blocco: Durante il blocco premere " → " per 3 secondi, si sente un lungo "bip" che indica che il blocco è stato rilasciato.

5.10 Funzione informazioni

1. Nello stato microonde, premere " ≋ " , la potenza attuale verrà visualizzata per 4 secondi. Dopo 4 secondi, il forno torna allo stato precedente;
2. In stato di cottura, premere " 🕒 " per chiedere il tempo corrente e il tempo lampeggia per 4 secondi.
3. In stato preimpostazione, premere " 🕒 " per chiedere il tempo di preimpostazione e questo lampeggia per 4 secondi.

5 Funzionamento dell'apparecchio

Procedura menu automatico:

Menu	Ordine	Peso	Display
A-1 Riscaldamento automatico	1	200 g	200 g
		400 g	400 g
		600 g	600 g
A-2 Verdure	2	200 g	200 g
		300 g	300 g
		400 g	400
A-3 Pesce	3	250 g	250 g
		350 g	350 g
		450 g	450 g
A-4 Carne	4	250 g	250 g
		350 g	350 g
		450 g	450 g
A-5 Pasta	5	50 g (con acqua 450 ml)	50 g
		100 g (con acqua 800 ml)	100 g
A-6 Patate	6	200 g	200 g
		400 g	400 g
		600 g	600 g
A-7 Riscalda pizza	7	200 g	200 g
		400 g	400 g
A-8 Zuppa	8	200 ml	200 ml
		400 ml	400 ml

6 Pulizia e manutenzione

6.1 Pulizia

AVVERTENZA: Non utilizzare mai gasolio, solventi, agenti di pulizia abrasivi, oggetti metallici o spazzole dure per pulire l'apparecchio.

AVVERTENZA: Non immergere mai l'apparecchio in acqua o il suo cavo di alimentazione o altro liquido.

1. Spegnere il dispositivo e scollegarlo dalla presa elettrica.
2. Attendere il completo raffreddamento dell'apparecchio.
3. Mantenere pulita la parte interna del forno. Pulire con un panno umido quando alimenti schizzati o liquidi versati si attaccano alle pareti del forno. Può essere utilizzato un detergente delicato se il forno si sporca molto. Evitare di utilizzare agenti di pulizia a spruzzo o aggressivi perché potrebbero provocare macchie, segni e opacità sulla superficie dello sportello.
4. Le superfici esterne del forno devono essere pulite con un panno umido. Non lasciare entrare acqua dalle aperture di ventilazione per impedire danni alle parti del forno.
5. Pulire di frequente entrambi i lati dello sportello e il vetro, le guarnizioni dello sportello e le parti vicine alle guarnizioni con un panno umido per rimuovere eccessi e macchie da schizzi. Non usare agenti di pulizia abrasivi.
6. Non lasciar bagnare il pannello di controllo. Pulire con un panno morbido umido. Lasciare lo sportello del forno aperto per impedire un funzionamento accidentale quando si pulisce il pannello di controllo.
7. Se si accumula vapore all'interno o attorno allo sportello del forno, pulire con un panno morbido. Questo può verificarsi quando il forno a microonde è utilizzato in condizioni di alta umidità. Ciò è normale.
8. In alcuni casi può essere necessario rimuovere la parte in vetro per la pulizia. Lavare in acqua calda saponata o in lavastoviglie.
9. L'anello del rullo e la base del forno devono essere puliti regolarmente per evitare rumori eccessivi. Sarà sufficiente pulire la superficie inferiore del forno con un detergente delicato. Lavare l'anello del rullo in acqua calda saponata o in lavastoviglie. Quando si rimuove l'anello del rullo dalla base interna del forno per la pulizia, assicurarsi di installarlo nella posizione corretta quando lo si rimonta.
10. Per rimuovere i cattivi odori dal forno, mettere un bicchiere di acqua con succo e buccia di un limone in una ciotola profonda adatta all'uso in microonde e azionare il forno per 5 minuti in modalità microonde. Poi asciugare bene con un panno morbido.
11. Contattare l'assistenza autorizzata quando la lampadina del forno deve essere sostituita.
12. Il forno deve essere pulito regolarmente e tutti i depositi di cibo devono essere rimossi. Se il forno non è mantenuto pulito, possono verificarsi difetti alla superficie che influenzano negativamente il ciclo di vita dell'apparecchio e potenzialmente provocano rischi.
13. Non smaltire questo apparecchio con i rifiuti domestici; i forni vecchi devono essere smaltiti in centri speciali per rifiuti previsti dai comuni.
14. Quando il forno a microonde è usato in modalità grill, una piccola quantità di fumo e odori può essere avvertita: essa scompare dopo un breve periodo di utilizzo.

6.2 Conservazione

- Se non si intende utilizzare l'apparecchio per un periodo prolungato, conservarlo con cura.
- Assicurarsi che l'apparecchio sia scollegato, raffreddato e completamente asciutto.
- Conservare l'apparecchio in un luogo fresco e asciutto.
- Tenere l'apparecchio lontano dalla portata dei bambini.

7 Risoluzione problemi

Normale	
Il forno a microonde interferisce con la ricezione TV.	La ricezione radio e TV può essere influenzata dal funzionamento del forno a microonde. È simile all'interferenza provocata da piccoli apparecchi elettrici, come mixer, aspirapolvere e ventilatore elettrico. Ciò è normale.
La luce del forno è scura.	Con la cottura a microonde a bassa potenza, la luce del forno potrebbe oscurarsi. Ciò è normale.
Accumulo di vapore sullo sportello, aria calda che fuoriesce dalle aperture	Durante la cottura, può prodursi vapore dagli alimenti. La maggior parte di questo vapore fuoriesce dalle aperture. Ma potrebbe accumularsene un po' su una parte fredda, come lo sportello del forno. Ciò è normale.
Forno avviato in modo accidentale senza alimenti all'interno.	Non è consentito utilizzare l'apparecchio senza alimenti dentro. È molto pericoloso.

Problema	**Possibile causa**	**Soluzione**
Il forno non si avvia.	(1) Il cavo di alimentazione non è collegato correttamente.	Scollegare. Poi ricollegare di nuovo dopo 10 secondi.
	(2) Il fusibile è bruciato o è attivato l'interruttore di circuito.	Sostituire il fusibile o reimpostare l'interruttore di circuito (farlo riparare da un professionista della nostra azienda).
	(3) Problemi con la presa elettrica.	Testare la presa con altri apparecchi elettrici.
Il forno non si riscalda.	(4) Lo sportello non è chiuso bene.	Chiudere bene lo sportello.
Il piatto girevole fa rumore quando il forno a microonde è in funzione.	(5) Il piatto girevole e la parte bassa del forno sono sporchi.	Vedere la sezione "Pulizia e manutenzione" per pulire le parti sporche.

CERTIFICATO DI GARANZIA

La presente garanzia commerciale si intende aggiuntiva e non sostitutiva di ogni altro diritto di cui gode il consumatore, intendendo per consumatore esclusivamente colui che utilizza il bene per scopi estranei all'attività imprenditoriale o professionale eventualmente svolta e pertanto per uso domestico/privato, e in particolare non pregiudica in alcun modo i dritti del consumatore stabiliti dal Dlgs 206/05. BEKO Italy S.r.l. in conformità alla facoltà prevista dalla legge, offre al consumatore una garanzia commerciale aggiuntiva, nei termini e nei modi di seguito indicati.
Questo certificato non deve essere spedito per la convalida. E' valido e operante solo se conservato assieme alla ricevuta fiscale o altro documento reso fiscalmente obbligatorio.

Condizioni di Garanzia

1. BEKO Italy S.r.l. garantisce l'apparecchio per un periodo di 2 anni dalla data di acquisto (12 mesi se acquistato con fattura di vendita e non con scontrino fiscale).
2. La garanzia è valida esclusivamente sul territorio italiano compresa la Repubblica di San Marino e la città del Vaticano e deve essere comprovata da scontrino fiscale o fattura, che riporti il nominativo del Rivenditore, la data di acquisto dell'apparecchio nonché gli estremi i identificativi dello stesso (tipo, modello).
3. Per garanzia s'intende la sostituzione o riparazione gratuita delle parti componenti l'apparecchio che sono risultate difettose all'origine, per vizi di fabbricazione.
4. L'utente decade dai dritti di garanzia se non denuncia il difetto di conformità entro 2 mesi dalla scoperta dello stesso.
5. Diritto di Chiamata: gratuita per i primi 12 mesi di garanzia, a pagamento per gli altri 12 mesi nel caso l'utente non sia in grado di provare che il difetto sia dovuto a vizio di conformità del prodotto.
6. Manodopera e ricambi gratuiti per i 24 mesi del periodo di garanzia.
7. L'intervento di riparazione viene effettuato presso il centro di assistenza reperibile presso il call centre e sul sito www.beko.it, fatto salvo i casi d impossibilità oggettiva o di forza maggiore.
8. La riparazione o sostituzione dei componenti o dell'apparecchio stesso, non estendono la durata della garanzia.
9. Tutte le parti asportabili e tutte le parti estetiche, non sono coperte da garanzia.
10. Tutti i materiali soggetti ad usura non sono coperti da garanzia a meno che venga dimostrata la difettosità risalente a vizio di fabbricazione delle stesse.
11. La BEKO Italy S.r.l. declina ogni responsabilità per eventuali danni che possano derivare, direttamente od indirettamente, a persone e cose come conseguenza del mancato rispetto delle istruzioni tutte, incluse nell'apposito Manuale per l'uso dell'apparecchio allegato a ciascuno apparecchio, da parte dell'utente ed in particolar modo per quanto concerne le avvertenze relative alla installazione, all'uso ed alla manutenzione dell'apparecchio stesso.
12. La garanzia non diventa operante e l'assistenza sarà effettuata totalmente a pagamento nei seguenti casi:

    a. Danni dovuti al trasporto o alla movimentazione delle merci.
    b. Interventi di installazione e montaggio, così come l'errata connessione o errata erogazione dalle reti di alimentazione, mancanza di allacciamento alla presa di terra.
    c. Installazione errata, imperfetta o incompleta, per incapacità d'uso da parte dell'Utente, se mancano gli spazi necessari ad operare attorno ai prodotti, per eccessiva o scarsa temperatura dell'ambiente,.
    d. Interventi nei quali non è stato riscontrato il difetto lamentato, o per generici problemi di funzionamento causati da errata impressione del cliente
    e. Danni causati da agenti atmosferici (fulmini, terremoti, incendi, alluvioni, ecc.)
    f. Se il numero di matricola risulta asportato, cancellato o manomesso.
    g. Riparazioni, modifiche o manomissioni effettuate da persone non autorizzate dal produttore o comunque per cause non dipendenti dal prodotto. Per guasti dovuti a mancanza di regolare manutenzione (pulizia e manutenzione del prodotto.).
    h. Mancanza dei documenti fiscali o se gli stessi risultano contraffatti o non inerenti al prodotto.
    i. L'uso improprio dell'apparecchio, non di tipo domestico o diverso da quanto stabilito dal produttore, fa decadere il dritto alla Garanzia.
    j. Per tutte le circostanze esterne che non siano riconducibili a difetti di fabbricazione dell'elettrodomestico.
    k. Si intendono a pagamento anche tutti gli eventuali trasporti necessari per lo svolgimento degli interventi legati ai casi citati.

Il Servizio Assistenza di BEKO Italy S.r.l. è l'unico autorizzato a riparare i prodotti a marchio BEKO. Per ogni controversia è competente il foro di Milano.
Durante e dopo il periodo di garanzia, vi consigliamo di rivolgervi sempre ai nostri centri di assistenza autorizzati. Per contattare il Centro di Assistenza Tecnica Autorizzato operante nella sua zona chiami il numero unico per l'Italia:

02.03.03

Prima di contattare l'assistenza tecnica, al fine di agevolare la gestione della chiamata, è necessario avere a portata di mano il modello del prodotto e il documento fiscale di acquisto.

Avant d'utiliser l'appareil, veuillez lire ce manuel !

Chère cliente, cher client,

Merci d'avoir choisi les produits Beko. Nous espérons que ce produit, fabriqué dans des installations modernes et soumis à un processus de contrôle qualité rigoureux, vous offre les meilleures performances possibles. C'est pourquoi nous vous recommandons, avant d'utiliser ce produit, de lire attentivement ce manuel et tous les autres documents fournis et de les conserver soigneusement pour toute consultation future. Si vous confiez le produit à quelqu'un d'autre, n'oubliez pas de lui remettre également le manuel d'utilisation. Veillez à bien respecter les consignes et les instructions figurant dans le manuel d'utilisation.

Signification des symboles

Les symboles suivants sont utilisés tout au long de ce manuel :

	Informations importantes et conseils utiles sur l'utilisation de l'appareil.
	Avertissement sur les situations dangereuses concernant la sécurité des biens et des personnes.
	Avertissement en cas de contact avec une surface brûlante.

Ce produit a été fabriqué dans une usine moderne respectueuse de l'environnement.

Cet appareil est conforme à la directive DEEE

Ne contient pas de PCB.

1 Instructions importantes en matière de sécurité et d'environnement

Cette section contient les consignes de sécurité qui aident à se prémunir contre les risques d'incendie, d'électrocution, d'exposition aux fuites d'énergie à micro-ondes, de dommages corporels ou de dégâts matériels. Le non-respect de ces consignes annule la garantie.

1.1 Consignes générales de sécurité

- N'essayez pas de mettre le four en marche lorsque la porte est ouverte ; vous seriez exposés à l'énergie des micro-ondes. Évitez de désactiver ou de tripatouiller le verrouillage de sécurité.
- Ne jouez avec aucun des objets entre la face avant et la porte du four. Ne permettez pas l'accumulation de la poussière ou des résidus d'agent nettoyant sur les surfaces de fermeture.
- Toutes les opérations de maintenance impliquant le retrait du couvercle de protection contre l'exposition à l'énergie des micro-ondes doivent être réalisés par des personnes/ou des services après-vente agréés.
- Votre appareil est conçu pour la cuisson, le chauffage et la décongélation des aliments à domicile. Il ne doit pas être utilisé à des fins commerciales. Le fabricant ne saurait être tenu responsable des dommages découlant d'une utilisation inappropriée.
- N'utilisez pas l'appareil à l'extérieur, dans une salle de bain, dans des environnements humides ou dans des endroits où il peut se mouiller.
- Tout dommage résultant d'une utilisation inappropriée de l'appareil annule la responsabilité du fabricant ou toute réclamation au titre de la garantie.
- N'essayez jamais de démonter l'appareil. Aucune réclamation au titre de la garantie ne sera acceptée pour les dégâts résultant d'une manipulation incorrecte.
- Utilisez uniquement des pièces d'origine ou pièces recommandées par le fabricant.
- Ne laissez pas l'appareil sans surveillance lorsque vous l'utilisez.
- Utilisez toujours l'appareil sur une surface stable, plate, propre, sèche et non glissante.

1 Instructions importantes en matière de sécurité et d'environnement

- Cet appareil ne doit pas être utilisé avec une minuterie extérieure ou un système de télécommande séparé.
- Avant d'utiliser l'appareil pour la première fois, nettoyez-en toutes les pièces. Reportez-vous aux renseignements fournis dans la rubrique « Nettoyage et entretien ».
- Utilisez l'appareil uniquement aux fins pour lesquelles il a été conçu, conformément aux instructions du présent manuel. N'utilisez pas de produits chimiques abrasifs ou de la vapeur sur l'appareil. Ce four a été particulièrement conçu pour chauffer et cuire les aliments. Il n'est pas destiné à un usage industriel ou en laboratoire.
- N'utilisez pas l'appareil pour sécher les vêtements ou les torchons.
- L'appareil devient très chaud lorsqu'il est utilisé. Évitez de toucher les pièces chaudes à l'intérieur du four.
- Votre four n'est pas destiné au séchage d'un quelconque être vivant.
- Ne mettez pas l'appareil en marche lorsqu'il est vide.
- Les récipients de cuisson peuvent devenir très chauds en raison du transfert de chaleur des aliments chauffés au récipient. Vous aurez besoin des gants de cuisine pour tenir les récipients.
- Vérifiez que les récipients sont appropriés pour une utilisation dans des fours à micro-ondes.
- Ne placez pas le four au-dessus des cuisinières ou de tout autre appareil produisant de la chaleur. Sinon, il pourrait être endommagé et la garantie annulée.
- Ne placez pas le four à micro-ondes dans une armoire non conforme aux instructions d'installation.
- De la vapeur pourrait s'échapper lorsque vous ouvrez les couvercles ou le papier après la cuisson des aliments.
- Portez des gants de cuisine lorsque vous devez sortir des mets chauds du four.
- L'appareil et ses surfaces accessibles peuvent devenir très chauds lorsque l'appareil est en cours d'utilisation.
- La porte et la vitre externe peuvent devenir très chaudes lorsque l'appareil est en cours d'utilisation.

1 Instructions importantes en matière de sécurité et d'environnement

1.2 Sécurité électrique

- Les fours à micro-ondes Beko sont conformes aux normes de sécurité applicables. Par conséquent, en cas de dommage sur l'appareil ou son câble d'alimentation, faites-le réparer ou remplacer par le revendeur, le centre de services, un spécialiste ou des services habilités afin de prévenir tout danger. Des réparations défectueuses et non professionnelles peuvent être sources de danger et de risque pour l'utilisateur.
- Assurez-vous que votre source d'alimentation électrique est conforme aux informations spécifiées sur la plaque signalétique de votre appareil.

  Le seul moyen de déconnecter l'appareil de l'alimentation électrique consiste à le débrancher de la prise électrique.
- Utilisez l'appareil uniquement avec une prise de terre.
- N'utilisez jamais l'appareil si le câble d'alimentation ou l'appareil lui-même est endommagé.
- N'utilisez pas de cordon prolongateur avec l'appareil.
- Ne touchez jamais l'appareil ou sa prise avec les mains humides ou mouillées.
- Placez l'appareil de manière à ce que la prise soit toujours accessible.
- Pour éviter d'endommager le câble d'alimentation, évitez de l'aplatir, de le plier ou même de le frotter contre des bords coupants. Éloignez le câble d'alimentation de toute surface brûlante et des flammes.
- Assurez-vous qu'il n'y ait aucun risque de traction accidentelle sur le câble d'alimentation et que personne ne risque de trébucher sur le câble, lorsque l'appareil est en marche.
- Débranchez l'appareil avant chaque nettoyage et lorsque l'appareil n'est pas en cours d'utilisation.
- Ne tirez pas sur le câble d'alimentation de l'appareil pour le débrancher de l'alimentation et n'enroulez jamais le câble d'alimentation tout autour de l'appareil.

1 Instructions importantes en matière de sécurité et d'environnement

- N'immergez pas l'appareil, le câble d'alimentation ou la prise d'alimentation électrique dans de l'eau ou tout autre liquide. Ne maintenez pas l'appareil sous l'eau courante.
- Lorsque vous chauffez les aliments dans des récipients en plastique ou en papier, vérifiez en permanence le four en raison de la possibilité d'inflammation.
- Retirez les fils et poignées métalliques des sacs en papier ou en plastique avant de placer les sacs appropriés pour une utilisation du four à micro-ondes vers le four.
- Mettez l'appareil hors tension ou débranchez-le et gardez la porte fermée pour éviter toute inflammation si vous observez de la fumée.
- Ne conservez rien à l'intérieur du four. Ne laissez pas les papiers, le matériel de cuisine ou les aliments à l'intérieur du four lorsqu'il n'est pas utilisé.
- Remuez et agitez le contenu des biberons et des pots de nourriture pour bébés et vérifiez la température avant la consommation pour éviter des brûlures.
- Cet appareil est un équipement ISM Groupe 2 de Classe B. Le Groupe 2 comprend tous les équipements ISM (Industriel, Scientifique et Médical) dans lesquels l'énergie à radio-fréquences est intentionnellement générée et/ou utilisée sous forme de radiation électromagnétique pour le traitement des matériaux et les équipements d'électroérosion.
- Les équipements de Classe B conviennent aux installations domestiques et aux installations directement raccordées au réseau d'alimentation électrique à basse tension.
- La porte ou la surface externe de l'appareil peuvent devenir très chaudes lorsque l'appareil est utilisé.

1.3 Sécurité du produit

- Évitez de chauffer les liquides et autres aliments dans des récipients fermés, car cela présente des risques d'explosion.
- Le chauffage des boissons au micro-ondes peut entraîner des éclaboussures lorsqu'elles sont sorties du four ; soyez donc prudent lorsque vous tenez les récipients.

1 Instructions importantes en matière de sécurité et d'environnement

- Ne faites pas de rôtisserie dans le four. De l'huile chaude pourrait endommager les composants et matériaux du four, et même entraîner des brûlures de la peau.
- Percez les aliments à croute épaisse tels que les pommes de terre, les courgettes, les pommes et les châtaignes.
- Placez l'appareil de sorte que le côté arrière soit face au mur.
- Si la porte ou les joints de porte sont endommagés, n'utilisez pas le four jusqu'à ce qu'il ait été réparé par un technicien spécialisé.
- Avant de déplacer l'appareil, sécurisez le plateau tournant pour ne pas l'endommager.
- N'utilisez pas le four à micro-ondes pour la préparation ou le chauffage des œufs non brouillés, avec ou sans coquille.
- Ne retirez jamais les pièces à l'arrière et sur les côtés de l'appareil, qui garantissent les distances minimales entre les parois de l'armoire et l'appareil, de sorte à permettre la circulation appropriée de l'air.

1.4 Utilisation prévue

- Cet appareil a été conçu uniquement pour une utilisation encastrée.
- N'utilisez pas l'appareil pour un autre usage que celui pour lequel il a été prévu.
- N'utilisez pas l'appareil comme source de chaleur.
- Le four à micro-ondes est destiné uniquement à la décongélation, à la cuisson et à la préparation des aliments.
- Évitez la cuisson excessive des aliments ; cela peut entraîner un incendie.
- N'utilisez pas de nettoyants à vapeur pour le nettoyage de l'appareil.
- Cet appareil peut être utilisé par les enfants âgés de 8 ans ou plus et par les personnes à capacités physiques, sensorielles ou mentales réduites ou qui n'ont pas les connaissances et l'expérience, tant qu'ils sont surveillés dans l'utilisation sécuritaire du produit ou s'ils sont instruits en conséquence ou comprennent les risques de l'utilisation du produit. Les enfants ne doivent pas jouer avec l'appareil.

1 Instructions importantes en matière de sécurité et d'environnement

Les procédures de nettoyage et d'entretien par l'utilisateur ne doivent pas être exécutées par les enfants à moins qu'ils soient surveillés par les adultes.

- Danger d'étranglement ! Ne laissez pas les éléments d'emballage à proximité des enfants.
- Ne permettez aux enfants d'utiliser l'appareil sans supervision sauf s'ils ont reçu des instructions appropriées leur permettant d'utiliser le four à micro-ondes de manière sécurisée et de comprendre les risques liés à une utilisation inappropriée.
- En raison des excès de chaleur en mode gril et mixte, les enfants ne doivent être autorisés à utiliser ces modes que s'ils sont supervisés par un adulte.
- Gardez l'appareil et son cordon d'alimentation de sorte qu'ils soient inaccessibles aux enfants âgés de moins de 8 ans.
- L'appareil et ses surfaces accessibles peuvent devenir très chauds lorsque l'appareil est en cours d'utilisation. Tenez-les hors de la portée des enfants.

1.5 Conformité avec la directive DEEE et mise au rebut des déchets :

Ce produit est conforme à la directive DEEE (2012/19/UE) de l'Union européenne). Ce produit porte un symbole de classification pour la mise au rebut des équipements électriques et électroniques (DEEE).

Le présent produit a été fabriqué avec des pièces et du matériel de qualité supérieure susceptibles d'être réutilisés et adaptés au recyclage. Par conséquent, nous vous conseillons de ne pas le mettre au rebut avec les ordures ménagères et d'autres déchets à la fin de sa durée de vie. Au contraire, rendez-vous dans un point de collecte pour le recyclage de tout matériel électrique et électronique. Veuillez vous rapprocher des autorités de votre localité pour plus d'informations concernant le point de collecte le plus proche.

1.6 Conformité avec la directive LdSD :

L'appareil que vous avez acheté est conforme à la directive LdSD (2011/65/UE) de l'Union européenne. Il ne comporte pas les matériels dangereux et interdits mentionnés dans la directive.

1.7 Information sur l'emballage

L'emballage du produit est composé de matériaux recyclables, conformément à notre réglementation nationale. Ne jetez pas les éléments d'emballage avec les déchets domestiques et autres déchets. Déposez-les dans un des points de collecte d'éléments d'emballage que vous indiquera l'autorité locale dont vous dépendez.

2 Spécifications techniques du produit

2.1 Aperçu

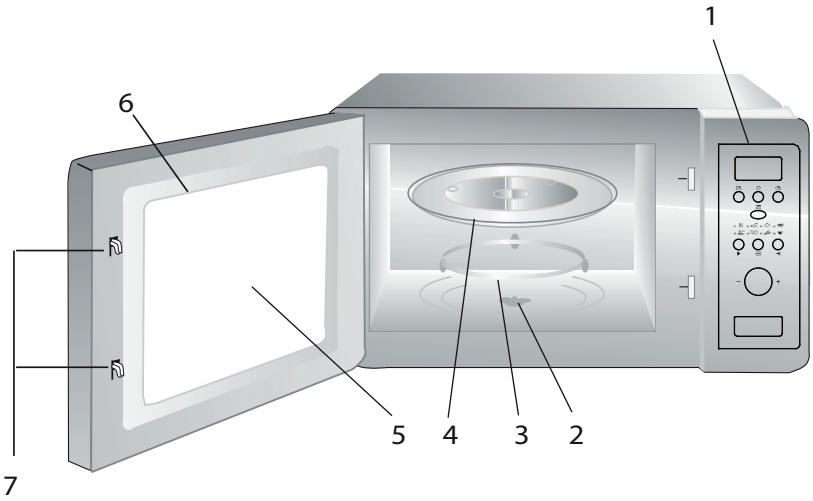

1. Panneau de commande
2. Arbre du plateau tournant
3. Support du plateau tournant
4. Plateau en verre
5. Fenêtre du four
6. Groupe de porte
7. Dispositif de verrouillage de sécurité de la porte

2.2 Données techniques

Tension nominale :	230 V~50 Hz,
Fréquence de fonctionnement	2 450 MHz
Puissance d'entrée nominale (micro-ondes)	1 050 W
Puissance nominale de sortie (micro-ondes)	700 W
Capacité du four	17 L
Diamètre du plateau tournant	Diamètre de 245 mm
Minuterie	0-95 minutes
Dimensions extérieures	595 x 336 x 382 mm
Poids net	Environ 14.5 kg

Les inscriptions sur l'appareil ou les valeurs indiquées sur la documentation fournie avec cet appareil sont des valeurs obtenues dans des conditions de laboratoire conformément aux normes en vigueur. Ces valeurs peuvent varier selon l'utilisation de l'appareil et les conditions ambiantes.

2 Spécifications techniques du produit

2.3 Installation du plateau tournant

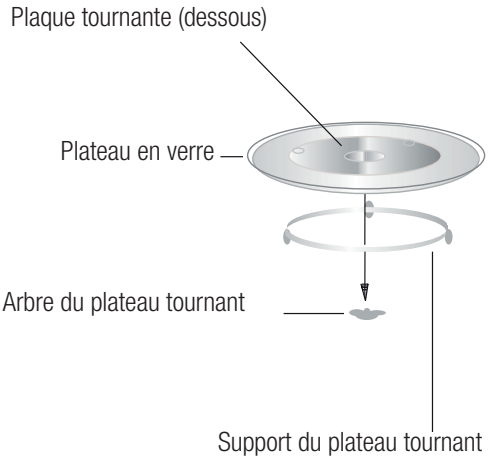

- Ne placez jamais le plateau en verre à l'envers. Il ne doit en aucun cas être bloqué.
- Utilisez toujours le plateau en verre et le support du plateau tournant pendant la cuisson.
- Placez toujours tous les aliments et les récipients sur le plateau en verre pour la cuisson.
- En cas de fissure ou de cassure du plateau en verre ou du support du plateau tournant, contactez le centre de service agréé le plus proche.

3 Description du produit

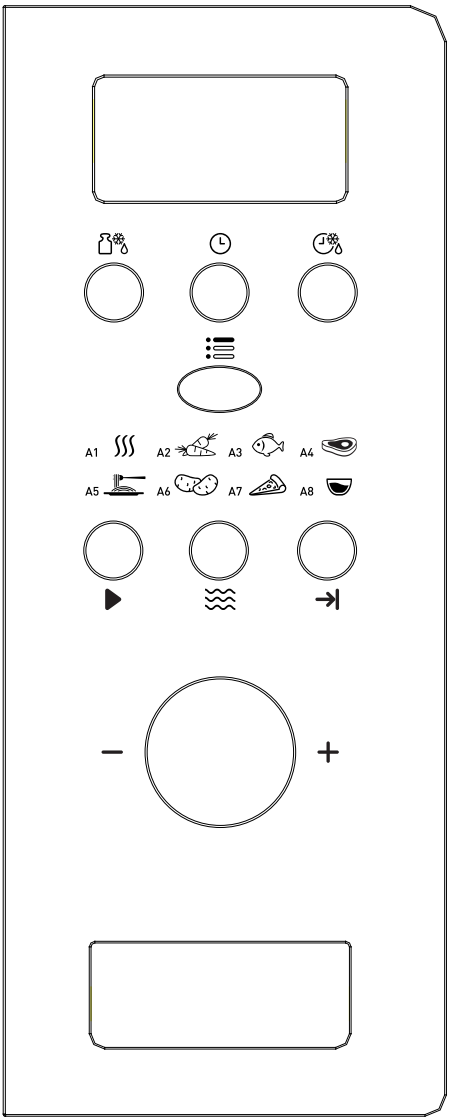

- Décongélation par le poids
- Horloge / pré-réglage
- Décongélation par le temps
- Menu
- Démarrage rapide/Démarrage
- Micro-ondes
- Annuler/Arrêter
- A-1 Réchauffage automatique
- A-2 Légumes
- A-3 Poisson
- A-4 Viande
- A-5 Pâtes alimentaires
- A-6 Pommes de terre
- A-7 Réchauffage pizza
- A-8 Potages

4 Installation et raccordement

4.1 Grille intégrée

L'armoire intégrée ne doit pas avoir de paroi arrière derrière l'appareil.

L'installation doit avoir une hauteur minimale de 85 cm.

Ne pas couvrir les fentes d'aération et les points d'entrée d'air.

1.

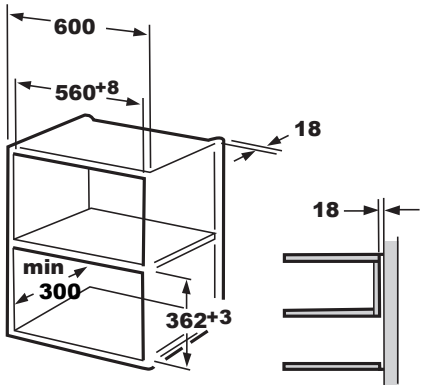

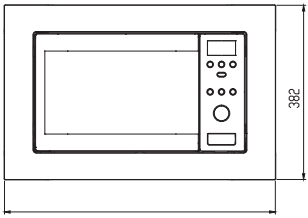

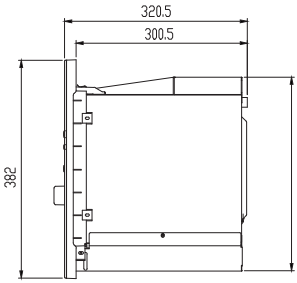

2.

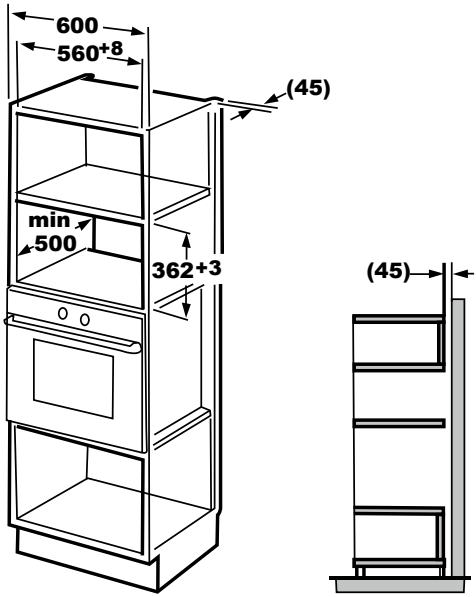

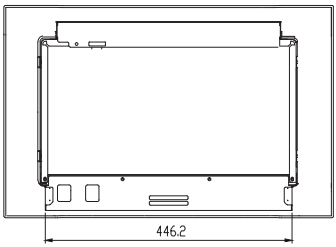

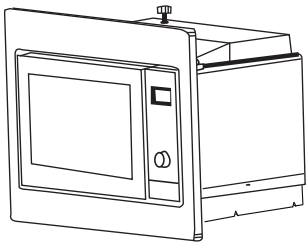

4 Installation et raccordement

4.2 Installer le four

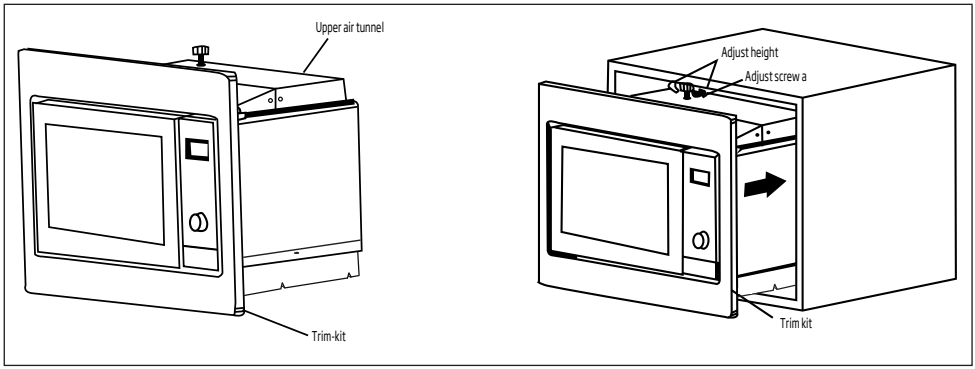

1. Installez le four dans l'armoire.
- Évitez de coincer le cordon d'alimentation ou de faire des nœuds dedans.
- Assurez-vous que le four est installé au centre de l'armoire.

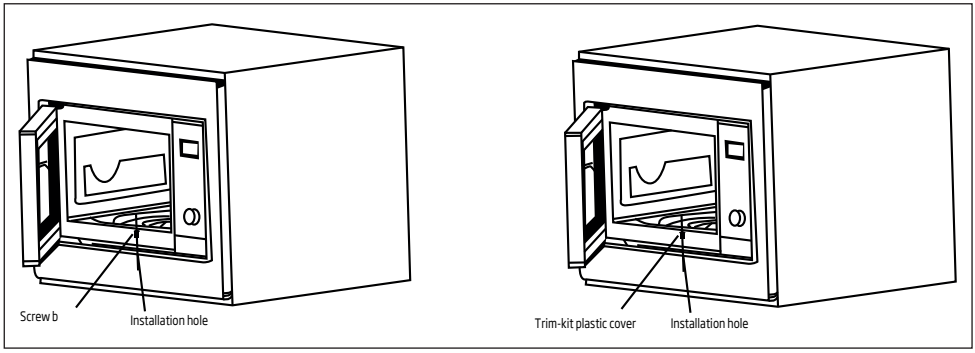

2. Ouvrez la porte, fixez le four à l'armoire à l'aide de la VIS B à travers L'ORIFICE DE MONTAGE de la GARNITURE. Fixez à présent le COUVERCLE EN PLASTIQUE DE LA GARNITURE sur L'ORIFICE DE MONTAGE.

5 Utilisation de votre appareil

5.1 Réglage de l'horloge

Lorsque le four à micro-ondes est alimenté, il affiche la séquence de chiffres « 0:00 » et le signal sonore retentit une fois.

1. Appuyez sur « ⏲ », les chiffres des heures clignotent et le voyant de l'horloge « ⏲ » s'allume.
2. Tournez « » pour régler les heures. Assurez-vous que la valeur d'entrée est comprise entre 0 et 23.
3. Appuyez sur « ⏲ », et les chiffres des minutes clignotent.
4. Tournez « » pour régler les minutes. Assurez-vous que la valeur d'entrée est comprise entre 0 à 59.
5. Appuyez sur « ⏲ » pour terminer le réglage de l'horloge. Le voyant de l'horloge « ⏲ » s'éteint, « : » clignote et l'heure apparaît.

5.2. Zone de cuisson

Appuyez sur « ≋ », « P100 » clignote. Tournez ensuite « » pour sélectionner la puissance, « P100 », « P80 »... et « P10 » s'affichent dans cet ordre. Appuyez sur « ≋ » pour confirmer, puis tournez « » pour sélectionner le temps de cuisson.

Appuyez sur la touche « ▶ »pour commencer la cuisson.

Exemple : Si vous souhaitez utiliser 80 % de la puissance du micro-ondes pour une cuisson de 20 minutes, vous pouvez utiliser le four en suivant les étapes ci-après.

1. Appuyez sur « ≋ », l'écran affiche « P100 ».
2. Tournez « » jusqu'à ce que le four s'affiche « P 80 » pour régler la puissance micro-ondes à 80 %.
3. Appuyez sur « ≋ » pour confirmer ; l'écran affiche alors « P80 ».
4. Tournez « » jusqu'à ce que le four affiche « 20:00 » pour régler le temps de cuisson.
5. Appuyez sur « ▶ » pour commencer la cuisson ou appuyez sur « ⇥ » pour annuler les réglages.

Remarque : les niveaux de quantité relatifs au réglage de temps du commutateur à codage se présentent comme suit :

0-1 min. : 5 secondes
1-5 min : 10 secondes
5-10 min : 30 secondes
10-30 min : 1 minute
30-95 min : 5 minutes

Instructions relatives à la touche « micro-ondes »

Commande	Écran	Puissance micro-ondes
1	P 100	100 %
2	P 80	80 %
3	P 50	50 %
4	P 30	30 %
5	P 10	10 %

5 Utilisation de votre appareil

5.3 Cuisson pré-réglée

1. Réglez tout d'abord l'horloge. (Reportez-vous aux instructions relatives au réglage de l'horloge)

Exemple : Si vous souhaitez utiliser 80 % de la puissance du micro-ondes pour une cuisson de 15 minutes, vous pouvez utiliser le four en suivant les étapes ci-après.

- Appuyez sur « ≋ », l'écran affiche « P100 ».
- Tournez « » jusqu'à ce que le four s'affiche « P 80 » pour régler la puissance micro-ondes à 80 %.
- Appuyez sur « ≋ » pour confirmer ; l'écran affiche alors « P80 ».
- Tournez « » jusqu'à ce que le four affiche « 15:00 » pour régler le temps de cuisson.
- Faites attention ! N'appuyez pas sur la touche « ⇥ »pour commencer la cuisson.

2. Appuyez sur « », les chiffres des heures clignotent et le voyant ou « ◔ » s'allume.
3. Tournez « » pour régler les heures. Assurez-vous que la valeur d'entrée est comprise entre 0 et 23.
4. Appuyez sur « », et les chiffres des minutes clignotent.
5. Tournez « » pour régler les minutes. Assurez-vous que la valeur d'entrée est comprise entre 0 à 59.
6. Appuyez sur « ▶ » pour terminer le réglage. Le voyant de l'horloge « ◔ » clignote. SI la porte du four est fermée, le signal sonore retentit deux fois lorsque le temps démarre automatiquement et le voyant de l'horloge « ◔ » s'éteint.

5.4 Décongélation par le poids

1. Appuyez sur le bouton « ». L'écran affiche « dEF1 », « ▭ » et « ▦ » s'allument.
2. Tournez « » pour sélectionner le poids des aliments. Le poids vas de 100 à 2 000 g.
3. Appuyez sur « ▶ » pour commencer à décongeler les aliments « ▭ » et « ▦ » clignotent.

5.5 Décongélation par le temps

1. Appuyez sur le bouton « ». L'écran affiche « dEF2 », « ▭ » et « ▦ » s'allument.
2. Tournez « » pour sélectionner le temps de cuisson. La durée maximale est de 95 minutes.
3. Appuyez sur « ▶ » pour commencer à décongeler les aliments « ▭ » et « ▦ » clignotent.

5.6 Cuisson à phases multiples

Au maximum, 3 étapes peuvent être entrées pour un cycle de cuisson. En mode de cuisson à phases multiples, si l'une des phases est le dégivrage, elle doit être la première.

Exemple : Si vous voulez utiliser « 20 minutes à 100 % de la puissance du micro-ondes + 5 minutes à 80% de puissance du micro-ondes » pour cuire les aliments.

1. Appuyez sur la touche « ≋ », l'écran affiche « P100 ».
2. Appuyez sur « ≋ » pour confirmer la puissance micro-ondes.
3. Tournez « » pour sélectionner le temps de cuisson.
4. Appuyez sur la touche « ≋ », l'écran affiche « P100 ».

5 Utilisation de votre appareil

5. Tournez « » pour sélectionner 80 % de la puissance micro-ondes.
6. Appuyez sur la touche « ≋ », puis tournez « » pour sélectionner un temps de cuisson à 80 % de la puissance du micro-ondes.
7. Appuyez sur « ▶ » pour commencer la cuisson ou appuyez sur « →| » pour annuler les réglages.

5.7 Démarrage/Démarrage rapide

Lorsque le four est en état d'attente, Appuyez sur « ▶ » pour commencer à cuire les aliments à la puissance micro-ondes maximale pendant 1 minute. Chaque fois que vous appuyez, le temps augmente d'une minute. La durée maximale de cuisson est de 95 minutes.

5.8 Menu Automatique

Exemple : Si vous souhaitez utiliser le « Menu automatique » pour préparer 250 g de poisson.

1. Appuyez sur « ☰ », « ▭ » et « AUTO COOK » s'affichent.
2. Tournez « » pour sélectionner la fonction désirée.
3. Appuyez sur le bouton « ☰ » pour confirmer.
4. Tournez « » pour sélectionner le poids du poisson « g » s'allume.
5. Appuyez sur « ▶ » pour commencer « g » s'éteint, « ▭ » et « AUTO COOK » clignotent.

5.9 Fonction de verrouillage enfants

Verrouillage : →| En état d'attente, appuyez sur « C I J » pendant 3 secondes, l'appareil émet un long « bip » indiquant le passage au mode Sécurité enfants et le four affiche.

Déverrouillage : Lorsque l'appareil est en mode verrouillage, appuyez sur « → » pendant 3 secondes : l'appareil émet un long « bip » pour signaler que le verrouillage a été désactivé.

5.10 Information sur le programme en cours

1. En mode micro-ondes, appuyez sur « ≋ », la puissance actuelle s'affiche pendant 4 secondes. Au bout de 4 secondes, le four retourne au mode précédent ;
2. En mode cuisson, appuyez sur « 🕒 » pour vérifier le temps de cuisson actuel, et celui-ci clignote pendant 4 secondes.
3. En mode pré-réglé, appuyez sur « 🕒 » pour vérifier le temps de cuisson pré-réglé, et celui-ci clignote pendant 4 secondes.

5 Utilisation de votre appareil

Procédure de menu automatique :

Menu	Com-mande	Poids	Écran
A-1 Réchauffage automatique	1	200 g	200 g
		400 g	400 g
		600 g	600 g
A-2 Légumes	2	200 g	200 g
		300 g	300 g
		400 g	400
A-3 Poisson	3	250 g	250 g
		350 g	350 g
		450 g	450 g
A-4 Viande	4	250 g	250 g
		350 g	350 g
		450 g	450 g
A-5 Pâtes alimentaires	5	50 g (avec de l'eau 450 ml)	50 g
		100 g (avec de l'eau 800 ml)	100 g
A-6 Pommes de terre	6	200 g	200 g
		400 g	400 g
		600 g	600 g
A-7 Réchauffage pizza	7	200 g	200 g
		400 g	400 g
A-8 Potages	8	200 ml	200 ml
		400 ml	400 ml

6 Nettoyage et entretien

6.1 Nettoyage

AVERTISSEMENT :
N'utilisez jamais d'essence, de solvants ou de nettoyants abrasifs, d'objets métalliques ou de brosses dures pour nettoyer l'appareil.

AVERTISSEMENT :
Ne trempez jamais l'appareil ou son cordon d'alimentation dans de l'eau ou dans tout autre liquide.

1. Éteignez l'appareil et débranchez le câble d'alimentation de la prise murale.
2. Patientez jusqu'au refroidissement complet de l'appareil.
3. Maintenez l'intérieur du four propre. Essuyez à l'aide d'un tissu humide en cas d'éclaboussures d'aliments ou d'écoulements de liquides sur les parois du four. Utilisez un détergent doux lorsque le four est très sale. Évitez d'utiliser des pulvérisateurs et autres agents nettoyants agressifs, car ils peuvent causer des taches, des marques, et l'opacité de la surface de la porte.
4. Nettoyez les surfaces externes du four à l'aide d'un tissu humide. Évitez toute pénétration d'eau à partir des orifices d'aération, pour prévenir tout dommage des pièces fonctionnelles du four.
5. Essuyez fréquemment les deux côtés de la porte et de la vitre, les joints de porte et les pièces à proximité des joints à l'aide d'un tissu humide, de sorte à nettoyer les taches de débordement et d'éclaboussures. Évitez d'utiliser des agents nettoyants abrasifs.
6. Évitez de mouiller le bandeau de commande. Nettoyez avec un chiffon humide et doux. Laissez la porte du four ouverte, pour éviter toute mise en marche inattendue lors du nettoyage du panneau de commande.
7. En cas d'accumulation de vapeur à l'intérieur ou autour de la porte du four, nettoyez à l'aide d'un tissu doux. Cela se produit lorsque le four à micro-ondes fonctionne dans des conditions d'extrême humidité. C'est normal.
8. Dans certains cas, vous devrez retirer le plateau en verre pour le nettoyer. Lavez le plateau dans de l'eau savonneuse tiède ou au lave-vaisselle.
9. Nettoyez régulièrement le support à roulettes du plateau tournant et le bas du four pour éviter des bruits excessifs. Il suffit de nettoyer la surface inférieure du four à l'aide d'un détergent doux. Lavez l'entraîneur du plateau tournant dans de l'eau savonneuse tiède ou au lave-vaisselle. Lorsque vous retirez, assurez-vous de le replacer correctement.
10. Afin d'éliminer les mauvaises odeurs dans votre four, placez-y un verre d'eau, du jus et des zestes d'un citron dans un bol profond utilisable dans un micro-ondes et faites fonctionner le four pendant 5 minutes au mode Micro-ondes. Nettoyez soigneusement et séchez ensuite en vous servant d'un chiffon doux.
11. Veuillez contacter le service agréé lorsque vous devez remplacer l'ampoule du four.
12. Nettoyez régulièrement le four et retirez tous les dépôts d'aliments. Dans le cas contraire, des défections de la surface pourraient survenir, affectant la durée de vie de l'appareil et vous exposant à des risques.
13. Évitez de mettre l'appareil au rebut avec les ordures ménagères ; éliminez les fours usagés dans les centres pour déchets spéciaux, qui sont mis à disposition par les communes.

6 Dépannage

Problème	Raison éventuelle	Solution
Le four ne démarre pas.	(1) Le cordon d'alimentation n'est pas correctement enfiché.	Débranchez. Branchez ensuite après 10 secondes.
	(2) Fusible grillé ou disjoncteur activé.	Remplacez le fusible ou le disjoncteur (réparé par un professionnel de notre entreprise).
	(3) Problème avec la sortie.	Testez la sortie avec d'autres appareils électriques.
Le four ne chauffe pas.	(4) La porte n'est pas correctement fermée.	Fermez correctement la porte.
Le plateau tournant en verre fait du bruit lorsque le four est en marche	(5) Le plateau tournant et le bas du four sont sales.	Reportez-vous à la section « Nettoyage et Entretien » pour le nettoyage des pièces sales.
Le four affiche l'erreur E-3 et ne fonctionne pas.	(6) La porte du four ne s'ouvre pas (en raison d'une obstruction devant la porte, d'une baisse de tension, etc.)	Débranchez. Branchez ensuite après 10 secondes.

¡Lea este manual antes de utilizar el aparato!

Estimado cliente:

Gracias por elegir un producto Beko. Esperamos que obtenga los mejores resultados de nuestro producto ya que ha sido fabricado con gran calidad y con tecnología de última generación. Por tanto, le aconsejamos que lea con atención este manual del usuario y todos los demás documentos adjuntos antes de utilizar el producto y que lo guarde para futuras consultas. Si va a entregar este producto a otra persona, proporciónele el manual del usuario también. Siga todas las advertencias e instrucciones incluidas en este manual.

Significado de los símbolos

Los siguientes símbolos se usan en las diversas secciones del presente manual:

	Información importante y consejos útiles sobre el uso.
	Advertencias de situaciones peligrosas sobre la seguridad de las personas y la propiedad.
	Advertencia para las superficies calientes.

Este producto se ha fabricado en plantas de fabricación modernas y que hacen uso de procesos respetuosos con el medio ambiente.

Este aparato es conforme a la normativa sobre aparatos eléctricos y electrónicos y la gestión de sus residuos (RAEE).

No contiene PCB.

1 Instrucciones importantes para la seguridad y el medio ambiente

Esta sección contiene instrucciones de seguridad que ayudarán a la protección contra los riesgos de incendio, descarga eléctrica, exposición a la energía de microondas, lesiones personales o daño a la propiedad. El incumplimiento de estas instrucciones puede causar la anulación de las garantías otorgadas.

1.1 Seguridad general

- No intente iniciar el horno con la puerta abierta; de lo contrario, podrá exponerse a la energía de microondas que puede ser dañina. Los bloqueos de seguridad no se deben desactivar ni manipular.
- No coloque ningún objeto entre la parte frontal y la puerta del horno. No deje que se acumule suciedad o restos de productos de limpieza en las superficies de cierre.
- Cualquier trabajo de servicio técnico que incluya la retirada de la tapa que brinda protección contra la exposición a la energía de microondas debe ser realizada por personas o servicio técnico autorizados. Si se realiza de otro modo, resultará peligroso.
- Su producto está destinado a cocinar, calentar y descongelar alimentos en un ámbito doméstico. No debe utilizarse para fines comerciales. El fabricante no se responsabilizará por los daños que puedan surgir por mal uso.
- No utilice este electrodoméstico al aire libre, en baños, ambientes húmedos o en lugares donde pueda mojarse.
- No se asumirá ninguna reclamación de garantía o responsabilidad por daños causados por mal uso o manipulación inadecuada del aparato.
- Nunca trate de desmontar el aparato. No se admitirá reclamación de garantía alguna por daños causados por un manejo inadecuado.
- Utilice únicamente accesorios originales o bien los que recomiende el fabricante.
- No deje este aparato desatendido mientras esté enchufado.
- Utilice el aparato sobre una superficie estable, plana, limpia y no deslizante.
- Este aparato no debe utilizarse con ningún temporizador externo o sistema de control remoto independiente.
- Antes de utilizar el aparato por primera vez, limpie todas sus piezas. Consulte los detalles en la sección "Limpieza y mantenimiento".

1 Instrucciones importantes para la seguridad y el medio ambiente

- Utilice este aparato únicamente para su uso previsto, tal como se describe en este manual. No utilice productos químicos abrasivos o vapor en este aparato. Este horno está destinado particularmente a calentar y cocinar alimentos. No debe destinarse al uso industrial o en laboratorios.
- No utilice este electrodoméstico para secar la ropa o los paños de cocina.
- El aparato alcanza temperaturas muy elevadas cuando está en uso. Tenga cuidado de no tocar las partes calientes dentro del horno.
- Este horno no está diseñado para secar ningún ser vivo.
- No lo ponga en funcionamiento cuando esté vacío.
- Los utensilios de cocina pueden calentarse por efecto de la transferencia de calor de los alimentos al utensilio. Puede ser necesario que use guantes para sostener el utensilio.
- Los utensilios se deberán verificar para asegurarse de que sean aptos para su uso en hornos microondas.
- No coloque el horno sobre fogones u otros aparatos generadores de calor. De lo contrario, se puede dañar y la garantía se anulará.
- El horno microondas no se debe ubicar en un armario que no cumpla con las instrucciones de instalación.
- El vapor puede salir al abrir las tapas o el papel de cobertura tras la cocción del alimento.
- Utilice guantes al retirar cualquier tipo de alimento calentado.
- Es posible que el aparato y las superficies accesibles estén muy calientes durante el funcionamiento.
- Es posible que la puerta y el vidrio exteriores estén muy calientes mientras el aparato esté en funcionamiento.

1.1.1 Seguridad eléctrica

- El horno microondas Beko cumple con todas las normas de seguridad aplicables; por ello, si el cable o el aparato presentan daños, deberán ser reparados o sustituidos por el distribuidor, un servicio técnico o una persona cualificada y autorizada para evitar cualquier peligro.

1 Instrucciones importantes para la seguridad y el medio ambiente

Los trabajos de reparación deficientes o realizados por personal no cualificado puede ser peligrosos y entrañar riesgos para el usuario.

- Asegúrese de que la fuente de alimentación cumpla con la información que se indica en la placa de datos del aparato.

  La única forma de desconectar el aparato de la corriente eléctrica es desenchufarlo de la toma de pared.
- Use el aparato únicamente con un enchufe con toma a tierra.
- Nunca utilice el aparato si está dañado el cable de alimentación o el mismo aparato.
- No utilice este aparato con un cable alargador.
- Nunca toque el aparato o su enchufe con las manos húmedas o mojadas.
- Coloque siempre el aparato de forma que el enchufe quede a mano.
- Evite daños al cable procurando que no sufra tirones, no se doble y no roce con bordes afilados para evitar dañarlo. Mantenga el cable de corriente alejado de superficies calientes y llamas abiertas.
- Asegúrese de que no exista peligro de que pueda tirarse accidentalmente del cable de corriente o de que alguien tropiece con él mientras el aparato esté en uso.
- Desenchufe el aparato antes de cada limpieza y cuando no esté en uso.
- No tire del cable de alimentación del aparato para desconectarlo de la red ni enrolle el cable alrededor del mismo.
- No sumerja el aparato, el cable eléctrico o el enchufe en agua ni en ningún otro líquido. Tampoco ponga dichos elementos bajo un chorro de agua.
- Vigile el horno cuando caliente alimentos en recipientes de plástico o papel, y controle el horno frecuentemente, ya que existe la posibilidad de que estos materiales se incendien.
- Retire los alambres y/o asas metálicas de las bolsas de papel o de plástico antes de colocar estas bolsas aptas para su uso en microondas dentro del horno.
- Apague el aparato o desenchúfelo y mantenga la puerta cerrada para evitar un incendio si observa humo.

1 Instrucciones importantes para la seguridad y el medio ambiente

- No utilice el interior del horno para almacenamiento. No deje objetos de papel, utensilios de cocción o alimentos dentro del horno cuando se esté utilizando.
- Agite o remueva los contenidos de los biberones y de los tarritos de comida para bebés y compruebe su temperatura antes de su consumo con el fin de evitar quemaduras.
- Este producto es un equipo de Grupo 2 Clase B ISM. El Grupo 2 engloba todos los equipos ISM (industriales, científicos y médicos) en los que la energía de radiofrecuencia se genera intencionadamente y/o se usa en forma de radiación electromagnética para el tratamiento de materiales, así como los equipo de electroerosión.
- Los equipos de la Clase B están diseñados para el uso en hogares o establecimientos directamente conectados a una red de alimentación de bajo voltaje.
- La puerta o la superficie exterior del aparato pueden calentarse cuando estén en uso.

1.1.2 Seguridad del producto

- No caliente líquidos u otros alimentos en recipientes cerrados, ya que existe riesgo de explosión.
- Calentar bebidas con microondas puede hacer que hiervan y salpiquen alrededor una vez que se hayan retirado del horno; por lo tanto, tenga cuidado al sostener los recipientes.
- No use el horno para freír alimentos. El aceite caliente puede dañar los componentes y materiales del horno, y puede incluso causar quemaduras en la piel.
- Pele los alimentos de piel dura, como patatas, calabacines, manzanas y castañas.
- El aparato debe estar ubicado de manera tal que la parte trasera esté mirando hacia la pared.
- Si la puerta o sus juntas han sufrido daños, no utilice el horno hasta que no haya sido reparado por un técnico competente.
- Antes de mover el aparato, asegure el plato giratorio para evitar daños al mismo.

1 Instrucciones importantes para la seguridad y el medio ambiente

- No utilice su horno microondas para cocinar o calentar huevos que no sean revueltos, con o sin cáscara.
- Nunca quite las piezas en la parte trasera y en los laterales del aparato, ya que protegen las distancias mínimas entre las paredes del armario y el electrodoméstico para permitir la circulación de aire necesaria.

1.2 Uso previsto

- Este horno microondas se ha diseñado únicamente para su uso integrado.
- No utilice el aparato para otros fines distintos de su uso previsto.
- No lo utilice como una fuente de calor.
- El horno microondas está diseñado únicamente para descongelar, cocinar y guisar alimentos.
- No cocine excesivamente los alimentos, de lo contrario, podría causar un incendio.
- No utilice limpiadores a vapor para limpiar el aparato.

1.3 Seguridad infantil

- Se recomienda la máxima precaución cuando se esté utilizando cerca de niños o personas con discapacidades físicas, sensoriales o mentales.
- Los niños de ocho o más años y las personas con las capacidades físicas, sensoriales o mentales limitadas o que no tengan los conocimientos y la experiencia necesarios pueden usar este aparato siempre y cuando lo hagan bajo supervisión o bien comprendan las instrucciones de uso seguro del aparato y sus riesgos potenciales. No deje que los niños jueguen con el aparato. Las tareas de limpieza y mantenimiento no deben dejarse en manos de niños a menos que sean supervisados por un adulto.
- ¡Peligro de descarga eléctrica! Mantenga todos los materiales de embalaje alejados de los niños.
- No deje que los niños empleen el horno microondas sin supervisión, a no ser que hayan recibido instrucciones adecuadas sobre su utilización segura y comprendan los riesgos de un uso inadecuado.

1 Instrucciones importantes para la seguridad y el medio ambiente

- Debido al calor excesivo que emana en los modos grill y combinado, los niños solo podrán estar autorizados a utilizar estos modos bajo la supervisión de un adulto.
- Mantenga el producto y su cable de alimentación inaccesibles a los niños menores de 8 años.
- Es posible que el aparato y las superficies accesibles estén muy calientes durante el funcionamiento. Mantenga a los niños alejados.

1.4 Conformidad con la normativa WEEE y eliminación del aparato al final de su vida útil:

Este producto es conforme con la directiva de la UE sobre residuos de aparatos eléctricos y electrónicos (WEEE) (2012/19/UE). Este producto incorpora el símbolo de la clasificación selectiva para los residuos de aparatos eléctricos y electrónicos (WEEE).

Este aparato se ha fabricado con piezas y materiales de primera calidad, que pueden ser reutilizados y son aptos para el reciclado. No se deshaga del producto junto con sus los residuos domésticos normales y de otros tipos al final de su vida útil. Llévelo a un centro de reciclaje de dispositivos eléctricos y electrónicos. Solicite a las autoridades locales información acerca de dichos centros de recogida.

1.5 Cumplimiento de la directiva RoHS:

El producto que ha adquirido es conforme con la directiva de la UE sobre la restricción de sustancias peligrosas (RoHS) (2011/65/UE). No contiene ninguno de los materiales nocivos o prohibidos especificados en la directiva.

1.6 Información de embalaje

El embalaje del producto está fabricado con material reciclable de acuerdo con las normativas nacionales sobre medio ambiente. No se deshaga del material de embalaje ni de los desechos domésticos o de otro tipo. Llévelos a los puntos de recogida de material de embalaje designados por las autoridades locales.

2 Especificaciones técnicas del aparato

2.1 Información general

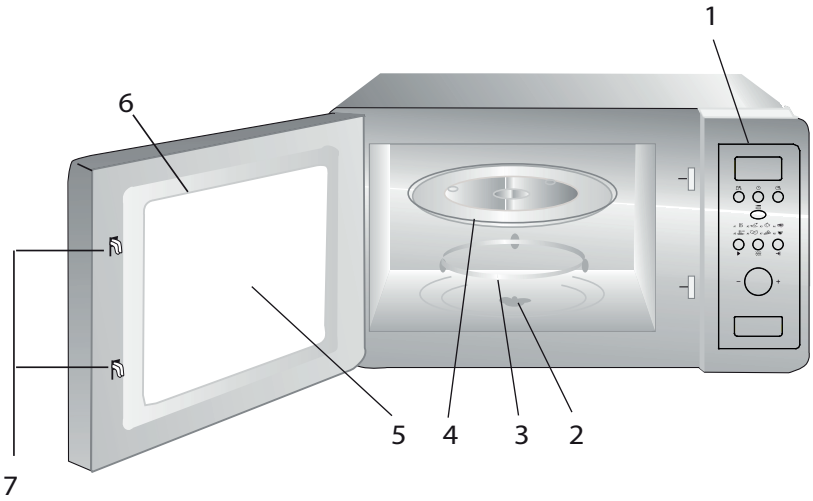

1. Panel de control
2. Eje del plato giratorio
3. Soporte del plato giratorio
4. Bandeja de cristal
5. Ventana del horno
6. Grupo de puerta
7. Sistema de bloqueo de seguridad de la puerta

2.2 Datos técnicos

Tensión nominal:	230 V~ 50 Hz,
Frecuencia de funcionamiento:	2450 MHz
Potencia de entrada nominal (microonda)	1050 W
Potencia de salida nominal (microonda)	700 W
Capacidad del horno	17 L
Diámetro del plato giratorio	Ø 245 mm
Temporizador	0-95'
Dimensiones exteriores	595x336x382 mm
Peso neto	Aprox. 14,5 kg

Las evaluaciones del producto o los valores indicados en los demás documentos adjuntos son valores que se han obtenido en condiciones de laboratorio de acuerdo con las normas pertinentes. Estos valores pueden variar según el uso que se haga del aparato y de las condiciones ambientales.

2 Especificaciones técnicas del aparato

2.3 Instalación del plato giratorio

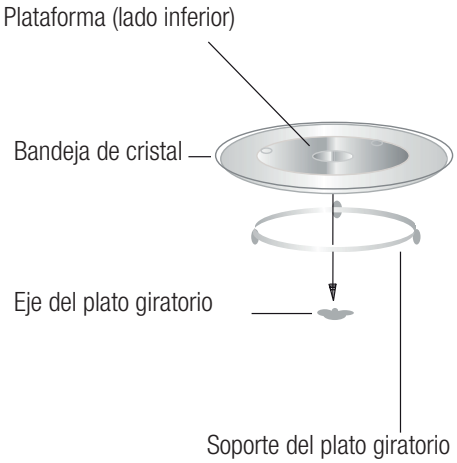

- Nunca coloque la bandeja de cristal con la cara hacia abajo. Nunca bloquee la bandeja de cristal.
- Tanto la bandeja de cristal como el soporte del plato giratorio deben usarse siempre durante la cocción.
- Los alimentos y los recipientes de alimentos deben colocarse siempre sobre la bandeja de cristal para su cocción.
- Si la bandeja de cristal o el plato giratorio se quebraran o rompieran, contacte al centro de servicio autorizado más cercano.

3 Descripción del aparato

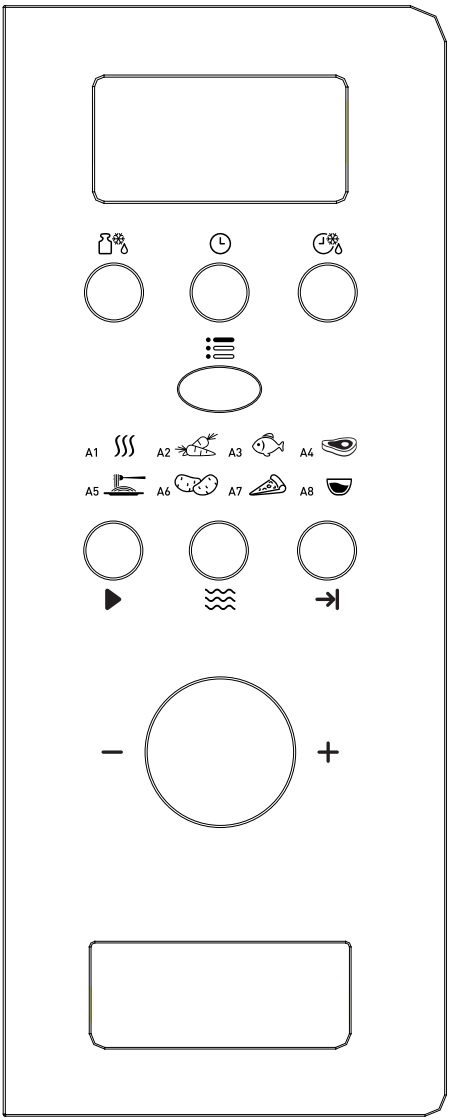

- Descongelación por peso
- Reloj/Preajuste
- Descongelación por tiempo
- Menú
- Inicio rápido/Inicio
- Microondas
- Cancelar/Parar
- A-1 Recalentamiento automático
- A-2 Verduras
- A-3 Pescado
- A-4 Carne
- A-5 Pasta
- A-6 Patata
- A-7 Recalentar Pizza
- A-8 Sopa

4 Instalación y conexión

4.1 Muebles empotrados

El armario empotrado no deberá tener una pared posterior detrás del aparato.

La altura mínima de la instalación es de 85 cm.

No cubra las ranuras de ventilación ni los puntos de entrada de aire.

1.

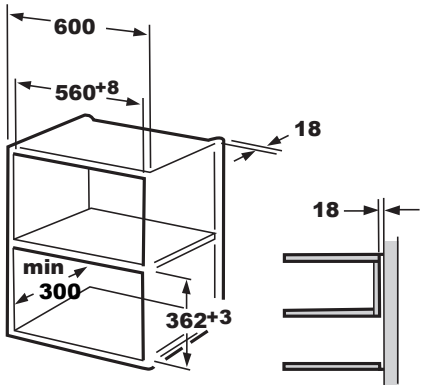

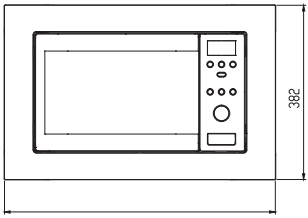

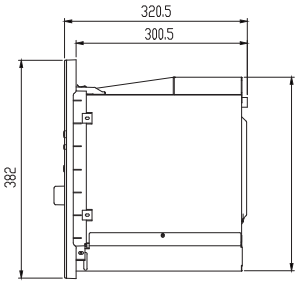

2.

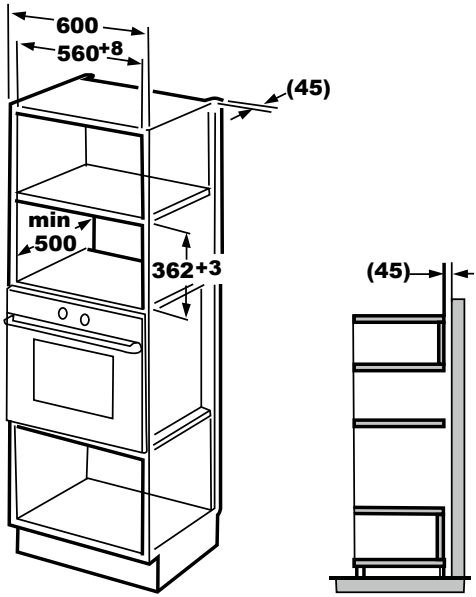

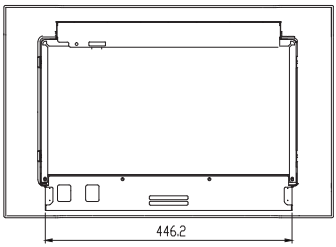

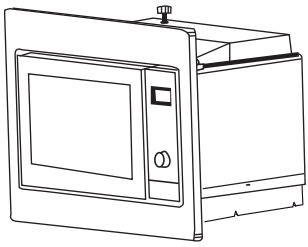

4 Instalación y conexión

4.2 Instalación del horno

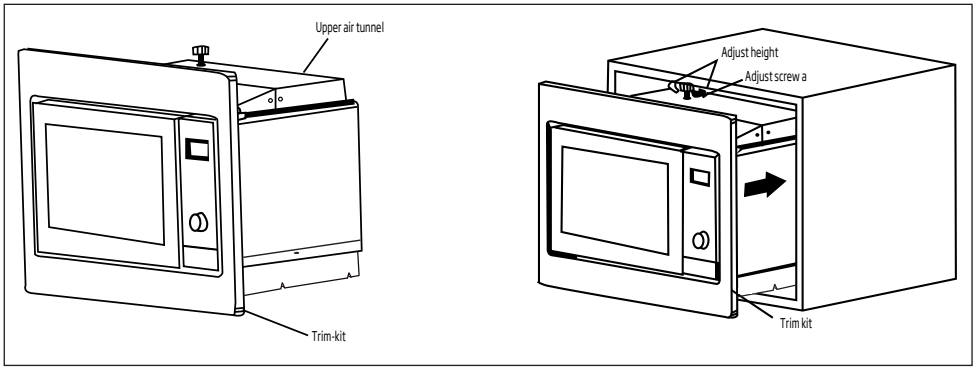

1. Instale el horno dentro del armario.
- No estrangule ni doble el cable de corriente.
- Asegúrese de que el horno esté instalado en el centro del armario.

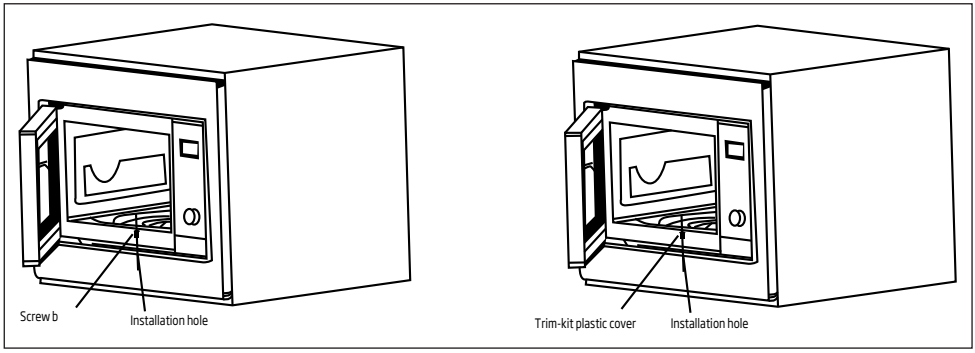

2. Abra la puerta, fije el horno en el armario con el TORNILLO B a través del ORIFICIO DE INSTALACIÓN del TRIM KIT. Luego, coloque la TAPA PLÁSTICA PARA CUBRIR EL ORIFICIO DE INSTALACIÓN.

5 Funcionamiento de su aparato

5.1 Ajuste del reloj

Cuando el horno microondas esté conectado a la corriente eléctrica, aparecerá "0:00" en la pantalla y el timbre sonará una vez.

1. Pulse " " las cifras de las horas parpadearán y se iluminará el indicador del reloj " ".
2. Gire " " para ajustar la hora; el valor introducido deberá estar entre 0 y 23.
3. Pulse " ", los dígitos de los minutos parpadearán.
4. Gire " " para ajustar los minutos; el valor introducido deberá estar entre 0 y 59.
5. Pulse " " para finalizar el ajuste del reloj. El indicador de reloj " " se apagará, ":" parpadeará y la hora se iluminará.

5.2 Zona de cocción

Pulse " ", "P100" parpadeará. A continuación, gire " " para seleccionar la potencia "P100", "P80".... y se visualizará "P10" en orden. Pulse " " para confirmar, y luego gire " " para seleccionar el tiempo de cocción.

Pulse " " para iniciar la cocción.

Ejemplo: Si desea utilizar el 80% del microondas para cocinar durante 20 minutos, puede hacer funcionar el horno en los siguientes pasos.

1. Pulse " " una vez, la pantalla muestra "P100".
2. Gire " " para ajustar el 80% de la potencia de microondas hasta que la pantalla del horno indique "P 80".
3. Pulse " " para confirmar, en la pantalla aparecerá "P 80".
4. Gire " " para ajustar el tiempo de cocción hasta que la pantalla del horno indique "20:00".
5. Pulse " " para empezar a cocinar o pulse " " para cancelar los ajustes.

Nota: los valores de los pasos para el ajuste del tiempo de cocción del interruptor codificador son los siguientes:

0---1 min : 5 segundos
1---5 min : 10 segundos
5---10 min : 30 segundos
10---30 min : 1 minuto
30---95 min : 5 minutos

Instrucciones del teclado del "microondas"

Pedido	Pantalla	Potencia de microondas
1	P 100	100 %
2	P 80	80 %
3	P 50	50 %
4	P 30	30 %
5	P 10	10 %

5.3 Cocción preajustada

1. Ajuste el reloj en primer lugar. (Consulte las instrucciones de ajuste del reloj.)

Ejemplo: Si desea utilizar el 80% de la potencia del microondas para cocinar durante 15 minutos, puede hacer funcionar el horno en los siguientes pasos.

- Pulse " " una vez, la pantalla muestra "P100".
- Gire " " para ajustar el 80% de la potencia de microondas hasta que la pantalla del horno indique "P 80".
- Pulse " " para confirmar, en la pantalla aparecerá "P 80".

5 Funcionamiento de su aparato

- Gire " " para ajustar el tiempo de cocción hasta que la pantalla del horno indique "15:00".
- ¡Tenga cuidado! No pulse " ⏭ " para empezar a cocinar.

2. Pulse " 🕒 ", las cifras de las horas parpadearán y el indicador " ◔ " se iluminará.
3. Gire " " para ajustar las cifras de horas, el tiempo de entrada debe estar entre 0 y 23.
4. Pulse " 🕒 ", los dígitos de los minutos parpadearán.
5. Gire " " para ajustar los minutos; el valor introducido deberá estar entre 0 y 59.
6. Pulse " ▶ " para finalizar el ajuste. El indicador de reloj " ◔ " parpadeará. Si la puerta se cierra, el timbre sonará dos veces cuando la hora se inicie automáticamente y el indicador de reloj " ◔ " se apagará.

5.4 Descongelación por peso

1. Pulse el botón " ". La pantalla mostrará "dEF1", " " y " " se iluminará.
2. Gire " " para seleccionar el peso del alimento. El peso varía de 100 a 2000 g.
3. Pulse " ▶ " para empezar a descongelar comida. " " y " " parpadearán.

5.5 Descongelación por tiempo

1. Pulse el botón " ". La pantalla mostrará "dEF2", " " y " " se iluminará.
2. Gire " " para seleccionar el peso de los alimentos. El tiempo máximo es de 95 minutos.
3. Pulse " ▶ " para empezar a descongelar comida. " " y " " parpadearán.

5.6 Cocción en varios pasos

Se pueden configurar como máximo 3 secciones en la cocción. En la cocción en varios pasos, si uno de los pasos es la descongelación, entonces esta debe fijarse como primer paso.

Ejemplo: Si desea utilizar "20 minutos de potencia de microondas al 100% + 5 minutos de potencia de microondas al 80%" para cocinar los alimentos.

1. Pulse el pad " ≋ " una vez, la pantalla muestra "P100".
2. Pulse " ≋ " para confirmar la potencia de microondas.
3. Gire " " para seleccionar el tiempo de cocción.
4. Pulse el pad " ≋ " una vez, la pantalla muestra "P100".
5. Gire " " para seleccionar el 80% de potencia de microondas.
6. Pulse el pad " ≋ ", luego gire " " para seleccionar el tiempo de cocción del 80% de potencia de microondas.
7. Pulse " ▶ " para empezar a cocinar o pulse " ⏭ " para cancelar los ajustes.

5.7 Inicio/Inicio rápido

Cuando el horno esté en estado de espera, pulse " ▶ " para iniciar la cocción de los alimentos en el microondas durante 1 minuto. Cada pulsación aumentará en un minuto. El tiempo máximo de cocción es de 95 minutos.

5 Funcionamiento de su aparato

5.8 Menú automático

Ejemplo: Si quiere utilizar el "Menú automático" para cocinar 250 g de pescado.

1. Pulse " ☰ ", " ▭ " y " AUTO COOK " parpadearán.
2. Gire " " para seleccionar la función deseada.
3. Pulse el botón " ☰ " para confirmar.
4. Gire " " para seleccionar el peso del pescado. La "g" se iluminará.
5. Pulse " ▶ " para empezar. "g" se apagará, " ▭ " y " AUTO COOK parpadearán.

5.9 Función de bloqueo infantil

Bloqueo: En el estado de espera, pulse " ⇥ " durante 3 segundos. Se oirá un pitido largo indicando que se entra en el estado de bloqueo infantil y el horno mostrará "LOCK".

Salir del bloqueo: En el estado de bloqueo, pulse " → " durante 3 segundos. Se oirá un pitido largo indicando que el bloqueo se ha liberado.

5.10 Función de consulta

1. En el estado de microondas, pulse " ≋ " , se visualizará la potencia actual durante 4 segundos. Al cabo de 4 segundos, el horno volverá al estado anterior;
2. En el estado de cocción, pulse " 🕒 " para consultar el tiempo, y el tiempo se mostrará durante 4 segundos.
3. En el estado de preajuste, pulse " 🕒 " para consultar el tiempo preestablecido y parpadeará durante 4 segundos.

5 Funcionamiento de su aparato

El procedimiento de menú automático:

Menú	Pedido	Peso	Pantalla
A-1 Recalen-tamiento automático	1	200 g	200 g
		400 g	400 g
		600 g	600 g
A-2 Verduras	2	200 g	200 g
		300 g	300 g
		400 g	400
A-3 Pescado	3	250 g	250 g
		350 g	350 g
		450 g	450 g
A-4 Carne	4	250 g	250 g
		350 g	350 g
		450 g	450 g
A-5 Pasta	5	50 g (con agua 450 ml)	50 g
		100 g (con agua 800 ml)	100 g
A-6 Patata	6	200 g	200 g
		400 g	400 g
		600 g	600 g
A-7 Recalentar Pizza	7	200 g	200 g
		400 g	400 g
A-8 Sopa	8	200 ml	200 ml
		400 ml	400 ml

6 Limpieza y mantenimiento

6.1 Limpieza

ADVERTENCIA:

Jamás utilice gasolina, disolventes, limpiadores abrasivos, objetos metálicos o cepillos duros para limpiar el aparato.

ADVERTENCIA:

No sumerja el aparato en agua o cualquier otro líquido.

1. Apague el aparato y desconéctelo de la toma de corriente de la pared.
2. Espere que el aparato se enfríe completamente.
3. Mantenga limpio el interior del horno. Limpie con un paño húmedo cuando las salpicaduras de alimentos o los líquidos derramados se adhieran a las paredes del horno. Se puede usar un detergente suave si el horno está muy sucio. Evite la utilización de aerosoles u otros limpiadores abrasivos que pueden producir manchas, marcas o que la superficie de la puerta pierda brillo.
4. Las superficies externas del horno se deben limpiar con un paño húmedo. No permita que penetre agua por las aberturas de ventilación para evitar dañar las piezas operativas del interior del horno.
5. Limpie frecuentemente ambos lados de la puerta y del cristal, las juntas de la puerta y las partes cercanas a las juntas con un paño húmedo para quitar las manchas de derrames y salpicaduras. No utilice productos de limpieza abrasivos.
6. No permita que el panel de control se humedezca. Límpielo con un paño suave y húmedo. Deje la puerta abierta para evitar que el horno se ponga en funcionamiento involuntariamente mientras limpia el panel de control.
7. En caso de que se acumule vapor en el interior o alrededor de la puerta del horno, elimínelo con un paño suave. Esto puede ocurrir cuando el horno microondas se utiliza en condiciones de mucha humedad. Es algo normal.
8. En algunos casos, deberá retirar la bandeja de cristal para su limpieza. Lave la bandeja con agua caliente y jabón o bien en un lavavajillas.
9. El anillo del rodillo y el suelo del horno deben limpiarse con regularidad para evitar ruidos excesivos. Es suficiente limpiar la superficie inferior del horno con un detergente suave. El anillo del rodillo debe lavarse con agua caliente y jabón o bien en un lavavajillas. Cuando retire el anillo del rodillo del suelo interno del horno para su limpieza, asegúrese de instalarlo en la posición correcta cuando lo vuelva a colocar.
10. Para eliminar los malos olores del horno, coloque un vaso de agua y el zumo y la cáscara de un limón en un recipiente profundo apto para microondas y ponga en funcionamiento el horno durante 5 minutos en modo microondas. Seque bien la superficie con un paño suave.
11. Contacte el servicio técnico autorizado cuando tenga que cambiar la lámpara del horno.
12. El horno se debe limpiar con regularidad y se debe eliminar cualquier resto de comida que se haya acumulado. Si no se mantiene limpio el horno, puede provocar defectos en la superficie que afectarían negativamente la vida útil del aparato y podría provocar riesgos.
13. No arroje este aparato junto con sus residuos domésticos; los hornos viejos deben ser eliminados en un centro de recogida de residuos especial dispuesto a tal fin por el gobierno local.
14. Cuando el horno microondas se utiliza en su función grill, puede producirse una pequeña cantidad de humo y olor, que desaparecerán tras un cierto tiempo de uso.

6 Limpieza y mantenimiento

6.2 Almacenamiento

- Si no va a utilizar el aparato durante un periodo prolongado de tiempo, guárdelo cuidadosamente.
- Asegúrese de que el aparato esté desenchufado, frío y totalmente seco.
- Guarde el aparato en un lugar fresco y seco.
- Mantenga el aparato fuera del alcance de los niños.

7 Resolución de problemas

Normal	
El horno microondas interfiere con la recepción de la señal de televisión.	La recepción de las señales de radio y televisión pueden sufrir interferencias cuando el horno microondas está funcionando. Es similar a la interferencia producida por pequeños electrodomésticos, como la batidora, la aspiradora y el ventilador. Es algo normal.
La luz del horno baja su potencia.	Durante la cocción microondas de baja potencia, es posible que la luz del horno también disminuya su potencia. Es algo normal.
El vapor se acumula en la puerta, el aire caliente sale por los orificios de salida de vapor	Durante la cocción, puede emanar vapor de los alimentos. La mayor parte de este vapor saldrá por los orificios de salida de vapor. Pero algunos vapores podrán acumularse en un lugar frío como la puerta del horno. Es algo normal.
El horno se inicia accidentalmente sin alimentos en su interior.	No se puede hacer funcionar el aparato sin alimentos en su interior. Es muy peligroso.

Problema	Motivo posible	Solución
No se puede iniciar el horno.	(1) El cable de alimentación no está enchufado correctamente.	Desenchúfelo Luego, enchúfelo nuevamente por 10 segundos.
	(2) El fusible está quemado o el disyuntor se ha activado.	Sustituya el fusible o restablezca el disyuntor (reparado por un operador profesional de nuestra empresa).
	(3) Problemas con el tomacorriente.	Compruebe la toma eléctrica enchufando otros aparatos.
El horno no calienta.	(4) La puerta no está cerrada correctamente.	Cierre la puerta correctamente.
El plato giratorio de cristal hace ruido durante el funcionamiento del horno microondas.	(5) El plato giratorio y la parte inferior del horno están sucios.	Consulte la sección "Limpieza y mantenimiento" para limpiar las partes sucias.

Contacto para asistencia técnica:
902 877 665/ 932 992 581

CONDICIONES DE GARANTIA - ESPAÑA

El presente certificado cubre la garantía de reparación de su electrodoméstico durante dos años, a partir de la fecha de venta, contra todo defecto de funcionamiento proveniente de fabricación o materiales; o de sustitución del aparato, salvo que una de estas opciones resulte imposible o desproporcionada respecto de la otra. Cuando usted detecte un defecto o anomalía en el aparato contacte de forma inmediata con nosotros, un plazo de dos meses es el límite para informarnos de la falta de conformidad. El cargo de desplazamiento está incluido en la reparación, excepto para pequeños electrodomésticos que pueden ser transportados al taller del servicio oficial de la marca. En caso de sustitución, el plazo de garantía se suspende y el nuevo aparato mantendrá el periodo de vigencia del aparato sustituido, y como mínimo 6 meses de garantía.

La presente garantía sólo será válida si se presenta factura, ticket de compra o el albarán de entrega del producto correspondiente si éste fuera posterior a la fecha de factura. La presente garantía es valida en el territorio español y portugués para los aparatos distribuidos por Beko Electronics España S.L.. La garantía sólo tendrá validez sobre el primer comprador o adquiriente del producto. La garantía será válida para aparatos adecuados a las condiciones climáticas y medioambientales en que estén ubicados.

EXCLUSIONES DE LA GARANTIA
El coste de la reparación será a cargo del usuario en los siguientes casos:

- Los aparatos utilizados para uso profesional o no exclusivamente doméstico, en establecimientos públicos, industriales o comerciales.
- Los aparatos desmontados o manipulados por personas ajenas a los servicios técnicos expresamente autorizados.
- Las instalaciones, transporte, sustitución de aparatos, puestas en marcha, cambio de sentido de puertas.
- Intervenciones de mantenimiento o de información sobre el uso de los aparatos.
- Cambio de inyectores en aparatos de gas.
- Las averías provocadas por falta de mantenimiento o limpieza o aquellas provocadas por un uso indebido, sobrecarga, abandono o de manera no conforme a las instrucciones de uso o de instalación de los aparatos.
- Las averías producidas por causas fortuitas, siniestros de fuerza mayor o derivados de instalación incorrecta y en general, averías por causas ajenas al propio aparato.
- Las averías provocadas por conexiones que puedan presentar fluctuaciones, irregularidades o falta de uniformidad en el suministro, por ejemplo: suministro de agua impulsado por grupos de presión, energía solar, energía eólica, generadores eléctricos, u otro tipo de suministro no normalizado.
- La sustitución de materiales rotos o deteriorados por desgaste o uso normal del aparato tales como juntas, plásticos, gomas, correas, cristales, escobillas, bombillas, asas, tiradores, tapas de quemadores, filtros, rejillas, ánodos de sacrificio (magnesio o similares) de calentadores o calderas, etc.
- Los aparatos que presenten oxidación, o daños por corrosión en esmaltes o pinturas, que puedan ser provocados por efectos químicos o electroquímicos del agua o cualquier otra sustancia, o aceleradas por circunstancias ambientales o climáticas no propicias.
- Defectos estéticos en serigrafía o pintura.
- Los daños de transporte o manipulación, golpes, etc.
- Los aparatos deben instalarse de forma accesible para su reparación, debiendo asumir el usuario los costes necesarios para el acceso al aparato para su reparación y sustitución.

La presente garantía no afecta a los derechos de que dispone el consumidor conforme a lo previsto en el Real Decreto 1/2007, de 16 de noviembre, por el que se aprueba el texto refundido de la Ley General para la Defensa de los Consumidores y Usuarios y otras leyes complementarias, y la Ley 3/2014 que la modifica.
El Servicio Oficial de Asistencia Técnica resolverá cualquier incidencia que pudiera precisar su electrodoméstico siempre que el aparato esté instalado de forma accesible.
Para asegurarse que su electrodoméstico va a ser intervenido por un técnico oficial autorizado, rogamos solicite el carnet avalado por ANFEL (Asociación Nacional de Fabricantes de Electrodomésticos) a nuestros técnicos.

Las marcas BEKO, ALTUS, ARDEM, BLOMBERG, NORTLINE y GRUNDIG se distribuyen por Beko Electronics España S.L.

DATOS APARATO (a rellenar por el Distribuidor):

Titular:		Sello Establecimiento:
Modelo:	Núm. serie:	
Establecimiento:	Fecha de compra:	

El garante e importador de su electrodoméstico es: BEKO ELECTRONICS ESPAÑA S.L. Calle Provenza nº 388 3º Barcelona 08025, España. El producto ha sido fabricado por ARÇELIK A.S (Arçelik A.S.Sütluce Karaagaç Cad. No:2-6 34445 Beyoglu, Istanbul, Turkey).
Conózcanos mejor en nuestra página: www.beko.es. Conserve este documento, es importante para usted.

Contacte a assistência técnica:
00351 225191300/
00351 225191309

CONDIÇÕES DE GARANTIA - PORTUGAL

Este certificado cobre a garantia de reparação do seu eletrodoméstico por dois anos a contar da data de compra, contra defeitos de funcionamento provenientes do fabrico ou dos materiais; ou de substituição do dispositivo, a menos que uma dessas opções seja impossível ou desproporcionada em relação à outra. Quando detetar um defeito ou anomalia no aparelho entre imediatamente em contacto connosco, existe um prazo limite de dois meses para nos informar sobre a falta de conformidade. O valor da deslocação está incluído na reparação, com exceção de pequenos aparelhos que podem ser transportados para a oficina do serviço oficial da marca. Em caso de substituição, o período de garantia fica suspenso e o aparelho irá manter o prazo de validade do aparelho substituído e no mínimo 6 meses de garantia.

Esta garantia só será válida se a fatura, recibo de venda ou a entrega do produto em questão for posterior à data da fatura. Esta garantia é válida em território espanhol e português para aparelhos distribuído pela Beko Electronics Espanha SL. A garantia só é válida para o primeiro comprador ou adquirente do produto. A garantia é válida para dispositivos adaptados às condições climáticas e ambientais em que se situam.

EXCLUSÕES DA GARANTIA
O custo da reparação será pago pelo utilizador nos seguintes casos:

- Aparelhos utilizados para uso profissional ou não exclusivamente doméstico, em estabelecimentos comerciais, industriais ou públicos.
- O equipamento desmontado ou adulterado por alguém que não seja expressamente autorizado pelos serviços técnicos.
- A instalação, transporte, substituição de equipamento, colocação em funcionamento, alteração do sentido das portas.
- Intervenções de manutenção ou informações sobre a utilização dos aparelhos.
- Alteração de injetores em aparelhos a gás.
- As avarias causadas pela falta de manutenção ou limpeza, ou aquelas causadas por um uso inadequado, sobrecarga, abandono ou de forma a não respeitar as instruções de uso ou instalação dos aparelhos.
- As avarias provocadas por causas acidentais, sinistros de força maior ou resultantes de instalação inadequada e em geral, avarias por razões não relacionadas com o produto.
- As avarias causadas por ligações que podem apresentar flutuações, irregularidades ou falta de uniformidade no fornecimento, por exemplo: abastecimento de água, impulsionado por pressão, energia solar, energia eólica, geradores de energia elétrica ou outro tipo de fornecimento não-padrão.
- Os materiais quebrados ou danificados por desgaste ou uso normal do aparelho tais como juntas, plásticos, borracha, correias, vidros, pincéis, lâmpadas, asas, puxadores, tampas de queimadores, filtros, grades, etc.
- Os aparelhos que apresentem oxidação, ou danos por corrosão em esmaltes ou tintas, que possam ter sido causados por efeitos químicos ou eletroquímicos da água ou de qualquer outra substância, ou aceleradas por circunstâncias ambientais ou climáticas não propícias.
- Defeitos estéticos em serigrafia ou pintura.
- Os danos causados por transporte ou manuseio, colisões, etc.
- Os aparelhos devem ser instalados de forma acessível em caso de reparação e o utilizador deve assumir os custos necessários para aceder ao aparelho para reparação e substituição.

As marcas BEKO, ALTUS, ARDEM, BLOMBERG, NORTLINE e GRUNDIG são distribuídas por Beko Electronics Espanha S.L.

DADOS DO APARELHO (a ser preenchido pelo Distribuidor):

Detentor:		Carimbo do estabelecimento:
Modelo:	N.º série:	
Estabelecimento:	Data de compra:	

O fiador e o importador do seu eletrodoméstico é: BEKO ELECTRONICS ESPAÑA S.L. Calle Provenza nº 388 3º Barcelona 08025, Espana. O produto foi fabricado por ARÇELIK A.S (Arçelik A.S.Sütluce Karaagaç Cad. No:2-6 34445 Beyoglu, Istanbul, Turquia).
Conheça-nos melhor na nossa página: www.beko.es. Conserve este documento, é importante para si.

Lees deze handleiding eerst!

Beste klant,

Dank u voor het kiezen van een product van Beko. We hopen dat u het beste haalt uit uw product, dat vervaardigd is met de modernste technologie van hoge kwaliteit. Lees daarom deze gebruikershandleiding en andere bijgeleverde documenten volledig en zorgvuldig door voordat u het product gaat gebruiken en bewaar deze ter referentie in de toekomst. Als u het product aan iemand anders geeft, overhandig dan ook de gebruikershandleiding. Volg alle waarschuwingen en informatie in de gebruikershandleiding op.

Betekenis van de symbolen

De volgende symbolen worden gebruikt in de verschillende delen van deze gebruikershandleiding:

	Belangrijke informatie en nuttige aanwijzingen voor gebruik.
	Waarschuwingen voor levensgevaarlijke situaties en schade aan eigendom.
	Waarschuwing voor hete oppervlakken.

Dit product is vervaardigd in een milieuvriendelijke, moderne faciliteit zonder het milieu op enige manier te schaden.

Dit apparaat voldoet aan de WEEE-regelgeving.

CE

Het bevat geen pcb.

1 Belangrijke veiligheids- en milieu-instructies

Dit deel bevat veiligheidinstructies die u beschermen tegen het risico op brand, elektrische schok, blootstelling aan magnetronstralen, persoonlijk letsel of schade aan eigendommen. Het niet naleven van deze instructies laten de garantie vervallen.

1.1 Algemene veiligheid

- Probeer de oven niet te starten als de deur open staat; u kunt dan blootgesteld worden aan schadelijke magnetronstralen. De veiligheidsgrendels moeten niet uit elkaar gehaald worden en er moet niet mee geknoeid worden.
- Plaats geen enkel voorwerp tussen de voorkant en de deur van de oven. Laat geen vuil of restanten van reinigingsmiddel ophopen op de sluitende oppervlakken.
- Enig onderhoudswerk waarbij de plaat die dient ter bescherming tegen magnetronstralen moet worden verwijderd, moet worden uitgevoerd door een erkende persoon/servicedienst. Elke andere aanpak is gevaarlijk.
- Uw product is bestemd voor het thuis koken, verwarmen en ontdooien van voedsel. Het mag niet worden gebruikt voor commerciële doeleinden. De fabrikant is niet aansprakelijk voor schade die is ontstaan door verkeerd gebruik.
- Gebruik dit apparaat niet buiten, in badkamers, vochtige omgevingen of op plaatsen waar het nat kan worden.
- Er kan geen aanspraak worden gedaan op de garantie indien schade is ontstaan door verkeerd gebruik of het niet juist behandelen van het apparaat.
- Probeer het apparaat nooit uit elkaar te halen. Bij schade door onjuiste hantering worden geen garantieclaims geaccepteerd.
- Gebruik alleen de originele onderdelen of onderdelen aanbevolen door de fabrikant.
- Laat dit apparaat niet onbeheerd achter terwijl het in gebruik is.
- Het apparaat altijd op een stabiel, vlak, schoon, droog en antislipoppervlak gebruiken.
- Dit apparaat dient niet gebruikt te worden met een externe keukenwekker of apart afstandsbedieningsysteem.

1 Belangrijke veiligheids- en milieu-instructies

- Reinig, voordat u het apparaat voor het eerst in gebruik neemt, alle onderdelen. Zie voor details het deel "Reiniging en onderhoud".
- Gebruik dit apparaat uitsluitend voor het beoogde doel zoals beschreven in deze handleiding. Gebruik geen schurende middelen of stoom op dit apparaat. Deze oven is in het bijzonder bedoeld voor het opwarmen en het bereiden van voedsel. Het is niet bestemd voor industrieel of laboratorisch gebruik.
- Gebruik uw toestel niet voor het drogen van kleding of theedoeken.
- Het apparaat wordt erg heet tijdens gebruik. Zorg dat u de hete onderdelen in de oven niet aanraakt!
- Uw oven is niet ontworpen voor het drogen van enig levend wezen.
- Zet de oven niet aan als hij leeg is.
- Kookgerei kan heet worden door het afgeven van warmte van het opgewarmde voedsel. U heeft mogelijk ovenhandschoenen nodig om het kookgerei vast te pakken.
- Kookgerei moet gecontroleerd worden op geschiktheid voor gebruik in de magnetron.
- Plaats de oven niet op fornuizen of andere warmtegenererende apparaten. Anders kan het apparaat beschadigen en de garantie komen te vervallen.
- De magnetron mag niet in een kast worden geplaatst die niet overeenkomt met de installatie-instructies.
- Na het bereiden van het voedsel kan tijdens het openen van de deksels of de folie stoom ontsnappen.
- Gebruik handschoenen om opgewarmd voedsel uit te nemen.
- Het apparaat en zijn toegankelijke oppervlakken kunnen zeer heet zijn als het apparaat in gebruik is.
- De deur en het buitenglas kunnen zeer heet zijn als het apparaat in gebruik is.

1 Belangrijke veiligheids- en milieu-instructies

1.1.1 Elektrische veiligheid

- Deze magnetronoven van Beko voldoet aan de geldende veiligheidsnormen; om elk gevaar te vermijden moet het apparaat of de stroomkabel bij beschadiging worden gerepareerd of vervangen door de dealer, een servicecentrum of een gelijkwaardig gekwalificeerde en erkende reparateur. Onjuiste of onbevoegde reparatie kan gevaarlijk zijn en risico's voor de gebruiker opleveren.
- Uw netstroom moet overeenkomen met de informatie die u aantreft op het typeplaatje van het apparaat.

  De enige manier om het toestel los te koppelen van de stroomtoevoer is om de stekker uit het stopcontact te trekken.
- Gebruik het apparaat uitsluitend met een geaard stopcontact.
- Gebruik het apparaat nooit als de stroomkabel of het apparaat zelf beschadigd is.
- Gebruik dit apparaat niet met een verlengsnoer.
- Raak het apparaat of de stekker nooit met natte of vochtige handen aan.
- Plaats het apparaat zodanig dat de stekker altijd toegankelijk is.
- Vermijd schade aan de stroomkabel door knijpen, buigen of wrijven langs scherpe randen. Houd de stroomkabel uit de buurt van hete oppervlakken en open vuur.
- Zorg dat dat de stroomkabel niet per ongeluk uitgetrokken kan worden of iemand erover kan struikelen wanneer het apparaat in gebruik is. Dit kan gevaarlijke situaties opleveren.
- Trek de stekker van het apparaat uit het stopcontact vóór elke reiniging en wanneer het apparaat niet in gebruik is.
- Trek niet aan de stroomkabel om het apparaat uit het stopcontact los te koppelen en wind de stroomkabel niet om het apparaat.
- Het apparaat, de stroomkabel of stekker niet onderdompelen in water of andere vloeistoffen. Houd het niet onder stromend water.
- Controleer de oven regelmatig bij het verwarmen van voedsel in kunststof of papieren bakken.

Deze zouden in brand kunnen vliegen.

- Verwijder de metalen draad en/of metalen handvaten van magnetronzakken van papier of plastic voordat u ze in de oven plaatst.
- Schakel het apparaat uit of trek de stekker uit het stopcontact en hou de deur gesloten om te brand te voorkomen in het geval u rook waarneemt.
- Gebruik de oven niet als opslagplaats. Laat geen papieren voorwerpen, kookmateriaal of voedsel in de oven als deze niet wordt gebruikt.
- Om verbranding te voorkomen moet de inhoud van zuigflessen en potjes babyvoeding voor consumptie worden geroerd of geschud en de temperatuur moet worden gecontroleerd.
- Dit apparaat valt onder ISM-apparatuur van groep 2 klasse B. Groep 2 bevat alle ISM (industriële, wetenschappelijke en medische) apparatuur waarin opzettelijk radiofrequentie wordt gegenereerd en/of gebruikt in de vorm van elektromagnetische straling voor de behandeling van materiaal en apparatuur voor vonkerosie.
- Apparatuur van klasse B is geschikt voor huishoudelijke omgevingen en omgevingen waar rechtstreeks wordt aangesloten op een stroomnet met lage spanning.
- De deur of buitenkant van het apparaat kan bij gebruik heet worden.

1.1.2 Productveiligheid

- Vloeistoffen of ander voedsel mogen niet afgesloten worden verwarmd, omdat dit tot ontploffingsgevaar kan leiden.
- Het verwarmen van dranken in de magnetron kan koken tot gevolg hebben waarbij het spettert als ze uit de oven worden genomen. Wees voorzichtig als u de bakken vastpakt.
- Rooster niets in de oven. Hete olie kan de onderdelen en materialen van de oven beschadigen en kan zelfs brandwonden aan de huid veroorzaken.
- Prik voedsel met een dikke schil, zoals aardappelen, courgettes, appels en kastanjes in.

1 Belangrijke veiligheids- en milieu-instructies

- Het apparaat moet geplaatst worden met de achterkant naar de wand.
- Als de deur of de deurrubbers beschadigd zijn, mag de oven niet gebruikt worden voordat een erkend persoon de schade heeft gerepareerd.
- Zet het draaiplateau vast om schade te voorkomen bij verplaatsing van het apparaat.
- Gebruik de magnetron niet om geklutste eieren met of zonder schaal te bereiden of te verwarmen.
- Verwijder nooit de achter- en zijdelen van de apparaat. Deze behouden de minimale afstanden tussen de kastwanden en het apparaat om in de benodigde luchtcirculatie te voorzien.

1.2 Bedoeld gebruik

- De magnetron is uitsluitend bedoeld voor gebruik als inbouwapparaat.
- Gebruik het apparaat niet voor zaken waar het niet voor bedoeld is.
- Gebruik het apparaat niet als een warmtebron.
- De magnetron is uitsluitend bestemd voor het ontdooien, bereiden en stoven van voedsel.
- Oververhit het voedsel niet. Dit kan tot brand leiden.
- Gebruik geen reinigingsapparaten met stoom om het apparaat te reinigen.

1.3 Kinderveiligheid

- Uiterste voorzichtigheid is geboden bij het gebruik de buurt van kinderen en personen die beperkt zijn in hun fysieke, zintuiglijke of geestelijke vermogens.
- Dit apparaat kan gebruikt worden door kinderen vanaf 8 jaar en ouder en personen met verminderd lichamelijk, zintuiglijk of geestelijk vermogen of gebrek aan ervaring en kennis, zolang dat gebeurt onder toezicht of ze instructies hebben ontvangen over het veilige gebruik van het apparaat en van de betrokken risico's op de hoogte zijn. Kinderen mogen niet met het apparaat spelen. Reinigings- en onderhoudswerk mag niet door kinderen worden uitgevoerd, mits ze onder toezicht van een volwassene staan.

1 Belangrijke veiligheids- en milieu-instructies

- Verstikkingsgevaar! Houd alle verpakkingsmaterialen uit de buurt van kinderen.
- Laat kinderen de oven alleen zonder toezicht gebruiken als ze voldoende instructies hebben gekregen, zodat het kind de magnetron op een veilige manier kan gebruiken en de gevaren van verkeerd gebruik begrijpt.
- Door de overmatige hitte die de grill en de combinatiestand genereren, mogen kinderen deze standen uitsluitend gebruiken onder toezicht van een volwassene.
- Houd het product en de stroomkabel buiten bereik van kinderen van jonger dan 8 jaar.
- Het apparaat en zijn toegankelijke oppervlakken kunnen zeer heet zijn als het apparaat in gebruik is. Houd kinderen buiten bereik.

1.4 Voldoet aan de WEEE-richtlijn en de richtlijnen voor afvoeren van het restproduct:

Dit product voldoet aan de EU-richtlijn WEEE (2012/19/EU). Dit product is voorzien van een classificatiesymbool voor afvalsortering van elektrische en elektronische apparatuur (WEEE).

Dit product werd vervaardigd uit onderdelen en materialen van hoge kwaliteit die hergebruikt kunnen worden en geschikt zijn voor reclycling. Gooi het restproduct aan het einde van zijn levensduur niet weg bij normaal huishoudelijk of ander afval. Breng het naar het verzamelpunt voor recycling van elektrische en elektronische apparatuur. Raadpleeg uw plaatselijke autoriteiten om te weten waar u deze verzamelpunten aantreft.

1.5 Voldoet aan RoHS-richtlijn:

Het door u aangekochte product voldoet aan de EU-richtlijn RoHS (2011/65/EU). Het bevat geen schadelijke en verboden materialen die in deze richtlijn zijn opgenomen.

1.6 Verpakkingsinformatie

Het verpakkingsmateriaal van het product is vervaardigd uit gerecyclede materialen overeenkomstig onze nationale regelgeving. Gooi het verpakkingsmateriaal niet weg met het huishoudelijk of ander afval. Breng het naar een door de gemeente aangewezen verzamelpunt voor verpakkingsmateriaal.

2 Technische specificaties van het Product

2.1 Overzicht

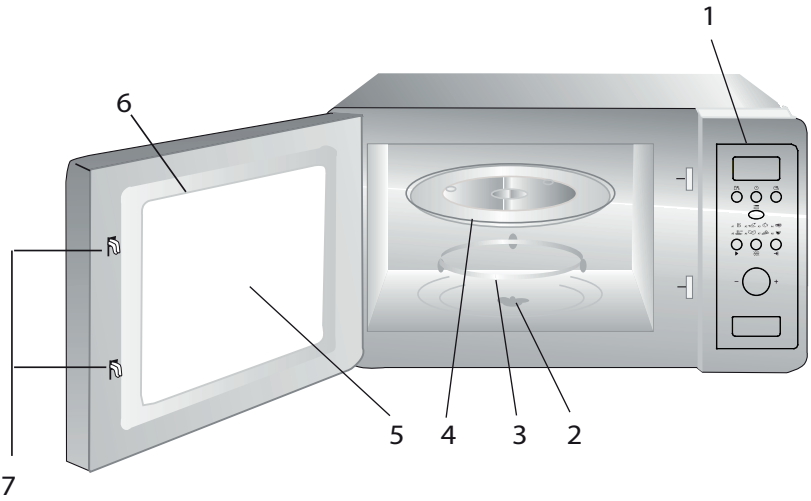

1. Bedieningspaneel
2. As van het draaiplateau
3. Steun van het draaiplateau
4. Glazen draaiplateau
5. Ovenvenster
6. Deurgroep
7. Vergrendelingssysteem deurbeveiliging

2.2 Technische gegevens

Nominale spanning:	230 V~50 Hz,
Werkingsfrequentie	2450 MHz
Nominaal ingaand vermogen (magnetron)	1050 W
Nominaal uitgaand vermogen (magnetron)	700 W
Ovencapaciteit	17 L
Diameter van het draaiplateau	Ø 245 mm
Timer	0-95'
Buitenafmetingen	595 x 336 x 382 mm
Nettogewicht	ong. 14,5 kg

Markeringen op het apparaat of de waarden vermeld in andere documenten die bij het product geleverd zijn, zijn waarden verkregen onder laboratoriumcondities volgens relevante normen. Deze waarden kunnen variëren, afhankelijk van het gebruik van het apparaat en de omgevingsomstandigheden.

2 Technische specificaties van het Product

2.3 Installeren van het draaiplateau

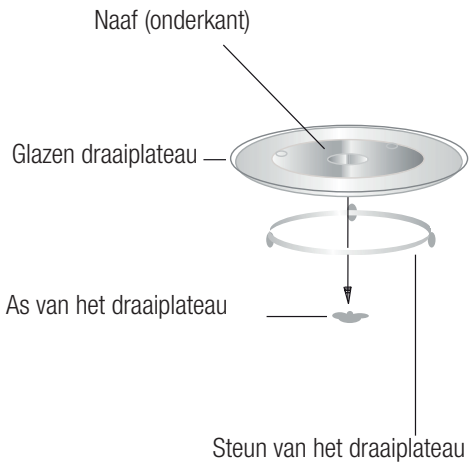

- Plaats het glazen draaiplateau nooit ondersteboven. Het glazen draaiplateau mag nooit worden belemmerd.
- Zowel het glazen draaiplateau als de steun moeten tijdens het koken altijd worden gebruikt.
- Al het voedsel, wel of niet in schalen, moet voor de bereiding altijd op het glazen draaiplateau worden geplaatst.
- Als het glazen draaiplateau of de steun barst of breekt, moet u contact opnemen met het dichtstbijzijnde erkende servicecentrum.

3 Beschrijving van het product

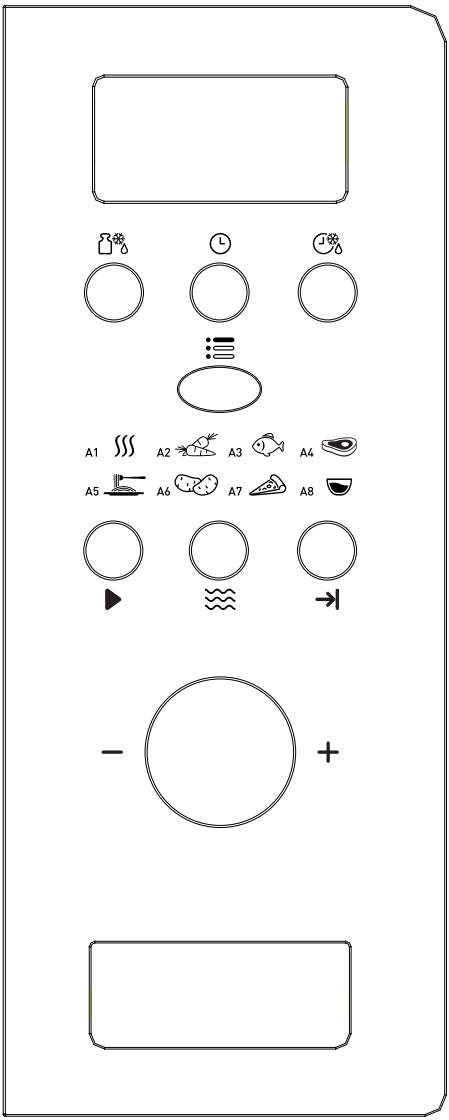

- Ontdooien op gewicht
- Klok / Voorinstellingen
- Ontdooien op tijd
- Menu
- Snelstart
- Magnetron
- Annuleren / Stop
- A-1 Automatisch opwarmen
- A-2 Groenten
- A-3 Vis
- A-4 Vlees
- A-5 Pasta
- A-6 Aardappelen
- A-7 Pizza opwarmen
- A-8 Soep

4 Installatie en aansluiting

4.1 Inbouwkast

De inbouwkast mag aan de achterkant niet zijn voorzien van een wand.

De minimale installatiehoogte is 85 cm.

De ventilatiegleuven en luchtinlaten mogen niet worden afgedekt.

1.

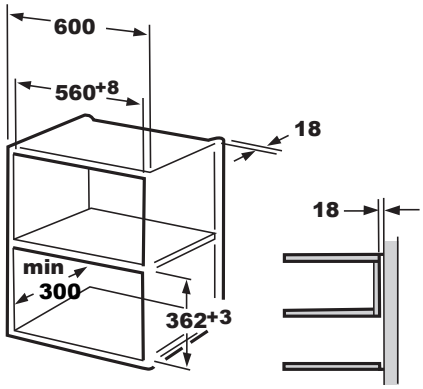

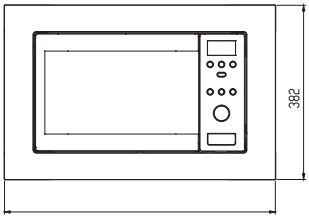

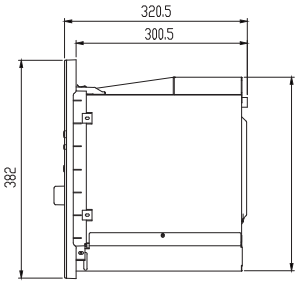

2.

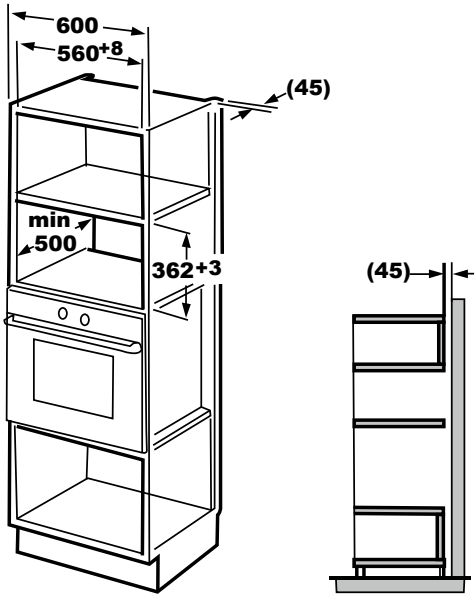

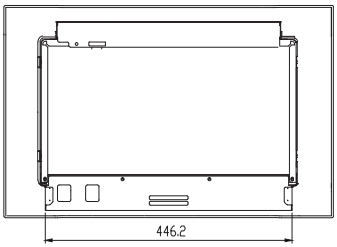

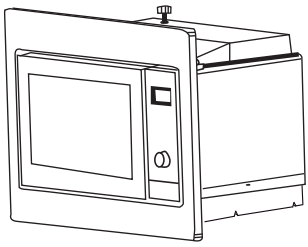

4 Installatie en aansluiting

4.2 Plaatsen van de oven

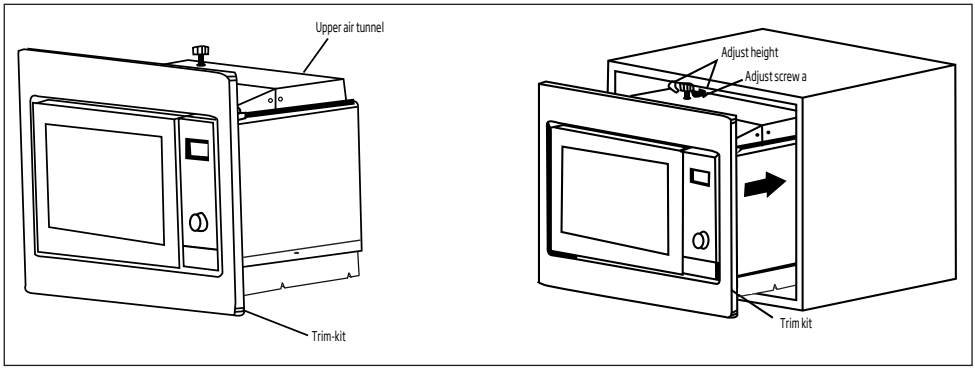

1. Plaats de oven in de kast.
- Zorg ervoor dat het netsnoer niet gekneld zit.
- Controleer of de oven centraal in de kast is gemonteerd.

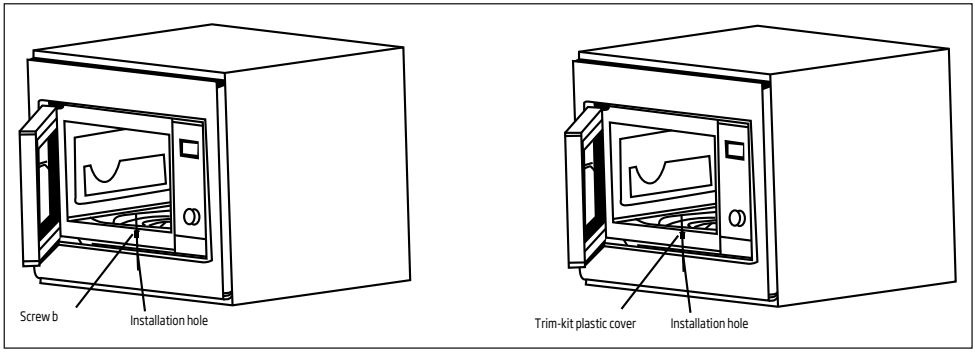

2. Open de deur en bevestig de oven aan de kast met SCHROEF B door het INSTALLATIEGAT van de MONTAGEKIT. Bevestig vervolgens het KUNSTSTOF AFDEKDOPJE van de MONTAGEKIT op het INSTALLATIEGAT.

5 Bedienen van uw product

5.1 Tijd instellen

Als de magnetron op de stroom wordt aangesloten wordt „0:00" weergegeven en klinkt er de zoemer eenmaal.

1. Druk op " ". De uren beginnen te knipperen en de tijdindicator " " gaat aan.
2. Draai „ " om het uur aan te passen; u moet een waarde invoeren van tussen de 0 en 23.
3. Druk op „ " en het symbool voor minuten gaat knipperen.
4. Draai „ " om de minuten aan te passen. U moet een waarde invoeren van tussen de 0 en 59.
5. Druk op " " om te tijdinstelling te beëindigen. De tijdindicator " " gaat uit. ":" begint te knipperen en de tijd licht op.

5.2 Voedselbereiding

Druk op " ". "P100" begint te knipperen. Draai vervolgens aan " " om het vermogen in te stellen. "P100", "P80"... en "P10" verschijnen achtereenvolgens op het scherm. Druk op " " te bevestigen en draai aan " " om de bereidingstijd in te stellen.

Druk op " " om de bereiding te starten.

Voorbeeld: Als u gedurende 20 minuten met een magnetronvermogen van 80 % wilt bereiden, kunt u de magnetron met behulp van de volgende stappen laten werken.

1. Druk op " " en het scherm toont „P100".
2. Draai aan " " om bij te stellen naar een magnetronvermogen van 80 %. Op het scherm van de oven moet "P 80" staan.
3. Druk op " " om te bevestigen. Op het scherm staat "P 80".
4. Draai aan „ " om de bereidingstijd aan te passen totdat de magnetron „20:00" weergeeft.
5. Druk op " " om de bereiding te starten of druk op " " om de instellingen te annuleren.

Opm.:het aantal stappen voor de instelling van de codeschakelaar zijn als volgt:

0---1 min. : 5 seconden
1---5 min. : 10 seconden
5---10 min. : 30 seconden
10---30 min. : 1 minuut
30---95 min. : 5 minuten

Paneelinstructies magnetron

Volgorde	Scherm	Magnetron-vermogen
1	P 100	100 %
2	P 80	80 %
3	P 50	50 %
4	P 30	30 %
5	P 10	10 %

5.3 Voorinstellingen bereiding

1. Stel eerst de klok in. (Raadpleeg de instructies over het instellen van de klok).

Voorbeeld: Als u gedurende 15 minuten met een magnetronvermogen van 80 % wilt bereiden, kunt u de magnetron met behulp van de volgende stappen laten werken.

- Druk op „ " en het scherm toont „P100".
- Draai aan " " om bij te stellen naar een magnetronvermogen van 80 %. Op het scherm van de oven moet "P 80" staan.
- Druk op " " om te bevestigen. Op het scherm staat "P 80".

- Draai aan " " om de bereidingstijd aan te passen tot op het scherm "15:00" wordt aangegeven.
- Wees voorzichtig! Druk niet op " " om de bereiding te starten.

2. Druk op " ". De uren beginnen te knipperen en de indicator " " gaat aan.
3. Draai aan " " om de uren aan te passen, de invoertijd moet tussen 0 en 23 liggen.
4. Druk op " " en de minuten beginnen te knipperen.
5. Draai aan " " om de minuten aan te passen, de invoertijd moet tussen 0 en 59 liggen.
6. Druk op " " om de tijdinstelling te beëindigen. De tijdindicator " " knippert. Als de deur is gesloten, zal na verstrijking van de tijd de zoemer tweemaal klinken. De tijdindicator „ " gaat uit.

5.4 Ontdooien op gewicht

1. Druk op de knop " ". Op het scherm ziet u "dEF1". " " en " "gaan aan.
2. Draai aan " " om het gewicht van het voedsel in te voeren. Het gewicht moet een waarde 100 g tot 2000 g hebben.
3. Druk op " " om het ontdooien te starten. " "en " " knipperen.

5.5 Ontdooien op tijd

1. Druk op de knop " ". Op het scherm ziet u "dEF2". " " en " "gaan aan.
2. Draai aan " " om de bereidingstijd in te stellen. De maximale tijdsduur bedraagt 95 minuten.
3. Druk op " " om het ontdooien te starten. " "en " " knipperen.

5.6 Bereiding in meerdere onderdelen

Er kunnen voor bereiding maximaal 3 onderdelen worden ingesteld. Indien bij bereiding in meervoudige onderdelen een van de onderdelen ontdooien is, dan moet ontdooien het eerste onderdeel zijn.

Voorbeeld: Als u „20 minuten lang 100 % magnetronvermogen wenst te gebruiken, gevolgd door 5 minuten aan 80 %" om voedsel te bereiden.

1. Druk op toets " ". Op het scherm verschijnt "P100".
2. Druk op " " om het magnetronvermogen te bevestigen.
3. Draai aan " " om de bereidingstijd in te stellen.
4. Druk op toets " ". Op het scherm verschijnt "P100".
5. Draai aan " " om een magnetronvermogen van 80 % in te stellen
6. Druk op toets " ", draai vervolgens aan " " om de bereidingstijd in te stellen voor magnetronvermogen 80 %.
7. Druk op " " om de bereiding te starten of druk op " " om de instelling te annuleren.

5 Bedienen van uw product

5.7 Start / Snelstart

Druk wanneer de magnetron in wachtstand staat op „▶" om een bereiding te starten voor 1 minuut aan maximaal magnetronvermogen. Elke druk op de toets verhoogt de bereidingstijd met 1 minuut. De maximale bereidingstijd bedraagt 95 minuten.

5.8 Auto-menu

Voorbeeld: U wenst „Auto-menu" te gebruiken om 250 g vis te bereiden.

1. Druk op "☰". "⌨" en "AUTO COOK" gaan aan.
2. Draai aan " " om de gewenste functie te selecteren.
3. Druk op de knop "☰" om te bevestigen.
4. Draai aan " " om het visgewicht in te stellen. "g" verschijnt op het scherm.
5. Druk op "▶" om te starten. "g" gaat uit, "⌨" en "AUTO COOK" knipperen.

5.9 Kindervergrendeling

Vergrendelen: Druk in de wachtstand gedurende 3 seconden op „ ⇥ ". Er klinkt een lange „piep" om aan te geven dat het kinderslot is ingesteld „L □ □ □".

Ontgrendelen: Druk in de vergrendelde stand gedurende 3 seconden op „ → ". Er klinkt een lange „piep" om aan te geven dat het kinderslot is ontgrendeld.

5.10 Navraagfunctie

1. Druk in de magnetronfase op " ≋ ". Het actuele vermogen wordt 4 seconden lang op het scherm getoond. Na 4 seconden schakelt de oven terug naar de vorige stand.
2. In de bereidingsstand kunt u door op „ 🕒 " te drukken de tijd gedurende 4 seconden op het display zien knipperen.
3. In de instelstand kunt u door op „ 🕒 " te drukken de ingestelde tijd gedurende 4 seconden op het display zien knipperen.

5 Bedienen van uw product

Procedure auto-menu:

Menu	Volgorde	Gewicht	Scherm
A-1 Automatisch opwarmen	1	200 g	200 g
		400 g	400 g
		600 g	600 g
A-2 Groenten	2	200 g	200 g
		300 g	300 g
		400 g	400
A-3 Vis	3	250 g	250 g
		350 g	350 g
		450 g	450 g
A-4 Vlees	4	250 g	250 g
		350 g	350 g
		450 g	450 g
A-5 Pasta	5	50 g (met 450 ml water)	50 g
		100 g (met 800 ml water)	100 g
A-6 Aardappelen	6	200 g	200 g
		400 g	400 g
		600 g	600 g
A-7 Pizza opwarmen	7	200 g	200 g
		400 g	400 g
A-8 Soep	8	200 ml	200 ml
		400 ml	400 ml

6 Reinigen en onderhoud

6.1 Reiniging

WAARSCHUWING:

Gebruik nooit benzine, oplosmiddelen of schuurmiddelen, metalen voorwerpen of harde borstels om het apparaat schoon te maken.

WAARSCHUWING: Dompel het apparaat nooit in water of een andere vloeistof.

1. Schakel het apparaat uit en trek de stekker uit het stopcontact.
2. Laat het apparaat volledig afkoelen.
3. Houd de binnenkant van de oven schoon. Veeg gespat voedsel of gemorste vloeistof die aan de wanden van de oven plakken af met een vochtige doek. Als de oven erg vuil wordt, kunt u een mild schoonmaakmiddel gebruiken. Voorkom het gebruik van sprays en andere bijtende schoonmaakmiddelen. Deze kunnen vlekken, sporen en matheid op het deuroppervlak veroorzaken.
4. De buitenkant van de oven moet worden gereinigd met een vochtige doek. Laat geen water in de ventilatieopeningen lopen om te voorkomen dat de werkende delen van de oven beschadigd raken.
5. Veeg beide zijden van de deur en het glas, deurrubbers en delen dichtbij de rubbers regelmatig met een vochtige doek om de gemorste en gespatte vlekken te verwijderen. Gebruik geen schurende schoonmaakmiddelen.
6. Laat het bedieningspaneel niet nat worden. Reinig met een vochtige, zachte doek. Laat de deur van de oven open om te voorkomen dat de oven per ongeluk in werking treedt tijdens het schoonmaken van het bedieningspaneel.
7. Veeg eventueel ontstane stoom in en om de ovendeur af met een zachte doek. Dit kan voorkomen als de magnetron wordt gebruikt onder omstandigheden met een hoge luchtvochtigheid. Dit is normaal.
8. In sommige gevallen moet u de glazen schaal verwijderen om deze te reinigen. Was de schaal met warm sop of in de vaatwasmachine.
9. De rolring en bodem van de oven moeten regelmatig worden gereinigd om overmatig lawaai te voorkomen. Het is voldoende om de bodem van de oven te reinigen met een mild schoonmaakmiddel. De rolring kan worden gewassen met sop of in de vaatwasmachine. Als u de rolring uit de bodem van de oven verwijderd om deze te reinigen, zorg er dan voor dat u deze op de juiste positie terugplaatst.
10. Voor verwijdering van slechte geuren in uw oven zet u een glas water met het sap en de schil van een citroen in een diepe magnetronbestendige schaal en laat u de oven gedurende 5 minuten op de magnetronstand werken. Veeg grondig af en droog dan met een zachte doek.
11. Neem contact op met de erkende servicedienst als de ovenlamp vervangen dient te worden.
12. De oven moet regelmatig worden gereinigd en enige voedselresten moeten worden verwijderd. Indien de oven niet schoon wordt gehouden kan dit defecten in het oppervlak veroorzaken die de levensduur van het apparaat negatief kunnen beïnvloeden en dat kan risico´s met zich meebrengen.
13. Gooi dit apparaat niet weg met het huishoudelijk afval; oude ovens moeten worden afgevoerd door speciale afvalcentra die door de gemeenten zijn aangesteld.
14. Als de magnetron wordt gebruikt met de grillfunctie kan er een kleine hoeveelheid rook en geur ontstaan, die na kort gebruik zal verdwijnen.

6 Reinigen en onderhoud

6.2 Opslag

- Als u van plan bent het apparaat gedurende een lange periode niet te gebruiken, ruim het dan zorgvuldig op.
- Zorg ervoor dat het apparaat los is van het stopcontact, volledig is afgekoeld en compleet droog is.
- Bewaar het apparaat op een koele en droge plaats.
- Bewaar het apparaat buiten het bereik van kinderen.

7 Probleemoplossing

Normaal	
Magnetron stoort op de ontvangst van de tv	Radio- en tv-ontvangst kunnen worden gestoord door de werkende magnetron. Het is een soortgelijke storing als die wordt veroorzaakt door kleine elektrische apparaten, zoals een mixer, stofzuiger en elektrische ventilator. Dit is normaal.
De ovenverlichting is gedimd	Tijdens bereiding op laag magnetronvermogen kan de ovenverlichting gedimd zijn. Dit is normaal.
Ontstane stoom op de deur, hete lucht uit de ventilatiegaten	Tijdens de bereiding kan er uit het voedsel stoom ontstaan. Het merendeel van deze stoom zal door de ventilatiegaten worden afgevoerd. Toch kan er wat stoom ontstaan op een koele plaats als de ovendeur. Dit is normaal.
De oven ging per ongeluk in werking zonder voedsel.	Het apparaat mag niet worden gebruikt zonder voedsel te bevatten. Dit is heel gevaarlijk.

Probleem	**Mogelijke oorzaak**	**Oplossing**
Oven kan niet worden gestart.	(1) Stroomkabel is niet goed aangesloten.	Trek de stekker uit het stopcontact. Steek de stekker na 10 seconden terug in het stopcontact.
	(2) Zekering is gesprongen of de stroomonderbreker is geactiveerd.	Vervang de zekering of reset de stroomonderbreker (gerepareerd door professioneel personeel of ons bedrijf).
	(3) Problemen met het stopcontact.	Test het stopcontact met andere elektrische apparaten.
De oven verwarmt niet.	(4) De deur is niet goed gesloten.	Sluit de deur goed af.
Het glazen draaiplateau maakt lawaai als de magnetron in werking is	(5) Het draaiplateau en de bodem van de oven zijn vuil.	Raadpleeg het deel 'Reinigen en onderhoud' om vuile delen te reinigen.

Nejprve si tento návod přečtěte!

Vážený zákazníku,

Děkujeme, že jste si vybrali produkt značky Beko. Doufáme, že s tímto produktem, který byl vyroben s využitím vysoce kvalitní a moderní technologie, dosáhnete těch nejlepších výsledků. Proto si před použitím produktu pečlivě přečtěte celý návod k použití a jakékoli doplňující dokumenty a uchovejte je pro budoucí použití. Pokud produkt předáte další osobě, rovněž jí předejte návod k použití. Dodržte veškerá varování a informace obsažené v návodu k použití.

Význam symbolů

V různých částech tohoto návodu k použití jsou použity následující symboly:

	Důležité informace o užitečných tipech k použití.
	Upozornění na nebezpečné situace týkající se ohrožení života a majetku.
	Upozornění na horké povrchy.

Tento produkt byl vyroben v ekologicky šetrných a moderních zařízeních bez poškození přírody.

Tento spotřebič splňuje směrnice WEEE.

CE

Neobsahuje PCB.

1 Důležité bezpečnostní pokyny a pokyny týkající se životního prostředí

Tento oddíl obsahuje bezpečnostní pokyny, které pomohou s ochranou před zraněním osob nebo poškozením majetku, vzniku požáru, zásahem elektrickým proudem. Nedodržení těchto pokynů zruší platnost záruky.

1.1 Obecné bezpečnostní pokyny

- Nepokoušejte se troubu spustit, jsou-li dveře otevřené; v takovém případě se můžete vystavit škodlivému mikrovlnnému záření. Bezpečnostní zámky nesmí být rozbité nebo zablokované.
- Nevkládejte žádný předmět mezi přední stranu a dveře trouby. Nedovolte, aby se na povrchu udržely nečistoty nebo zbytky čisticích prostředků.
- Jakékoli servisní práce zahrnující vyjmutí krytu, který zajišťuje ochranu před vystavením se mikrovlnnému záření, musí provést autorizovaný servis. Jakýkoli jiný přístup je nebezpečný.
- Váš produkt je určený k vaření, ohřívání a rozmrazování potravin v domácnosti. Nesmí být používán pro komerční účely. Výrobce nenese zodpovědnost za škody způsobené špatným používáním.
- Tento spotřebič nepoužívejte venku, v koupelně, ve vlhkém prostředí nebo na místech, kde může zvlhnout.
- Nelze uplatnit žádnou záruku ani požadovat plnění za odpovědnost za škody vyplývající ze špatného použití nebo nesprávné manipulace se spotřebičem.
- Nikdy se nepokoušejte spotřebič demontovat. Na škody způsobené nesprávnou manipulací se nevztahuje záruka.
- Používejte pouze originální části doporučené výrobcem.
- Nenechávejte spotřebič bez dozoru, pokud je v provozu.
- Spotřebič vždy používejte na stabilním, rovném, čistém a suchém povrchu.
- Tento spotřebič nesmí být používán s externím časovačem nebo samostatným systémem dálkového ovládání.

1 Důležité bezpečnostní pokyny a pokyny týkající se životního prostředí

- Než spotřebič použijete poprvé, vyčistěte všechny části. Viz údaje v části "Čištění a péče".
- Spotřebič používejte pouze k určenému účelu, jak je popsáno v tomto návodu. Na tento spotřebič nepoužívejte abrazivní chemické látky ani páru.

  Tato trouba je určena zejména k vaření a ohřívání potravin. Není určena k průmyslovému nebo laboratornímu použití.
- Spotřebič nepoužívejte k sušení oblečení nebo utěrek.
- Spotřebič se při používání velmi zahřeje. Dejte pozor, abyste se nedotkli horkých částí v troubě.
- Vaše trouba není navržena k sušení žádných živých stvoření.
- Troubu nespouštějte prázdnou.
- Kuchyňské náčiní se může z důvodu tepla přeneseného z ohřátého jídla na náčiní zahřát. Při přenášení náčiní můžete potřebovat chňapku.
- Kuchyňské náčiní je třeba zkontrolovat, aby se zajistilo, že je vhodné k použití v mikrovlnných troubách.
- Troubu nepokládejte na žádný spotřebiče generující teplo. V opačném případě může dojít k poškození a zrušení platnosti záruky.
- Mikrovlnná trouba nesmí být umístěna do skříně, která neodpovídá pokynům k instalaci.
- Během otevření krytu nebo fólie zakrývající jídlo může po uvaření jídla vycházet pára.
- Při vyjímání ohřátého jídla používejte chňapky.
- Spotřebič a jeho dostupné povrchy se mohou během používání hodně zahřát.
- Dveře a vnější sklo se mohou během používání spotřebiče velmi zahrát.

1.1.1 Elektrická bezpečnost

- Mikrovlnná trouba Beko splňuje platné bezpečnostní standardy, v případě jakéhokoli poškození spotřebiče nebo napájecího kabelu musí být provedena oprava nebo výměna prodejcem, servisním centrem nebo odborníkem z autorizovaného servisu, čímž es předejte poškození. Chybná nebo neodborná oprava může způsobit nebezpečí a riziko pro uživatele.

1 Důležité bezpečnostní pokyny a pokyny týkající se životního prostředí

- Zkontrolujte, zda vaše napájení odpovídá informacím uvedeným na štítku spotřebiče.

  Jediný způsob, jak odpojit zařízení od zdroje napájení, je odpojit napájecí adaptér.
- Spotřebič zapojujte pouze do uzemněné zásuvky.
- Nikdy nepoužívejte spotřebič, pokud je poškozen napájecí kabel nebo spotřebič.
- Pro práci se spotřebičem nepoužívejte prodlužovací kabel.
- Nikdy nesahejte na spotřebič nebo zástrčku mokrýma nebo vlhkýma rukama.
- Spotřebič umístěte tak, aby byla zástrčka vždy přístupná.
- Zabraňte poškození napájecího kabelu, zabraňte jeho zmáčknutí, ohnutí nebo odírání o ostré hrany. Napájecí kabel udržujte mimo horké povrchy a otevřený oheň.
- Ujistěte se, že neexistuje žádné nebezpečí, že by byl napájecí kabel náhodně vytažen nebo že by o něj mohl někdo během používání zakopnout.
- Spotřebič odpojte před každým čištěním a v případě, že jej nepoužíváte.
- Při odpojení z napájecí sítě za napájecí kabel spotřebiče netahejte a nikdy ho neovinujte okolo spotřebiče.
- Spotřebič, napájecí kabel nebo zástrčku neponořujte do vody ani jiných kapalin. Nedržte pod tekoucí vodou.
- Při ohřívání potravin v plastových nebo papírových nádobách troubu z důvodu možnosti vznícení často kontrolujte.
- Než sáčky s potravinami vložíte do mikrovlnné trouby, odstraňte kovové sponky a/nebo jiné části.
- Pokud zpozorujete kouř, spotřebič vypněte nebo ho odpojte, dveře nechte zavřené, abyste předešli vznícení.
- Vnitřní část trouby nepoužívejte jako úložný prostor. Když se trouba nepoužívá, nenechávejte v ní žádné papíry, materiál na vaření ani potraviny.
- Obsah kojeneckých lahví a lahviček s dětskou výživou je třeba před použitím promíchat nebo s nimi zatřepat, abyste tak předešli popáleninám.

1 Důležité bezpečnostní pokyny a pokyny týkající se životního prostředí

- Tento spotřebič spadá do skupiny 2 třídy B zařízení ISM. Skupina 2 obsahuje všechna ISM zařízení (průmyslové, vědecké a lékařské), které generuje vysokofrekvenční energii a/nebo se používá ve formě elektromagnetického záření pro ošetření materiálu a elektrojiskrového zařízení.
- Zařízení třídy B je vhodné k použití v domácím prostředí přímo připojeném k napájecí síti s nízkým napětím.
- Dveře nebo vnější povrch spotřebiče se může během používání hodně zahřát.

1.1.2 Bezpečnost produktu

- Kapaliny nebo jiné potraviny nesmí být ohřívány v uzavřených nádobách, neboť existuje nebezpečí exploze.
- Ohřívání nápojů v mikrovlnné troubě může způsobit, že jsou přivedeny k varu, rozstříknou se, jakmile jsou vyjmuty z trouby, proto dávejte při přenášení nádob pozor.
- V troubě nic neopékejte. Horký olej může poškodit komponenty a materiály trouby a dokonce může způsobit popálení kůže.
- Potraviny se slupkou jako jsou brambory, cukety, jablka a kaštany propíchněte.
- Spotřebič musí být umístěn tak, aby jeho zadní část směřovala ke stěně.
- Jsou-li dvířka nebo těsnění dvířek poškozené, trouba nesmí být používána, dokud nebude opravena kompetentní osobou.
- Než spotřebič vyjmete, zajistěte otočný talíř, abyste předešli jeho poškození.
- Mikrovlnnou troubu nepoužívejte k vaření nebo ohřívání vajíček, se skořápkou nebo bez ní.
- Nikdy nesnímejte části v zadní části a po stranách spotřebiče, které chrání minimální vzdálenosti mezi stěnami skříně a spotřebičem, abyste tak zajistili požadovanou cirkulaci vzduchu.

1.2 Zamýšlené použití

- Mikrovlnná trouba je určena pouze k vestavěnému použití.
- Spotřebič nepoužívejte k ničemu jinému než je zamýšlené použití.
- Spotřebič nepoužívejte jako zdroj tepla.

1 Důležité bezpečnostní pokyny a pokyny týkající se životního prostředí

- Mikrovlnná trouba je určena pouze k rozmrazování, vaření a dušení potravin.
- Potraviny nezakrývejte, v opačném případě můžete způsobit požár.
- K čištění spotřebiče nepoužívejte parní čističe.

1.3 Bezpečnost dětí

- Je třeba věnovat pozornost při použití v blízkosti dětí a osob se sníženými fyzickými, senzorickými nebo mentálními schopnostmi.
- Tento spotřebič mohou použít děti starší 8 let a lidé s omezenými fyzickými, senzorickými nebo duševními schopnostmi nebo které nemají dostatečné znalosti a zkušenosti, pokud na ně a bezpečné použití produktu dospělá osoba nebo jsou-li poučeni o rizicích souvisejících s použitím produktu. Děti si nesmí se spotřebičem hrát. Čištění a údržba nesmí být prováděny dětmi, pokud na ně nedohlíží starší osoby.
- Riziko zadušení! Všechny obaly uchovejte mimo dosah dětí.
- Dětem dovolte používat troubu bez dozoru, pokud jste je odpovídajícím způsobem poučili, tudíž je dítě schopné používat mikrovlnnou troubu bezpečně a rozumí nebezpečím plynoucím z nesprávného použití.
- Vzhledem k nadměrnému teplu, které vzniká v režimu grilu a kombinovaném režimu, není dovoleno, aby děti tyto režimy používaly bez dozoru dospělé osoby.
- Produkt a jeho napájecí kabel udržujte tak, aby nebyly přístupné dětem mladším 8 let.
- Spotřebič a jeho dostupné povrchy se mohou během používání hodně zahřát. Udržujte děti mimo dosah.

1.4 Dodržování směrnice WEEE a o likvidaci odpadů:

Tento produkt splňuje směrnici EU WEEE (2012/19/EU). Tento výrobek nese symbol pro třídění, platný pro elektrický a elektronický odpad (WEEE).

Tento produkt byl vyroben z vysoce kvalitních součástí a materiálů, které lze znovu použít a které jsou vhodné pro recyklaci. Produkt na konci životnosti nevyhazujte do běžného domácího odpadu. Odvezte ho do sběrného místa pro recyklaci elektrických a elektronických zařízení. Informace o těchto sběrných místech získáte na místních úřadech.

1 Důležité bezpečnostní pokyny a pokyny týkající se životního prostředí

1.5 Dodržování směrnice RoHS:

Produkt, který jste zakoupili splňuje směrnicih EU RoHS (2011/65/EU). Neobsahuje žádné škodlivé ani zakázané materiály, které jsou směrnicí zakázané.

1.6 Informace o balení

Balení produktu je vyrobeno z recyklovatelných materiálů, v souladu s naší národní legislativou. Obalové materiály nelikvidujte s domácím nebo jiným druhem odpadu. Odvezte je na sběrné místo balícího materiálu, které má pověření místních orgánů.

2 Technické údaje produktu

2.1 Přehled

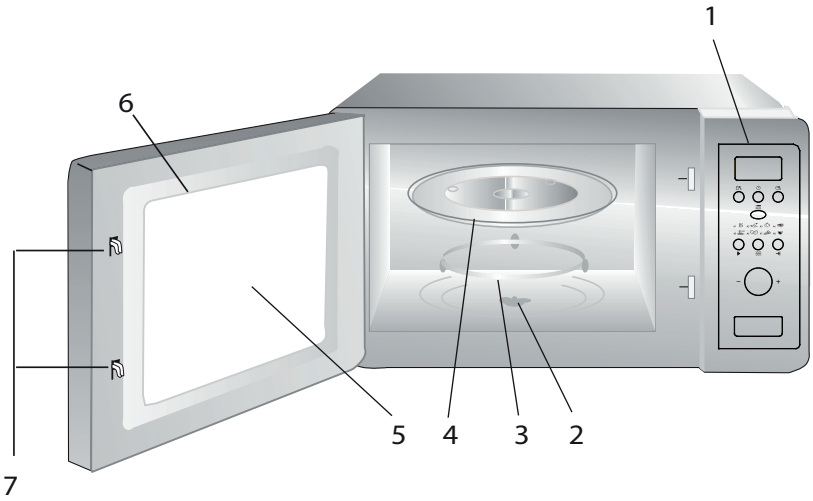

1. Ovládací panel
2. Hřídel otočného talíře
3. Vzpěra otočného talíře
4. Skleněný talíř
5. Okno trouby
6. Dveře
7. Bezpečnostní systém zavírání dveří

2.2 Technické údaje

Jmenovité napětí:	230 V ~ 50 Hz,
Provozní frekvence	2450 MHz
Jmenovitý příkon (mikrovlnka)	1050 W
Jmenovitý výkon (mikrovlnka)	700 W
Kapacita trouby	17 L
Průměr otočného talíře	Ø 245 mm
Časovač	0 - 95 minut
Externí rozměry	595 x 336 x 382 mm
Čistá hmotnost	cca. 14,5 kg

Značení na výrobku nebo hodnoty uvedené v jiných dokumentech dodávaných s výrobkem jsou hodnoty, které byly dosaženy v laboratorních podmínkách v souladu s příslušnými normami. Tyto hodnoty se mohou lišit podle způsobu používání výrobku a okolních podmínek.

2 Technické údaje produktu

2.3 Instalace otočného talíře

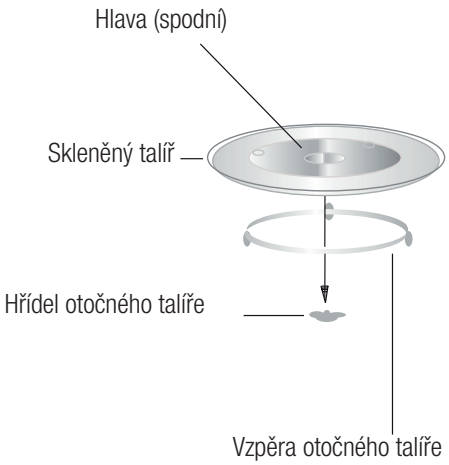

- Nikdy nepokládejte skleněný talíř obráceně. Skleněný talíř nesmí být omezen v pohybu.
- Během vaření musí být vždy použity skleněný talíř a vzpěra otočného talíře.
- Všechny potraviny a nádoby s potravinami musí být během vaření vždy umístěné na otočném talíři.
- Pokud se skleněný talíř nebo vzpěra rozbije či nalomí, kontaktujte nejbližší autorizovaný servis.

3 Popis produktu

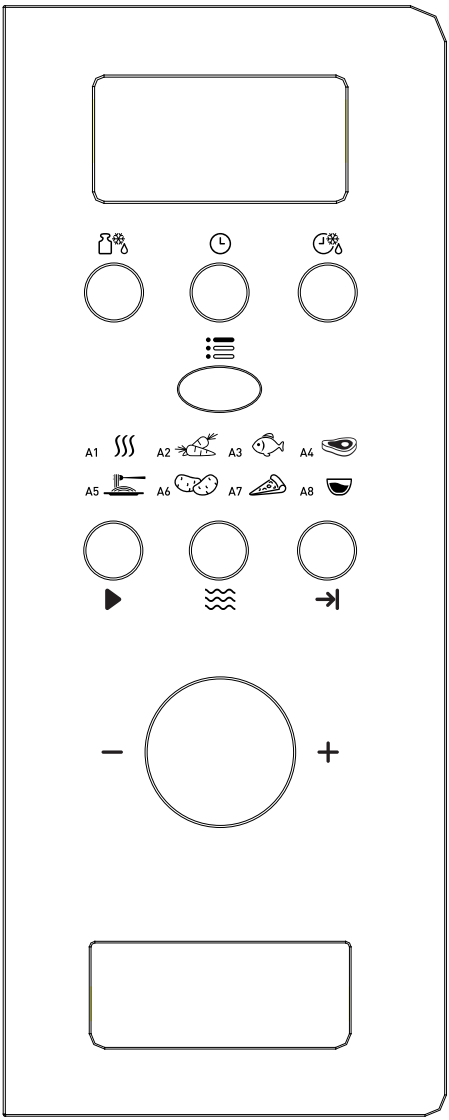

- Rozmrazování podle hmotnosti
- Hodiny / Nastavení
- Rozmrazování podle času
- Menu
- Rychlý start / Start
- Mikrovlnná trouba
- Zrušit / Stop
- A-1 Automatický opětovný ohřev
- A-2 Zelenina
- A-3 Ryby
- A-4 Maso
- A-5 Těstoviny
- A-6 Brambory
- A-7 Ohřátí pizzy
- A-8 Polévka

4 Instalace a zapojení

4.1 Vestavěný nábytek

Vestavěný nábytek nesmí mít za spotřebičem zadní stěnu.

Minimální výška instalace je 85 cm.

Nezakrývejte ventilační otvory ani místa přívodu vzduchu.

1.

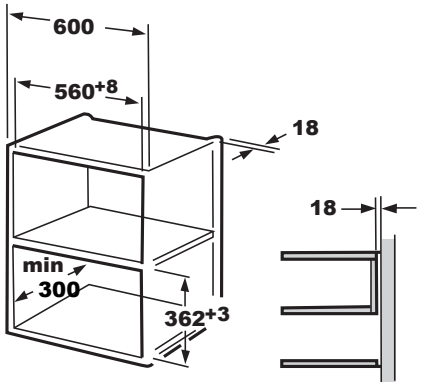

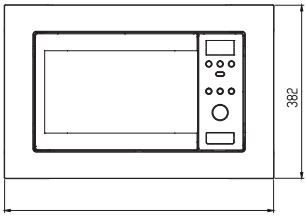

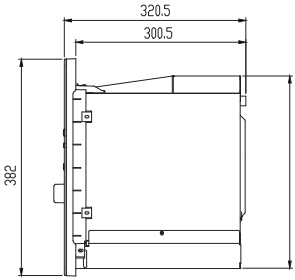

2.

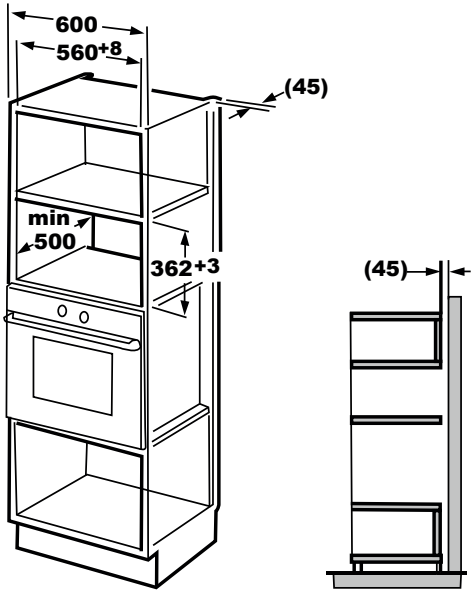

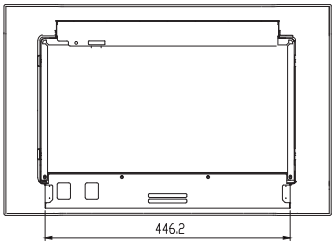

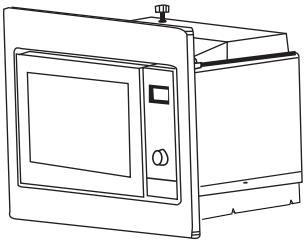

4 Instalace a zapojení

4.2 Instalace trouby

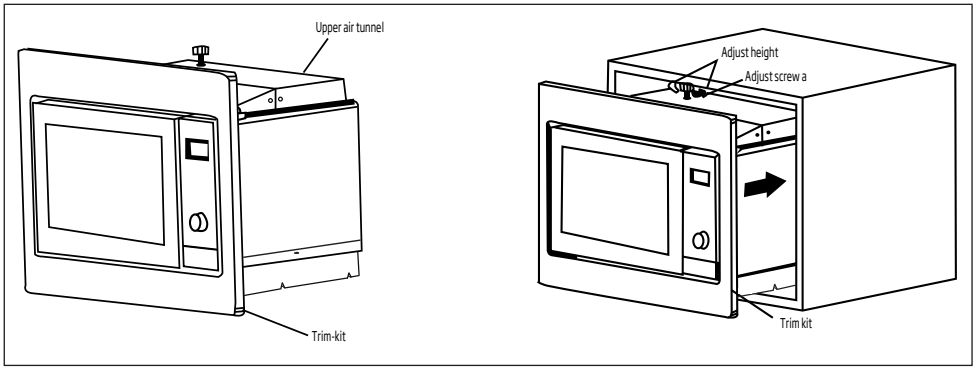

1. Troubu nainstalujte do skříně.
- Napájecí kabel nepřekrucujte ani neuchycujte.
- Ujistěte se, že trouba je nainstalována v centru skříně.

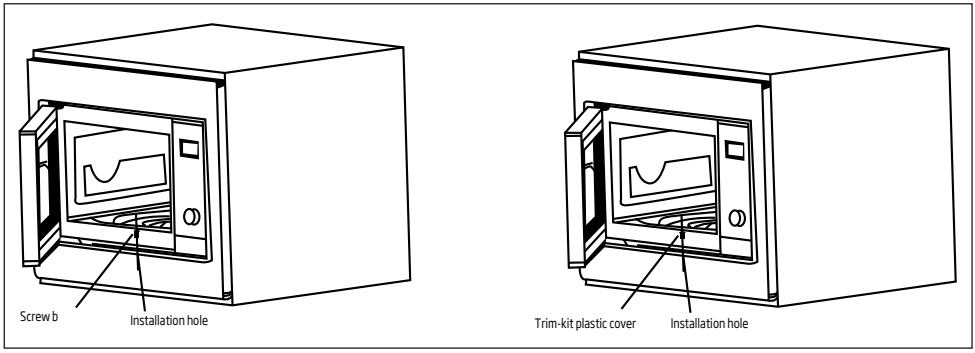

2. Otevřete dveře, troubu ke skříni připevněte přes INSTALAČNÍ OTVOR ŠROUBEM B z VYVAŽOVACÍ SADY. Potom na INSTALAČNÍ OTVOR připevněte PLASTOVÝ KRYT z VYVAŽOVACÍ SADY.

5 Obsluha produktu

5.1 Nastavení hodin

Když je mikrovlnná trouba zapojena do sítě, na displeji se zobrazí „0:00" a ozve se jedno pípnutí.

1. Stiskněte „ ", rozblikají se číslice hodin a indikátor hodin „ " bude svítit.
2. Otočením „ " nastavte číslici hodin, zadaný čas musí být v rozpětí 0 až 23.
3. Stiskněte „ " a rozblikají se číslice minut.
4. Otočením „ " nastavte číslice minut, zadaný čas musí být v rozpětí 0 až 59.
5. Stiskněte „ " pro ukončení nastavení hodin. Indikátor hodin „ " se vypne, znaménko „:" bude blikat a zadaný čas bude svítit.

5.2 Příprava jídla

Stiskněte „ " , rozbliká se "P100". Otočením „ " vyberte hodnotu výkonu, hodnoty „P100", „P80"... a :"P10" se budou zobrazovat po sobě. Pak stisknutím „ " hodnotu potvrďte, otočením „ " nastavíte čas vaření.

Vaření zahájíte opětovným stisknutím „ ".

Příklad: Chcete-li k vaření jídla použít 80% mikrovlnný výkon po dobu 20 minut, nastavte troubu následujícím způsobem.

1. Jednou stiskněte „ ", na displeji se zobrazí „P100".
2. Otáčením „ " nastavte mikrovlnný výkon na 80 % tak, aby se na displeji zobrazilo „P 80".
3. Potvrďte nastavení stisknutím „ ", na displeji se zobrazí „P 80".
4. Otočením „ " nastavte délku vaření, dokud se na displeji trouby nezobrazí „20:00".
5. Stisknutím „ " spusťte vaření, nebo stisknutím „ " zrušte nastavení.

Poznámka: Hodnoty jednoho kroku při nastavování času pomocí tlačítka kódování jsou následující:

0 - 1 min. : 5 sekund
1 - 5 min. : 10 sekund
5 - 10 min. : 30 sekund
10 - 30 min. : 1 minuta
30 - 95 min. : 5 minut

Pokyny ke klávesnici mikrovlnné trouby

Pořadí	Displej	Mikrovlnný výkon
1	P 100	100 %
2	P 80	80 %
3	P 50	50 %
4	P 30	30 %
5	P 10	10 %

5.3 Nastavení vaření

1. Nejprve nastavte hodiny. (Viz návod k nastavení hodin.)

Příklad: Chcete-li k vaření jídla použít 80 % mikrovlnný výkon po dobu 15 minut, nastavte troubu následujícím způsobem.

- Stiskněte „ ", na displeji se zobrazí „P100".
- Otáčením „ " nastavte mikrovlnný výkon na 80 % tak, aby se na displeji zobrazilo „P 80".
- Potvrďte nastavení stisknutím „ ", na displeji se zobrazí „P 80".
- Otočením „ " nastavte délku vaření, dokud se na displeji trouby nezobrazí „15:00".
- Buďte opatrní! Nestiskněte „ ", což zahájí vaření.

2. Stiskněte „ ", číslice hodin budou blikat a indikátor hodin „" bude svítit.
3. Otočením „ " nastavte číslici hodin, zadaný čas musí být v rozpětí 0 až 23.
4. Stiskněte „ " a rozblikají se číslice minut.
5. Otočením „ " nastavte číslice minut; zadaný čas musí být v rozpětí 0 až 59.
6. Stiskněte „ " pro ukončení nastavení hodin. Indikátor hodin „" se rozbliká. Pokud jsou zavřená dvířka, dvakrát se ozve pípnutí, až čas doběhne, pak se automaticky spustí vaření a indikátor hodin „" se vypne.

5.4 Rozmrazování podle hmotnosti

1. Stiskněte „ " tlačítko. Na displeji se zobrazí „dEF1", „" a „" se rozsvítí.
2. Otočením vyberte hmotnost jídla v rozmezí od 100 do 2000 g.
3. Stisknutím „ " zahájíte rozmrazování jídla. „" a „" budou blikat.

5.5 Rozmrazování podle času

1. Stiskněte „ " tlačítko. Na displeji se zobrazí „dEF2", „" a „" se rozsvítí.
2. Otočením „ " vyberte dobu vaření. Maximální čas je 95 minut.
3. Stisknutím „ " zahájíte rozmrazování jídla. „" a „" budou blikat.

5.6 Vaření ve více fázích

Vaření lze nastavit nejvýše ve 3 fázích. Při vaření ve více fázích, je-li jedním krokem rozmrazování, musí být provedeno jako první.

Příklad: Pokud chcete pro vaření použít „20 minut 100% mikrovlnného výkonu + 5 minut 80% mikrovlnného výkonu".

1. Stiskněte tlačítko „ ", na displeji se zobrazí „P100".
2. Stisknutím „ " potvrďte hodnotu mikrovlnného výkonu.
3. Otočením „ " vyberte dobu vaření.
4. Stiskněte tlačítko „ ", na displeji se zobrazí „P100".
5. Otočením „ " vyberte 80 % mikrovlnného výkonu.
6. Stiskněte tlačítko „ ", pak otočením „ " vyberte dobu vaření při 80% mikrovlnném výkonu.
7. Stisknutím „ " spusťte vaření, nebo stisknutím „ " zrušte nastavení.

5.7 Start / Rychlý start

Když je trouba v pohotovostním režimu, stiskněte „ " pro zahájení vaření jídla při plném mikrovlnném výkonu během 1 minuty. Každé stisknutí zvýší tuto dobu o jednu minutu. Maximální doba vaření je 95 minut.

5 Obsluha produktu

5.8 Automatické menu

Příklad: Chcete-li při vaření ryby o hmotnosti 250 g použít „Automatické menu".

1. Stiskněte „ ", „ " a „ " se rozsvítí.
2. Otočením „ " vyberte požadovanou funkci.
3. Stiskněte tlačítko „ " pro potvrzení.
4. Otočením „ " vyberte hmotnost ryby tak, aby se na obrazovce zobrazila potřebná hodnota „g".
5. Stiskněte „ " pro zahájení vaření, označení „g" zmizí a „ " a „ " se rozblikají.

5.9 Funkce dětského zámku

Zamknutí: V pohotovostním režimu stiskněte „ " po dobu 3 sekund, ozve se dlouhé pípnutí značící aktivaci dětského zámku a poté se zobrazí „ ".

Odemknutí: V zamčeném stavu stiskněte **„ ➔ "** po dobu 3 sekund a ozve se dlouhé „pípnutí" značící deaktivaci dětského zámku.

5.10 Dotaz na aktuální funkci

1. V mikrovlnném režimu stiskněte „ ", po dobu 4 sekund se zobrazí aktuální výkon. Po 4 sekundách se trouba vrátí do předchozího režimu;
2. V režimu vaření stiskem „ " vznesete dotaz na čas, který se zobrazí na 4 sekundy.
3. V režimu přednastaveného vaření stiskem „ " vznesete dotaz na čas, který se zobrazí na 4 sekundy.

5 Obsluha produktu

Postup automatického menu:

Menu	Pořadí	Hmotnost	Displej
A-1 Automatický opětovný ohřev	1	200 g	200 g
		400 g	400 g
		600 g	600 g
A-2 Zelenina	2	200 g	200 g
		300 g	300 g
		400 g	400
A-3 Ryby	3	250 g	250 g
		350 g	350 g
		450 g	450 g
A-4 Maso	4	250 g	250 g
		350 g	350 g
		450 g	450 g
A-5 Těstoviny	5	50 g (s 450 ml vody)	50 g
		100 g (s 800 ml vody)	100 g
A-6 Brambory	6	200 g	200 g
		400 g	400 g
		600 g	600 g
A-7 Ohřátí pizzy	7	200 g	200 g
		400 g	400 g
A-8 Polévka	8	200 ml	200 ml
		400 ml	400 ml

6 Čištění a údržba

6.1 Čištění

VAROVÁNÍ: K čištění spotřebiče nikdy nepoužívejte benzín, rozpouštědlo, abrazivní čisticí prostředek, kovové objekty nebo tvrdé kartáče.

VAROVÁNÍ: Spotřebič nebo jeho napájecí kabel nikdy neponořujte do vody či jiné kapaliny.

1. Vypněte spotřebič a odpojte napájecí kabel ze zásuvky.
2. Počkejte, než spotřebič zcela vychladne.
3. Vnitřní část trouby udržujte čistou. V případě, že na stěnách trouby zůstaly zbytky jídla nebo rozlité kapaliny, otřete je navlhčeným hadříkem. Pokud se trouba hodně znečistí, lze použít jemný čisticí prostředek. Vyhněte se použití sprejů a dalších čisticích látek, neboť mohou zanechat skvrny, značky a poničit povrch dveří.
4. Vnější povrchy trouby musí být vyčištěny navlhčeným hadříkem. Nedovolte, aby se voda dostala do větracích otvorů, abyste tak předešli poškození provozních částí v troubě.
5. Obě strany dveří a sklo, těsnění dveří a části v blízkosti těsnění často otírejte navlhčeným hadříkem, abyste odstranili skvrny způsobené rozstříknutím. Nepoužívejte abrazivní čisticí přípravky.
6. Nedovolte, aby ovládací panel zvlhnul. Vyčistěte měkkým navlhčeným hadříkem. Dveře trouby nechte otevřené, abyste během čištění ovládacího panelu předešli nežádoucímu spuštění.
7. Pokud se uvnitř trouby nebo v jejím okolí nahromadí pára, setřete ji měkkým hadříkem. K tomu může dojít, je-li mikrovlnná trouba provozována ve vysoce vlhkých podmínkách. To je normální.
8. V některých případech musíte při čištění vyjmout skleněný talíř. Skleněný talíř omyjte v teplé vodě nebo v myčce.
9. Válec a troubu je třeba čistit pravidelně, aby se předešlo nadměrné hlučnosti. Spodní část trouby stačí otřít hadříkem s jemným čisticím přípravkem. Kroužek lze umýt v teplé vodě nebo v myčce. Když kroužek vyjmete ze spodní části, při jeho vracení zkontrolujte, že jste ho nainstalovali správným směrem.
10. Abyste odstranili špatný zápach z trouby, vložte do mikrovlnné trouby misku s vodou a citrónovou šťávou a kůrou a troubu spusťte na 5 minut v mikrovlnném režimu. Důkladně otřete a vysušte měkkým hadříkem.
11. V případě, že je třeba provést výměnu žárovky v troubě, kontaktujte autorizovaný servis, prosím.
12. Trouba musí být pravidelně čištěna a jakékoli zbytky potravin musí být odstraněny. Není-li trouba udržována čistá, může to způsobit povrchové defekty, které by mohly negativně ovlivnit životnost spotřebiče, což by mohlo způsobit nebezpečí.
13. Tento spotřebič nelikvidujte společně s domácím odpadem; staré trouby musí být zlikvidovány ve speciálních centrech provozovaných městskými úřady.
14. Když se používá funkce grilu, může se objevit malé množství kouře a zápachu, což po určité době používání zmizí.

6.2 Skladování

- Pokud nechcete spotřebič delší dobu používat, důkladně jej uskladněte.
- Zkontrolujte, zda je spotřebič odpojený, vychladlý a zcela suchý.
- Spotřebič skladujte na suchém, chladném místě.
- Spotřebič skladujte mimo dosah dětí.

7 Odstraňování problémů

Normální	
Mikrovlnná trouba ruší TV příjem.	Při provozu mikrovlnné trouby může docházet k rušení rozhlasového a televizního příjmu. Je to podobné rušení malých elektrických spotřebičů, např. mixéru, vysavače a elektrického ventilátoru. To je normální.
Světlo v troubě je ztlumené.	Během mikrovlnného vaření při nízkém výkonu se může světlo v troubě ztlumit. To je normální.
Pára se kumuluje na dveřích, horkých vzduch vychází průduchy	Během vaření může jídla vycházet pára. Většina páry vyjde průduchy. Ale někdy se může kumulovat na chladném místě, např. dveřích trouby. To je normální.
Omylem spuštěná trouba, bez vloženého jídla.	Je zakázané spouštět spotřebič, aniž by v něm byly nějaké potraviny. Je to velmi nebezpečné.

Problém	**Možná příčina**	**Řešení**
Troubu nelze spustit.	(1) Napájecí kabel není řádně zapojen.	Odpojte ho. Po 10 sekundách ho znovu zapojte.
	(2) Pojistka zkratovala nebo se aktivoval jistič okruhu.	Vyměňte pojistku nebo restartujte jistič (opravu provedou profesionálové z naší společnosti).
	(3) Problém se zásuvkou.	V zásuvce vyzkoušejte jiné elektrické spotřebiče.
Trouba nehřeje.	(4) Dveře nejsou dobře zavřené.	Dveře řádně zavřete.
Skleněný otočný talíř vydává při spuštění mikrovlnné trouby hluk.	(5) Otočný talíř a spodní část trouby jsou špinavé.	Při čištění špinavých částí postupujte dle pokynů v "Čištění a údržba".

ZÁKAZNICKÉ CENTRUM BEKO

BEKO Spolka Akcyjna, org. sl. Lužná 716/2, 160 00 Praha 6 – Vokovice

7 dní v týdnu od 8:00 do 18:00

pomůže vyřešit záruční, případně pozáruční opravy výrobků BEKO

kontakt	**220 105 371**
	800 350 333
e-mail	**zakaznickecentrum@bekosa.cz**
Objednávka opravy spotřebiče online	**www.bekocr.cz**
5 LET ZÁRUKY – podmínky a registrace online	**www.bekocr.cz**

ZÁRUČNÍ PODMÍNKY ČR

a) Platný a čitelný prodejní doklad, který obsahuje datum prodeje, model spotřebiče a označení prodejce opravňuje uživatele využít záruku na výrobek v souladu s ustanoveními Občanského zákoníku, v platném znění.

b) Není-li stanoveno jinak, je záruční doba na výrobek 24 měsíců. Začíná plynout ode dne převzetí věci kupujícím vyjma případu, kdy je nutné uvedení do provozu oprávněnou firmou. V tom případě začne záruční doba plynout ode dne uvedení výrobku do provozu.

Výrobky vyžadující odborné zapojení: plynové a kombinované sporáky a varné desky, dále všechny spotřebiče, které nejsou vybaveny přívodním elektrickým kabelem zakončeným vidlicí. Zapojení spotřebiče je službou hrazenou zákazníkem. Potvrzení je nutné uschovat. Dovozce nezodpovídá za poškození vzniklé chybnou instalací a chybným zapojením výrobku.

c) Záruka vyplývající z těchto záručních podmínek může být uplatněna pouze na území České republiky a týká se pouze a výhradně spotřebičů dovezených do ČR prostřednictvím naší společnosti**,** BEKO Spolka Akcyjna, org. sl. Lužná 716/2, 160 00 Praha 6 – Vokovice, která je oficiálním zastoupením značky BEKO pro Českou republiku.

d) Záruka je poskytována kupujícímu (konečnému spotřebiteli) v souladu se zákonem č. 634/1992 Sb., o ochraně spotřebitele v platném znění, na výrobek sloužící běžnému používání v domácnosti. Výrobek není určen k průmyslovému použití a poskytování služeb. Spotřebiče, které nejsou používány v domácnosti, nejsou předmětem záruky (hotelová a restaurační zařízení, školská zařízení, úklidové firmy, atd…)

e) Práva ze zodpovědnosti za vady výrobku se uplatňují u prodávajícího. Záruční oprava se vztahuje výhradně na závady, které vzniknou v době platnosti záruční lhůty a to výrobní vadou. Takto vzniklé závady je oprávněn odstranit pouze autorizovaný servis.

f) O odstranění vad výrobku v záruční lhůtě je kupující oprávněný požádat prodejce nebo **Zákaznické centrum BEKO** tel: 220 105 371 (800 350 333) http://www.bekocr.cz/oprava-spotrebice .

g) Při návštěvě servisního technika kupující prokáže existenci záruky předložením čitelného prodejního dokladu nebo certifikátu 5 let záruky BEKO. Po provedení záruční opravy jsou autorizovaná servisní střediska nebo prodávající povinni vydat kupujícímu čitelnou kopii opravného listu nebo doklad o uplatnění práva záruky a době trvání opravy. Po dobu záruky je kupující povinen uschovat veškeré doklady související s koupí a servisem výrobku.

h) Opravní list slouží k prokazování práv kupujícího, proto je ve vlastním zájmu kupujícího si zkontrolovat před podpisem veškeré údaje. Záruční lhůta se v případech, kdy závada znemožnila používání výrobku, prodlužuje o dobu, kdy kupující uplatnil nárok na záruční opravu u autorizovaného střediska až do dne převzetí opraveného výrobku.

i) Výrobek musí být instalován a provozován podle návodu k obsluze a platných norem. Funkce chladniček, mrazniček a jiných kombinací je zaručena při okolní teplotě od +10°C do +32°C.

j) Touto zárukou nejsou dotčena práva kupujícího, která se ke koupi věci váží podle zvláštních právních předpisů.

k) Společnost BEKO Spolka Akcyjna, org. sl. Lužná 716/2, 160 00 Praha 6 – Vokovice nabízí spotřebitelům na vybrané modely prodlouženou záruku v celkové délce trvání 5 let. Předmětem této nadstandardní záruky je bezplatné odstraňování výrobních vad po dobu následujících 36 měsíců od skončení zákonné dvouleté záruční lhůty.

Najprije pročitajte ovaj priručnik!

Poštovani kupci,

Hvala vam što ste izabrali proizvod tvrtke Beko. Nadamo se da ćete dobiti najbolje rezultate od vašeg proizvoda koji je proizveden s pomoću kvalitetne i moderne tehnologije. Zbog toga prije upotrebe proizvoda pažljivo pročitajte korisnički priručnik i druge popratne dokumente i čuvajte ih kao referencu za buduću upotrebu. Ako predajete proizvod nekome drugome, proslijedite toj osobi i korisnički priručnik. Slijedite sva upozorenja i informacije u korisničkom priručniku.

Značenje simbola

Sljedeći se simboli upotrebljavaju u raznim dijelovima ovog priručnika:

	Važne informacije i korisni savjeti o upotrebi.
	Upozorenja o opasnim situacijama vezanim za sigurnost života i imovine.
	Upozorenje o vrućim površinama.

Ovaj je proizvod proizveden u ekološki prihvatljivim modernim postrojenjima bez štetnog utjecaja na okoliš.

Ovaj je uređaj u skladu s propisima WEEE.

CE

Ne sadrži PCB.

1 Važne upute o sigurnosti i zaštiti okoliša

Ovaj dio sadrži upute o sigurnosti koje će vam pomoći u zaštiti od požara, strujnog udara, izloženosti istjecanju energije mikrovalnog zračenja, tjelesnih ozljeda ili materijalne štete. Nepoštivanje ovih uputa poništava odobrena jamstva.

1.1 Općenita sigurnost

- Nemojte pokušavati uključiti pećnicu kada su vrata otvorena; u suprotnome možete biti izloženi štetnoj energiji mikrovalnog zračenja. Sigurnosna zaštita ne smije se onemogućiti niti mijenjati.
- Nemojte postaviti niti jedan predmet između prednje strane i vrata pećnice. Pripazite da se ostaci prljavštine ili sredstva za čišćenje ne nakupe na površinama za zatvaranje.
- Popravke koji uključuju uklanjanje poklopca koji pruža zaštitu od izlaganja energiji mikrovalnog zračenja mora provoditi ovlaštena osoba/servis. Svaki je drugi pristup opasan.
- Proizvod je namijenjen za kuhanje, zagrijavanje i odmrzavanje hrane u kućanstvu. Ne smije se upotrebljavati u komercijalne svrhe. Proizvođač neće biti odgovoran za štetu nastalu zloupotrebom.
- Nemojte upotrebljavati uređaj u vanjskom prostoru, vlažnom okruženju ili na mjestima gdje se može smočiti.
- Proizvođač neće biti odgovoran i jamstvo neće vrijediti za štetu nastalu zbog zlouporabe ili nepravilnog rukovanja uređajem.
- Nikada nemojte pokušavati rastavljati uređaj. Svi jamstveni zahtjevi će biti odbačeni u slučaju nepravilnog rukovanja.
- Uvijek upotrebljavajte samo originalne dijelove ili one koje je preporučio proizvođač.
- Ne ostavljajte ovaj uređaj bez nadzora dok radi.
- Uvijek upotrebljavajte uređaj na stabilnoj, ravnoj, čistoj, suhoj i protukliznoj površini.
- Uređaj ne smije raditi s vanjskim programatorom sa satom ili odvojenim sustavom s daljinskim upravljanjem.
- Prije prve uporabe uređaja očistite sve dijelove. Detalje pogledajte u dijelu „Čišćenje i održavanje".
- Uređaj upotrebljavajte samo u namijenjenu svrhu, kako je opisano u ovom priručniku. Nemojte upotrebljavati abrazivna sredstva ili paru na ovom uređaju.

1 Važne upute o sigurnosti i zaštiti okoliša

Ova je pećnica posebno namijenjena zagrijavanju i kuhanju hrane. Nije namijenjena za industrijsku ili laboratorijsku upotrebu.

- Nemojte upotrebljavati uređaj za sušenje odjeće ili kuhinjskih ručnika.
- Uređaj se jako zagrijava tijekom upotrebe. Pazite da ne dodirujete vruće dijelove unutar pećnice.
- Pećnica nije namijenjena sušenju živih bića.
- Nemojte uključivati praznu pećnicu.
- Kuhinjsko posuđe može se zagrijati zbog topline koja se prenosi sa zagrijane hrane na posuđe. Možda će vam biti potrebne rukavice za pećnicu da biste držali posuđe.
- Potrebno je provjeriti je li posuđe prikladno za upotrebu u mikrovalnim pećnicama.
- Nemojte stavljati pećnicu na štednjake ili druge uređaje koji proizvode toplinu. U suprotnome, uređaj se može oštetiti i jamstvo neće vrijediti.
- Mikrovalna pećnica ne smije se postaviti u element koji nije u skladu s uputama za upotrebu.
- Pri otvaranju poklopca ili folije nakon kuhanja hrane, može se pojaviti para.
- Upotrebljavajte rukavice kada primate poklopac ili foliju nakon kuhanja hrane.
- Uređaj i njegove dostupne površine mogu se jako zagrijati pri upotrebi.
- Vrata i vanjsko staklo mogu se jako zagrijati pri upotrebi.

1.1.1 Električna sigurnost

- Mikrovalna pećnica tvrtke Beko u skladu je sa sigurnosnim standardima; stoga, ako su uređaj ili kabel napajanja oštećeni, prodavač, servisni centar ili kvalificirani i ovlašteni servis mora ih popraviti ili zamijeniti da bi se izbjegle sve opasnosti. Pogrešan ili nekvalificirani popravak može biti opasan i uzrokovati opasnost za korisnika.
- Provjerite odgovara li vaša električna mreža podacima na tipskoj pločici uređaja.

  Napajanje uređaja možete isključiti jedino izvlačenjem utikača iz utičnice.
- Upotrebljavajte uređaj samo s uzemljenom utičnicom.

1 Važne upute o sigurnosti i zaštiti okoliša

- Nikada nemojte upotrebljavati uređaj ako su kabel napajanja ili uređaj vidljivo oštećen.
- Ne upotrebljavajte produžni kabel za rad uređaja.
- Nikad ne dodirujte uređaj ili utikač ako su vam ruke vlažne ili mokre.
- Postavite uređaj na takav način da je utikač uvijek dostupan.
- Oštećenja kabela napajanja spriječite tako da ga ne pritišćete, ne presavijate i ne trljate o oštre rubove. Držite kabel napajanja podalje od vrućih površina i otvorenog plamena.
- Pazite da ne postoji opasnost da će se kabel napajanja slučajno povući ili da će netko zapeti o njega dok se uređaj koristi.
- Izvucite utikač iz napajanja prije svakog čišćenja i kad uređaj nije u uporabi.
- Nemojte povlačiti kabel napajanja da biste isključili uređaj iz napajanja i nemojte namotavati kabel napajanja oko uređaja.
- Ne uranjajte uređaj, kabel napajanja ili utikač u vodu ili druge tekućine. Ne držite uređaj pod mlazom tekuće vode.
- Kada zagrijavate hranu u plastičnim ili papirnatim posudama, često provjeravajte pećnicu jer postoji mogućnost zapaljivanja.
- Uklonite žice i/ili metalne ručke papirnatih ili plastičnih vrećica prije nego što vrećice prikladne za upotrebu u mikrovalnoj stavite u pećnicu.
- Ako primijetite dim, isključite uređaj ili ga odspojite s napajanja i držite vrata zatvorenima da biste spriječili zapaljivanje.
- Nemojte ništa pohranjivati unutar pećnice. Nemojte ostavljati papir, kuhinjski materijal ili hranu unutar pećnice kada se pećnica ne upotrebljava.
- Sadržaj bočica za hranjenje i staklenki hrane za djecu mora se promiješati i protresti te se moraju provjeriti temperature prije konzumacije da bi se izbjegle opekline.
- Ovaj je uređaj u Grupi 2 klase B ISM opreme. Grupa 2 sadrži svu ISM (industrijsku, znanstvenu i medicinsku) opremu kod koje se radiofrekvencija energije namjerno stvara i/ili upotrebljava u obliku elektromagnetskog zračenja za obradu materijala.

1 Važne upute o sigurnosti i zaštiti okoliša

- Oprema klase B prikladna je za upotrebu u kućanstvima i ustanovama izravno povezanima na mrežu niskog napajanja.
- Vrata i vanjska površina uređaja može se zagrijati tijekom upotrebe.

1.1.2 Sigurnost proizvoda

- Tekućina i ostala hrana ne smije se zagrijavati u zatvorenim posudama jer postoji rizik od eksplozije.
- Zagrijavanje pića u mikrovalnoj pećnici može uzrokovati da se zakuhaju i prskaju nakon što ih izvadite iz pećnice; zbog toga budite oprezni kada držite spremnike.
- Nemojte ništa pržiti u pećnici. Vruće ulje može oštetiti dijelove i materijale pećnice, a može čak uzrokovati i opekline kože.
- Probušite hranu s debelom korom poput krumpira, tikvica, jabuka i kestenja.
- Uređaj se mora postaviti na način da je njegova stražnja strana okrenuta prema zidu.
- Ako su vrata ili mehanizam zatvaranja vrata oštećeni, pećnica se ne smije upotrebljavati dok je ne popravi kvalificirana osoba.
- Prije premještanja uređaja osigurajte okretnu ploču kako biste spriječili oštećenje.
- Nemojte upotrebljavati mikrovalnu pećnicu za kuhanje ili zagrijavanje jaja s ili bez ljuske.
- Nikada nemojte uklanjati dijelove sa stražnje ili bočne strane uređaja koji štite najmanju udaljenost između stranica elementa i uređaja, kako biste omogućili potrebni protok zraka.

1.2 Namjena

- Mikrovalna pećnica namijenjena je samo za ugradbenu upotrebu.
- Ne upotrebljavajte uređaj ni za što drugo osim za predviđenu uporabu.
- Ne upotrebljavajte uređaj kao izvor topline.
- Mikrovalna je pećnica namijenjena samo za odmrzavanje, kuhanje i pirjanje hrane.
- Nemojte prekuhavati hranu; u suprotnome, može doći požara.
- Nemojte upotrebljavati čistače na paru za čišćenje uređaja.

1 Važne upute o sigurnosti i zaštiti okoliša

1.3 Sigurnost djece

- Preporučuje se iznimna pažnja kad se uređaj upotrebljava blizu djece i ljudi s ograničenim tjelesnim, osjetilnim ili mentalnim sposobnostima.
- Uređaj mogu upotrebljavati djeca od 8 godina ili starija i osobe s ograničenim fizičkim, osjetilnim ili mentalnim sposobnostima ili pak s nedostatkom iskustva i znanja, ako su pod nadzorom ili primaju upute vezane za upotrebu proizvoda i razumiju rizike. Djeca se ne smiju igrati uređajem. Čišćenje i održavanje ne smiju provoditi djeca, osim ako su pod nadzorom starijih osoba.
- Opasnost od gušenja! Ambalažu držite podalje od djece.
- Dopustite djeci upotrebu mikrovalne pećnice bez nadzora samo kada su dobila upute kako bi mogla upotrebljavati mikrovalnu pećnicu na siguran način i razumiju opasnosti nepravilne upotrebe.
- Zbog pretjerane topline koja nastaje u načinu roštilja i kombiniranom načinu, djeca smiju upotrebljavati ove načine samo kada su pod nadzorom odraslih osoba.
- Uređaj i kabel napajanja držite izvan dohvata djece mlađe od 8 godina.
- Uređaj i njegove dostupne površine mogu se jako zagrijati pri upotrebi. Držite djecu podalje.

1.4 Usklađenost s Direktivom o električnom i elektroničkom opremom (WEEE) i zbrinjavanju otpada:

Ovaj proizvod usklađen je s EU Direktivom WEEE (2012/19/EU). Ovaj proizvod nosi klasifikacijsku oznaku za električni i elektronski otpad (WEEE).

Ovaj je proizvod proizveden s visokokvalitetnim dijelovima i materijalima koji se mogu ponovno upotrijebiti i prikladni su za reciklažu. Ne odlažite otpadne uređaje s normalnim otpadom iz kućanstva i drugim otpadom na kraju servisnog vijeka. Odnesite ga u sabirni centar za recikliranje električne i elektroničke opreme. Obratite se lokalnim vlastima da biste saznali više informacija o sabirnim centrima.

1.5 Usklađenost s Direktivom o zabrani uporabe određenih opasnih tvari u električnoj i elektroničkoj opremi (RoHS):

Proizvod koji ste kupili usklađen je s EU Direktivom RoHs (2011/65/EU). Ne sadrži štetne i zabranjene materijale navedene u Direktivi.

1.6 Informacije o pakiranju

Ambalaža proizvoda izrađena je od materijala koji se mogu reciklirati u skladu s nacionalnim zakonodavstvom. Nemojte odlagati ambalažu zajedno s kućanskim ili ostalim otpadom. Odnesite ih na odlagališta za ambalažu koja je odredilo lokalno zakonodavstvo.

2 Tehničke specifikacije proizvoda

2.1 Pregled

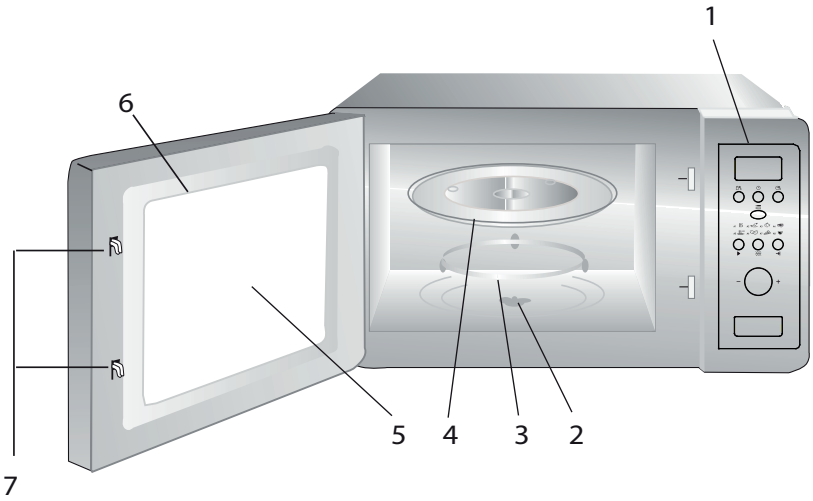

1. Kontrolna ploča
2. Osovina okretne ploče
3. Potpora okretne ploče
4. Stakleni pladanj
5. Prozor pećnice
6. Grupa vrata
7. Sigurnosni sustav blokade vrata

2.2 Tehnički podaci

Napon napajanja:	230 V~50 Hz,
Radna frekvencija	2450 MHz
Nazivna ulazna snaga (Mikrovalna)	1050 W
Nazivna Izlazna snaga (Mikrovalna)	700 W
Kapacitet pećnice	17 l
Promjer okretne ploče	Ø 245 mm
Vremenski brojač	0-95'
Vanjske dimenzije	595x336x382 mm
Neto masa	Otprilike 14,5 kg

Oznake na uređaju ili vrijednosti naznačene u dokumentima isporučenima s proizvodom vrijednosti su dobivene u laboratorijskim uvjetima po važećim standardima. Te se vrijednosti mogu razlikovati s obzirom na upotrebu proizvoda i uvjetima okoline.

2 Tehničke specifikacije proizvoda

2.3 Postavljanje okretne ploče

- Nikada nemojte postavljati stakleni pladanj naopako. Stakleni pladanj nikada ne smije biti ograničen.
- Tijekom kuhanja, uvijek se moraju upotrebljavati stakleni pladanj i potpora okretne ploče.
- Sva hrana i posude s hranom uvijek se moraju postaviti na stakleni pladanj za kuhanje.
- Ako stakleni pladanj ili potpora okretne ploče napuknu ili se slome, obratite se najbližem ovlaštenom servisnom centru.

3 Opis proizvoda

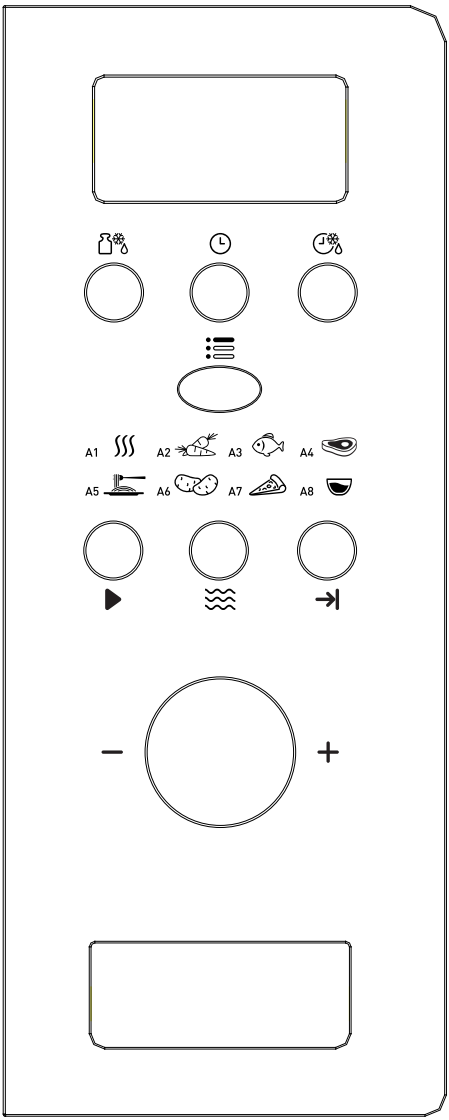

- Odmrzavanje prema težini
- Sat / podesiti
- Odmrzavanje prema vremenu
- Meni
- Brzi početak
- Mikrovalna
- Otkaži/zaustavi
- A-1 Automatsko podgrijavanje
- A-2 Povrće
- A-3 Riba
- A-4 Meso
- A-5 Tjestenina
- A-6 Krumpir
- A-7 Pizza
- A-8 Juha

4 Postavljanje i povezivanje

4.1 Ugrađeni namještaj

Ugrađeni ormarić ne smije imati stražnji zid iza uređaja.

Minimalna visina postavljanja jest 85 cm.

Nemojte prekrivati otvore za ventilaciju i mjesta za usisavanje zraka.

1.

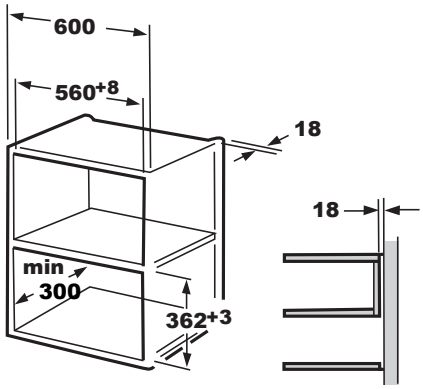

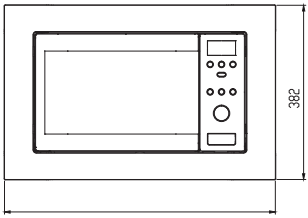

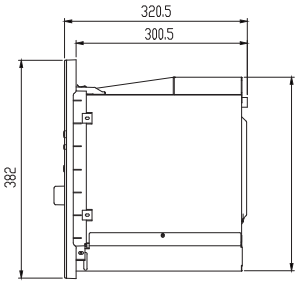

2.

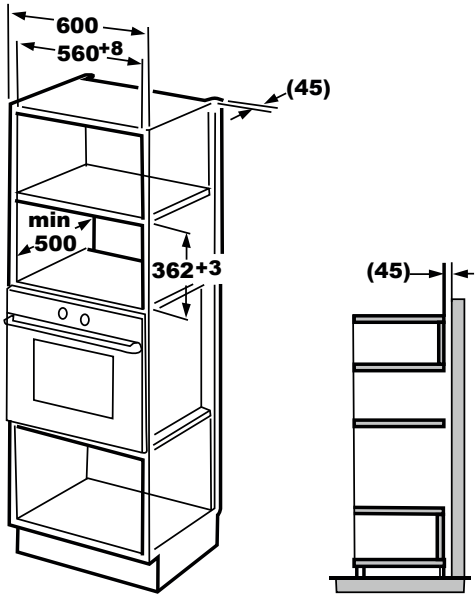

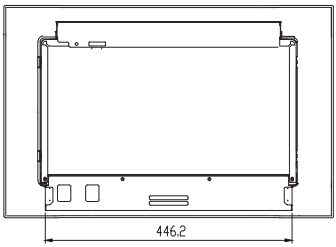

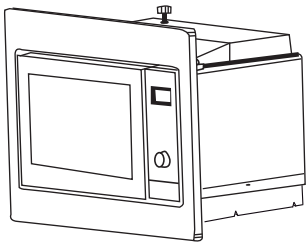

4 Postavljanje i povezivanje

4.2 Ugradite pećnicu

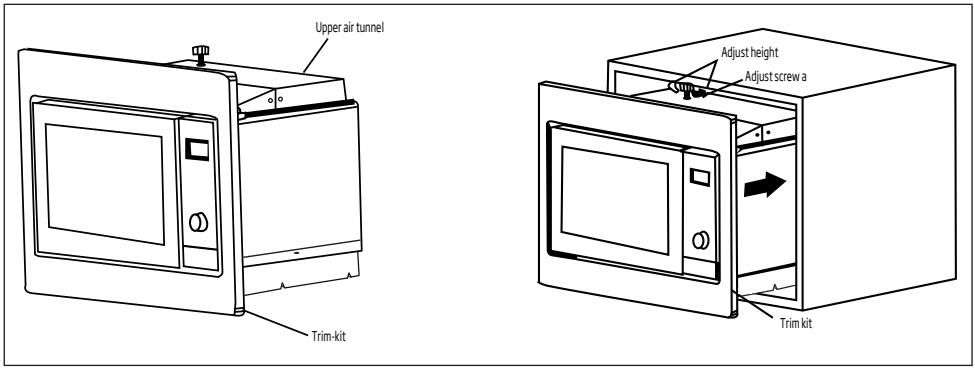

1. Postavite pećnicu u element.
- Nemojte preklapati ili savijati kabel napajanja.
- Provjerite je li pećnica postavljena u središte ormarića.

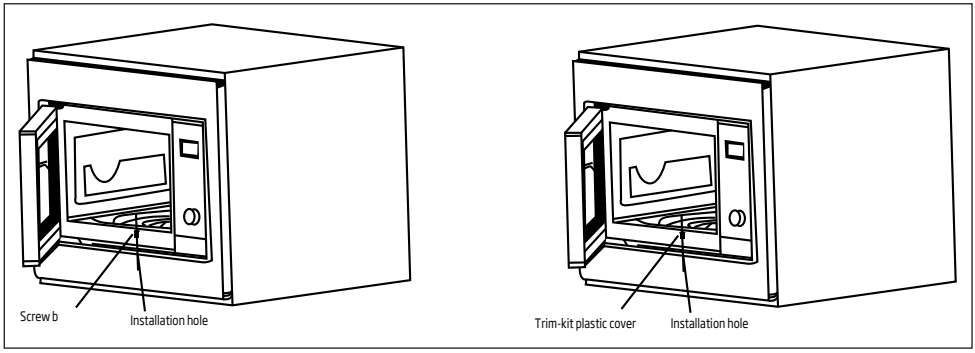

2. Otvorite vrata, pričvrstite pećnicu na element pomoću VIJKA B kroz RUPU ZA POSTAVLJANJE OKVIRA. Zatim pričvrstite PLASTIČNI POKLOPAC OKVIRA u RUPU ZA POSTAVLJANJE.

5 Upravljanje proizvodom

5.1 Postavljanje sata

Kada je mikrovalna pećnica uključena, prikazat će se „0:00" i zvučni će se signal oglasiti jednom.

1. Pritisnite „ ", znamenke sata će bljeskati, a indikator za sat „ " će svijetliti.
2. Okrenite „ "da biste postavili znamenke za sat, unesena vrijednost mora biti između 0 i 23.
3. Pritisnite „ " i treperit će znamenke za minute.
4. Okrenite „ " da biste postavili znamenke za minute, unesena vrijednost mora biti između 0 i 59.
5. Pritisnite „ " da biste dovršili postavku sata. Indikator za sat „ " će se ugasiti, „:" će bljeskati, a vrijeme će svijetliti.

5.2 Priprema hrane

Pritisnite „ " , „P100" će bljeskati. Zatim okrenite „ " da odaberete napajanje, „P100", „P80"... i „P10" će se prikazati redom. Pritisnite „ " da biste potvrdili a zatim okrenite „ " za biranje vremena kuhanja.

Pritisnite „ " za početak pripreme hrane.

Primjer: Ako želite upotrebljavati 80 % mikrovalne snage da biste kuhali 20 minuta, možete upravljati pećnicom sljedećim koracima.

1. Jednom pritisnite „ " i na zaslonu će se prikazati „P100".
2. Okrenite „ " za podešavanje 80% snage mikrovalne pećnice dok se na pećnici ne prikaže „P 80".
3. Pritisnite „ " da biste potvrdili i na zaslonu će se prikazati „P 80".
4. Okrenite „ " da biste podesili vrijeme pripreme hrane dok se na pećnici ne prikaže „20:00".
5. Pritisnite „ " za početak pripreme hrane ili pritisnite „ " za otkazivanje postavki.

Napomena: koraci za podešavanje vremena prekidača za kodiranje su:

0---1 min : 5 sekundi
1---5 min : 10 sekundi
5---10 min : 30 sekundi
10---30 min : 1 minuta
30---95 min : 5 minuta

Upute za tipkovnicu mikrovalne pećnice

Redoslijed	Zaslon	Mikrovalna snaga
1	P 100	100 %
2	P 80	80 %
3	P 50	50 %
4	P 30	30 %
5	P 10	10 %

5.3 Podešavanje kuhanja

1. Prvo postavite sat. (Pročitajte upute za postavljanje sata.)

Primjer: Ako želite upotrebljavati 80 % mikrovalne snage da biste kuhali 15 minuta, možete upravljati pećnicom sljedećim koracima.

- Pritisnite „ " i na zaslonu će se prikazati „P100".
- Okrenite „ " za podešavanje 80% snage mikrovalne pećnice dok se na pećnici ne prikaže „P 80".
- Pritisnite „ " da biste potvrdili i na zaslonu će se prikazati „P 80".

5 Upravljanje proizvodom

- Okrenite „ " da biste podesili vrijeme pripreme hrane dok se na pećnici ne prikaže „15:00".
- Budite oprezni! Molimo ne pritišćite „ ⇥ " za početak pripreme hrane.

2. Pritisnite „ 🕒 ", brojke sata će bljeskati, a indikator „ ◔ " će svijetliti.
3. Okrenite „ „ da biste postavili znamenke za sat, unesena vrijednost mora biti između 0 i 23.
4. Pritisnite „ 🕒 " i treperit će znamenke za minute.
5. Okrenite da biste postavili znamenke za minute, unesena vrijednost mora biti između 0 i 59.
6. Pritisnite „ ▶ " da biste dovršili postavku. Svijetlit će indikator za sat „ ◔ ". Ako su vrata zatvorena, kada se vrijeme automatski pokrene dvaput će se oglasiti zvučni signal, a indikator za sat „ ◔ " će se isključiti.

5.4 Odmrzavanje prema težini

1. Pritisnite tipku „ ⚖ ". Zaslon će prikazivati „dEF1", „ ▭ " i „ ▦ " će svijetliti.
2. Okrenite „ " da biste odabrali težinu hrane. Težina je od 100 to 2000 g.
3. Pritisnite „ ▶ " za početak odleđivanja hrane. „ ▭ " i „ ▦ " će bljeskati.

5.5 Odmrzavanje prema vremenu

1. Pritisnite tipku „ ⏱ ". Zaslon će prikazivati „dEF2", „ ▭ " i „ ▦ " će svijetliti.
2. Okrenite da biste odabrali vrijeme kuhanja. Maksimalno je vrijeme 95 minuta.
3. Pritisnite „ ▶ " za početak odleđivanja hrane. „ ▭ " i „ ▦ " će bljeskati.

5.6 Priprema hrane u više faza

Za pripremu hrane mogu se postaviti najviše 3 faze. U pripremi hrane u više faza, ako je jedna faza odmrzavanje, onda se odmrzavanje mora postaviti u prvu fazu.

Primjer: Ako želite koristiti „20 minuta 100% snage mikrovalne pećnice + 5 minuta 80% snage mikrovalne pećnice" za pripremu hrane.

1. Pritisnite podlogu „ ≋ " i na zaslonu će se prikazati „P100".
2. Pritisnite „ ≋ " za potvrdu snage mikrovalne pećnice.
3. Okrenite „ " da biste odabrali vrijeme kuhanja.
4. Pritisnite podlogu „ ≋ " i na zaslonu će se prikazati „P100".
5. Okrenite „ " za odabir 80% snage mikrovalne pećnice.
6. Pritisnite podlogu „ ≋ ", zatim okrenite „ " za odabir vremena pripreme hrane sa 80% snage mikrovalne pećnice.
7. Pritisnite „ ▶ " za početak pripreme hrane ili pritisnite „ ⇥ " za otkazivanje postavke.

5.7 Početak/Brzi početak

Kad je pećnica u stanju čekanja, pritisnite „ ▶ " za početak pripreme hrane s punom snagom mikrovalne pećnice od 1 minute. Svaki pritisak će povećati za jednu minutu. Maksimalno je vrijeme kuhanja 95 minuta.

5 Upravljanje proizvodom

5.8 Automatski meni

Primjer: Ako želite upotrijebiti „Automatski meni" za pripremu 250 g ribe.

1. Pritisnite „ ", „ " i „ " će svijetliti.
2. Okrenite „ " za odabir funkcije koju želite.
3. Pritisnite gumb „ " za potvrdu.
4. Okrenite „ " da biste odabrali težinu ribe. „g" će svijetliti.
5. Pritisnite „ " za početak. „g" će se ugasiti, „ " i „ " će bljeskati.

5.9 Funkcija zaštite za djecu

Zaključavanje: U stanju čekanja, pritisnite „ " na 3 sekunde i začut će se dugačak glasovni signal koji označava ulazak u stanje zaštite za djecu, a pećnica će prikazivati „ ".

Izlazak iz zaključavanja: U zaključanom stanju, pritisnite „ → „ na 3 sekunde i začut će se dugačak zvučni signal koji označava da je brava otključana.

5.10 Funkcija upita

1. U stanju mikrovalne pećnice, pritisnite „ ", trenutna će se snaga prikazati 4 sekunde. Nakon 4 sekunde, pećnica će se vratiti na prethodno stanje.
2. U stanju pripreme hrane pritisnite „ " kako biste vidjeli vrijeme i ono će se prikazati na 4 sekunde.
3. U postavljenom stanju pritisnite „ " kako biste vidjeli postavljeno vrijeme i ono će bljeskati 4 sekunde.

5 Upravljanje proizvodom

Postupak automatskog izbornika:

Meni	Redoslijed	Težina	Zaslon
A-1 Automatsko podgrijavanje	1	200 g	200 g
		400 g	400 g
		600 g	600 g
A-2 Povrće	2	200 g	200 g
		300 g	300 g
		400 g	400
A-3 Riba	3	250 g	250 g
		350 g	350 g
		450 g	450 g
A-4 Meso	4	250 g	250 g
		350 g	350 g
		450 g	450 g
A-5 Tjestenina	5	50 g (s vodom 450 ml)	50 g
		100 g (s vodom 800 ml)	100 g
A-6 Krumpir	6	200 g	200 g
		400 g	400 g
		600 g	600 g
A-7 Pizza	7	200 g	200 g
		400 g	400 g
A-8 Juha	8	200 ml	200 ml
		400 ml	400 ml

5 Čišćenje i održavanje

5.1 Čišćenje

UPOZORENJE: Nikada nemojte upotrebljavati benzin, otapala, abrazivna sredstva za čišćenje, metalne predmete ili tvrde četke.

UPOZORENJE: Ne uranjajte uređaj u vodu ili bilo koju drugu tekućinu.

1. Isključite uređaj i isključite ga iz utičnice.
2. Pustite da se uređaj ohladi do kraja.
3. Držite unutrašnjost pećnice čistom. Kada se hrana ili prolivena tekućina zalijepi na stranice pećnice, obrišite vlažnom krpom. Ako se pećnica jako zaprlja, može se upotrebljavati blagi deterdžent. Izbjegavajte upotrebu sprejeva i ostalih jakih sredstava za čišćenje, jer mogu uzrokovati mrlje, tragove i neprozirnost na površini vrata.
4. Vanjske površine pećnice moraju se čistiti vlažnom krpom. Nemojte dopustiti ulazak vode iz ventilacijskih otvora kako biste spriječili oštećenje radnih dijelova pećnice.
5. Često brišite obje strane vrata i stakla, brtvi na vratima i dijelova blizu brtvi s vlažnom krpom da biste uklonili mrlje od prskanja hrane ili tekućine. Nemojte upotrebljavati abrazivna sredstva za čišćenje.
6. Nemojte dopustiti da se upravljačka ploča smoči. Čistite samo vlažnom mekom krpom. Ostavite vrata otvorena da biste spriječili slučajan rad tijekom čišćenja upravljačke ploče.
7. Ako se para nakupi unutar ili oko vrata, obrišite je mekom krpom. Do ovoga može doći ako mikrovalna pećnica radi u vlažnim uvjetima. To je normalno.
8. U nekim ćete slučajevima morati ukloniti stakleni pladanj zbog čišćenja. Operite pladanj u toploj vodi sa sapunom ili u perilici za suđe.
9. Prsten s kotačićima trebao bi se redovito čistiti da bi se izbjegla prevelika buka. Trebalo bi biti dovoljno obrisati donju površinu pećnice blagim deterdžentom. Prsten s kotačićima može se prati u toploj vodi sa sapunom ili u perilici za suđe. Kada uklonite prsten s kotačićima iz unutrašnjeg donjeg dijela pećnice zbog čišćenja, osigurajte da ga postavite na ispravno mjesto dok ga zamjenjujete.
10. Za uklanjanje neugodnih mirisa iz pećnice, postavite čašu vode i soka i koru limuna u duboku posudu prikladnu za upotrebu u mikrovalnoj te uključite pećnicu na 5 minuta u načinu mikrovalne. Temeljito obrišite i osušite suhom krpom.
11. Kada je potrebno zamijeniti svjetiljku u pećnici, obratite se ovlaštenom servisu.
12. Pećnica se mora redovito čistiti i ostaci hrane trebaju se ukloniti. Ako se pećnica ne održava čistom, to može uzrokovati površinska oštećenja koja mogu negativno utjecati na vijek trajanja uređaja i to može uzrokovati potencijalne rizike.
13. Nemojte odlagati uređaj s kućanskim otpadom; stare se pećnice trebaju odlagati u posebne centre za otpad, ovisno o gradskoj upravi.
14. Kada se mikrovalna pećnica upotrebljava u funkciji roštilja, može se pojaviti mala količina dima i neugodnog mirisa koji će nestati nakon određenog vremena upotrebe.

5.2 Pohrana

- Ako ne planirate koristiti uređaj dulje vrijeme, pažljivo ga pohranite.
- Provjerite da je uređaj isključen iz struje, da se ohladio i da je u potpunosti suh.
- Pohranite uređaj na hladnom i suhom mjestu.
- Držite uređaj podalje od dosega djece.

6 Rješavanje problema

Normalno	
Mikrovalna pećnica ometa TV-prijem	Tijekom rada mikrovalne pećnice, može doći do smetnji u radio i TV-prijemu. Te su smetnje slične kao i one uzrokovane malim električnim uređajima poput miksera, usisavača i električnog sušila za kosu. To je normalno.
Svjetlo pećnice prigušeno je	Tijekom mikrovalnog kuhanja niske snage, svjetlo pećnice može biti prigušeno. To je normalno.
Para se nakuplja na vratima, vrući zrak izlazi iz otvora	Tijekom kuhanja, para može izlaziti iz hrane. Većina te pare izaći će kroz otvore. Ali dio se može nakupiti na hladnim mjestima poput vrata pećnice. To je normalno.
Pećnica se slučajno uključila, a unutra nema hrane.	Pećnica se ne smije uključiti ako u njoj nema hrane. To je vrlo opasno.

Problem	**Mogući uzrok**	**Rješenje**
Pećnica se ne može uključiti.	(1) Kabel napajanja nije ispravno uključen.	Isključite ga. Zatim ga ponovo uključite nakon 10 sekundi.
	(2) Osigurač je pregorio ili je aktiviran prekidač strujnog kruga.	Zamijenite osigurač ili ponovo postavite prekidač strujnog kruga (koji je popravilo profesionalno osoblje naše tvrtke).
	(3) Problem s utičnicom.	Isprobajte utičnicu s drugim električnim uređajima.
Pećnica se ne zagrijava.	(4) Vrata nisu ispravno zatvorena.	Ispravno zatvorite vrata.
Staklena okretna ploča proizvodi buku tijekom rada mikrovalne pećnice	(5) Okretna ploča i dno pećnice su prljavi.	Pogledajte odjeljak „Čišćenje i održavanje" za čišćenje prljavih dijelova.

Najskôr si prečítajte túto používateľskú príručku!

Drahý zákazník,

Ďakujeme vám, že ste si vybrali produkt značky Beko. Dúfame, že dosiahnete najlepšie výsledky so svojim produktom, ktorý sa vyrobil s vysokou kvalitou a najmodernejšou technológiou. Z tohto dôvodu si pred použitím produktu pozorne prečítajte celú túto používateľskú príručku a všetky ostatné sprievodné dokumenty a uschovajte ich pre referenciu do budúcnosti. Ak produkt dáte niekomu inému, dajte mu tiež používateľskú príručku. Dodržujte všetky varovania a informácie v používateľskej príručke.

Význam symbolov

V rôznych častiach tohto návodu na použitie sú použité nasledujúce symboly:

	Dôležité informácie o užitočných tipoch na použitie.
	Upozornenie na nebezpečné situácie týkajúce sa ohrozenia života a majetku.
	Upozornenie na horúce povrchy.

Tento produkt bol vyrobený v ekologicky šetrných a moderných zariadeniach bez poškodenia prírody.

Tento spotrebič spĺňa smernice WEEE.

CE

Neobsahuje PCB.

1 Dôležité bezpečnostné pokyny a pokyny týkajúce sa životného prostredia

Tento oddiel obsahuje bezpečnostné pokyny, ktoré pomôžu s ochranou pred zranením osôb alebo poškodením majetku, vzniku požiaru, zásahom elektrickým prúdom. Nedodržanie týchto pokynov zruší platnosť záruky.

1.1 Všeobecná bezpečnosť

- Nepokúšajte sa rúru spustiť ak sú dvere otvorené; v takom prípade sa môžete vystaviť škodlivému mikrovlnnému žiareniu. Bezpečnostné zámky nesmie byť rozbité alebo zablokované.
- Nevkladajte žiadny predmet medzi prednú stranu a dvere rúry. Nedovoľte, aby sa na povrchu udržali nečistoty alebo zvyšky čistiacich prostriedkov.
- Akékoľvek servisné práce zahŕňajúce vybratie krytu, ktorý zabezpečuje ochranu pred vystavením sa mikrovlnnému žiareniu musí vykonať autorizovaný servis. Akýkoľvek iný prístup je nebezpečný.
- Váš produkt je určený na varenie, ohrievanie a rozmrazovanie potravín v domácnosti. Nesmie byť používaný na komerčné účely. Výrobca nenesie zodpovednosť za škody spôsobené zlým používaním.
- Tento spotrebič nepoužívajte vonku, v kúpeľni, vo vlhkom prostredí alebo na miestach, kde môže zvlhnúť.
- Nie je možné uplatniť žiadnu záruku ani požadovať plnenie za zodpovednosť za škody vyplývajúce zo zlého použitia alebo nesprávnej manipulácie so spotrebičom.
- Nikdy sa nepokúšajte spotrebič demontovať. Na škody spôsobené nesprávnou manipuláciou sa nevzťahuje záruka.
- Používajte len originálne časti odporúčané výrobcom.
- Nenechávajte spotrebič bez dozoru, pokiaľ je v prevádzke.
- Spotrebič vždy používajte na stabilnom, rovnom, čistom a suchom povrchu.
- Tento spotrebič nesmie byť používaný s externým časovačom alebo samostatným systémom diaľkového ovládania.
- Než spotrebič použijete prvýkrát, vyčistite všetky časti. Prečítajte si údaje v časti "Čistenie a starostlivosť".

1 Dôležité bezpečnostné pokyny a pokyny týkajúce sa životného prostredia

- Spotrebič používajte iba na určený účel, ako je popísané v tomto návode. Na tento spotrebič nepoužívajte abrazívne chemikálie ani páru. Táto rúra je určená predovšetkým na varenie a ohrievanie potravín. Nie je určená na priemyselné alebo laboratórne použitie.
- Spotrebič nepoužívajte na sušenie oblečenia alebo utierok.
- Spotrebič sa pri používaní veľmi zahreje. Dajte pozor, aby ste sa nedotkli horúcich častí v rúre.
- Vaša rúra nie je navrhnutá na sušenie žiadnych živých stvorenia.
- Rúru nespúšťajte prázdnu.
- Kuchynské náčinie sa môže z dôvodu tepla preneseného z ohriateho jedla na náčinie zahriať. Pri prenášaní náčinie môžete potrebovať chňapku.
- Kuchynské náčinie je potrebné skontrolovať, aby sa zabezpečilo, že je vhodné na použitie v mikrovlnných rúrach.
- Rúru neklaďte na žiadny spotrebiče generujúce teplo. V opačnom prípade môže dôjsť k poškodeniu a zrušeniu platnosti záruky.
- Mikrovlnná rúra nesmie byť umiestnená do skrine, ktorá nezodpovedá pokynom na inštaláciu.
- Počas otvorenia krytu alebo fólie zakrývajúc jedlo môže po uvarení jedla vychádzať para.
- Pri vyberaní ohriateho jedla používajte chňapky.
- Spotrebič a jeho dostupné povrchy sa môžu počas používania veľa zahriať.
- Dvere a vonkajšie sklo sa môžu počas používania spotrebiča veľmi zahrať.

1.1.1 Elektrická bezpečnosť

- Mikrovlnná rúra Beko spĺňa platné bezpečnostné štandardy, v prípade akéhokoľvek poškodenia spotrebiča alebo napájacieho kábla musí byť vykonaná oprava alebo výmena predajcom, servisným centrom alebo odborníkom z autorizovaného servisu, čím sa predíde poškodeniu Chybná alebo neodborná oprava môže spôsobiť nebezpečenstvo a riziko pre užívateľa.
- Skontrolujte, či vaša napájanie zodpovedá informáciám uvedeným na štítku spotrebiča.

  Jediný spôsob, ako odpojiť zariadenie od zdroja napájania, je odpojiť napájací adaptér.

1 Dôležité bezpečnostné pokyny a pokyny týkajúce sa životného prostredia

- Spotrebič zapájajte iba do uzemnenej zásuvky.
- Nikdy nepoužívajte spotrebič, ak je poškodený napájací kábel alebo spotrebič.
- Pre prácu so spotrebičom nepoužívajte predlžovací kábel.
- Nikdy nesiahajte na spotrebič alebo zástrčku mokrými alebo vlhkými rukami.
- Spotrebič umiestnite tak, aby bola zástrčka vždy prístupná.
- Zabráňte poškodeniu napájacieho kábla, zabráňte jeho zatlačení, ohnutie alebo odieraniu o ostré hrany. Napájací kábel udržujte mimo horúce povrchy a otvorený oheň.
- Uistite sa, že neexistuje žiadne nebezpečenstvo, že by bol napájací kábel náhodne vytiahnutý alebo že by o neho mohol niekto počas používania zakopnúť.
- Spotrebič odpojte pred každým čistením a v prípade, že ho nepoužívate.
- Pri odpojení z napájacej siete za napájací kábel spotrebiča neťahajte a nikdy ho neovinujte okolo spotrebiča.
- Spotrebič, napájací kábel alebo zástrčku neponárajte do vody ani iných kvapalín. Nedržte pod tečúcou vodou.
- Počas ohrievania potravín v plastových alebo papierových nádobách rúru z dôvodu možnosti vznietenia často kontrolujte.
- Kým vrecka s potravinami vložíte do mikrovlnnej rúry, odstráňte kovové sponky a / alebo iné časti.
- Ak spozorujete dym, spotrebič vypnite alebo ho odpojte, dvere nechajte zatvorené, aby ste predišli vznieteniu.
- Vnútorná časť rúry nepoužívajte ako úložný priestor. Keď sa rúra nepoužíva, nenechávajte v nej žiadne papiere, materiál na varenie ani potraviny.
- Obsah dojčenských fliaš a fľaštičiek s detskou výživou treba pred použitím premiešať alebo s nimi zatrepať, aby ste tak predišli popáleninám.

1 Dôležité bezpečnostné pokyny a pokyny týkajúce sa životného prostredia

- Tento spotrebič spadá do skupiny 2 triedy B zariadenia ISM. Skupina 2 obsahuje všetky ISM zariadenia (priemyselné, vedecké a lekárske), ktoré generuje vysokofrekvenčnú energiu a/alebo sa používa vo forme elektromagnetického žiarenia pre ošetrenie materiálu a elektro zariadení.
- Zariadenie triedy B je vhodné na použitie v domácom prostredí priamo pripojenom k napájacej sieti s nízkym napätím.
- Dvere alebo vonkajší povrch spotrebiča sa môže počas používania veľa zahriať.

1.1.2 Bezpečnosť produktu

- Kvapaliny alebo iné potraviny nesmú byť ohrievané v uzavretých nádobách, pretože existuje nebezpečenstvo explózie.
- Ohrievanie nápojov v mikrovlnnej rúre môže spôsobiť, že sú privedené do varu, rozstrekne sa ako náhle sú vyňaté z rúry, preto dávajte pri prenášaní nádob pozor.
- V rúre nič neopekajte. Horúci olej môže poškodiť komponenty a materiály rúry a dokonca môže spôsobiť popálenie kože.
- Potraviny so šupkou ako sú zemiaky, cukety, jablká a gaštany prepichnite.
- Spotrebič musí byť umiestnený tak, aby jeho zadná časť smerovala ku stene.
- Ak sú dvierka alebo tesnenie dverok poškodené, rúra nesmie byť používaná kým nebude opravená kompetentnou osobou.
- Kým spotrebič vyberiete, zaistite otočný tanier, aby ste predišli jeho poškodeniu.
- Mikrovlnnú rúru nepoužívajte na varenie alebo ohrievanie vajíčok, sa škrupinou alebo bez nej.
- Nikdy neskladajte časti v zadnej časti a po stranách spotrebiče, ktoré chránia minimálnej vzdialenosti medzi stenami skrine a spotrebičom, aby ste tak zaistili požadovanú cirkuláciu vzduchu.

1.2 Zamýšľané použitie

- Mikrovlnná rúra je určená iba na vstavanému použitie.
- Spotrebič nepoužívajte k ničomu inému než je zamýšľané použitie.
- Spotrebič nepoužívajte ako zdroj tepla.

1 Dôležité bezpečnostné pokyny a pokyny týkajúce sa životného prostredia

- Mikrovlnná rúra je určená iba na rozmrazovanie, varenie a dusenie potravín.
- Potraviny nezakrývajte, v opačnom prípade môžete spôsobiť požiar.
- Na čistenie spotrebiča nepoužívajte parné čističe.

1.3 Bezpečnosť detí

- Je potrebné venovať pozornosť pri použití v blízkosti detí a osôb so zníženými fyzickými, senzorickými alebo mentálnymi schopnosťami.
- Tento spotrebič môžu používať deti staršie ako 8 rokov a ľudia s obmedzenými fyzickými, senzorickými alebo duševnými schopnosťami alebo ktoré nemajú dostatočné vedomosti a skúsenosti, pokiaľ na ne a bezpečné použitie produktu dospelá osoba alebo ak sú poučení o rizikách spojených s použitím produktu. Deti sa nesmú hrať so spotrebičom. Čistenie a údržba nesmie byť vykonávané deťmi, ak na ne nedohliada staršie osoby.
- Riziko zadusenia! Všetky obaly uchovajte mimo dosahu detí.
- Deťom dovoľte používať rúru bez dozoru ak ste ich zodpovedajúcim spôsobom poučili, teda je dieťa schopné používať mikrovlnnú rúru bezpečne a rozumie nebezpečenstvám plynúcim z nesprávneho použitia.
- Vzhľadom k nadmernému teplu, ktoré vzniká v režime grilu a kombinovanom režime, nie je dovolené, aby deti tieto režimy používali bez dozoru dospelej osoby.
- Produkt a jeho napájací kábel udržujte tak, aby neboli prístupné deťom mladším ako 8 rokov.
- Spotrebič a jeho dostupné povrchy sa môžu počas používania veľa zahriať. Udržujte deti mimo dosahu.

1 Dôležité bezpečnostné pokyny a pokyny týkajúce sa životného prostredia

1.4 V súlade so smernicou o odpadoch z elektrických a elektronických zariadení a zneškodňovaní odpadov:

Tento produkt je v súlade so smernicou o odpadoch z elektrických a elektronických zariadení EÚ (2012/19/EÚ) Tento produkt obsahuje symbol triedeného odpadu pre odpadové elektrické a elektronické vybavenie (WEEE).

Tento produkt bol vyrobený z vysoko kvalitných častí a materiálov, ktoré môžu byť znovu použité a sú vhodné na recykláciu. Na konci životnosti odpad z produktu neodstraňujte s bežným odpadom z domácnosti ani s iným odpadom. Recyklujte ho v zbernom mieste určenou na recykláciu elektrického a elektronického vybavenia. Pre zistenie informácií o zberných miestach kontaktujte miestne úrady.

1.5 V súlade s Obmedzením používania niektorých nebezpečných látok v elektronických a elektrických zariadeniach

Tento produkt bol zakúpený v súlade so smernicou o odpadoch z elektrických a elektronických zariadení EÚ (2011/65/EÚ) Neobsahuje žiadne nebezpečné alebo zakázané materiály špecifikované smernicou.

1.6 Informácie o balení

Balenie produktu je vyrobené z recyklovateľných materiálov, v súlade s našou národnou legislatívou. Baliaci materiál nelikvidujte spolu s komunálnym alebo iným odpadom. Zoberte ho na zberné miesto baliaceho materiálu, ktoré vytvorili miestne úrady.

2 Technické parametre produktu

2.1 Prehľad

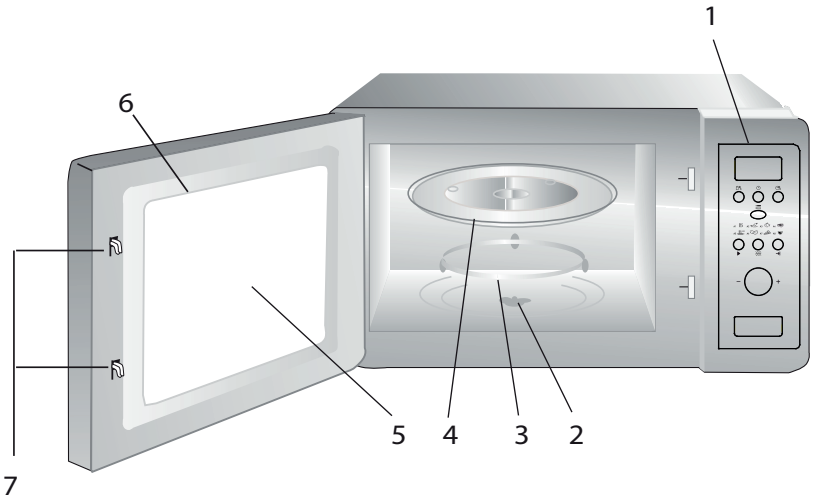

1. Ovládací panel
2. Hriadeľ otočného taniera
3. Vzpera otočného taniera
4. Sklenený podnos
5. Okno rúry
6. Dvere
7. Bezpečnostný systém zatvárania dverí

2.2 Technické údaje

Menovité napätie:	230 ~ 50 Hz,
Prevádzková frekvencia	2450 MHz
Menovitý príkon (mikrovlnka)	1050 W
Menovitý výkon (mikrovlnka)	700 W
Kapacita rúry	17 L
Priemer otočného taniera	Ø 245 mm
Časovač	0-95'
Vonkajšie rozmery	595 x 336 x 382 mm
Čistá hmotnosť	Cca. 14,5 kg

Označenia uvedené na spotrebiči alebo hodnoty uvedené v iných dokumentoch priložených k výrobku boli získané v laboratórnych podmienkach podľa príslušných noriem. Tieto hodnoty sa môžu líšiť podľa použitia spotrebiča a okolitých podmienok.

2 Technické parametre produktu

2.3 Montáž otočného taniera

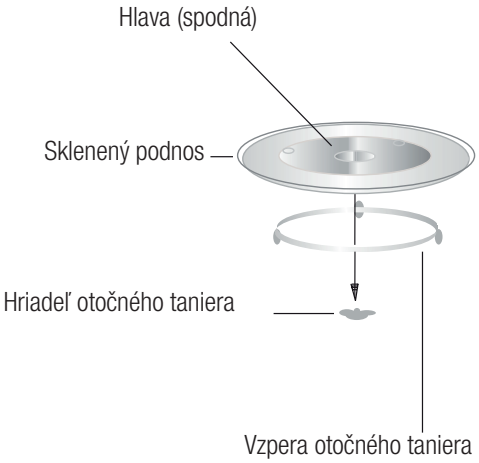

- Nikdy neklaďte sklenený podnos obrátene. Sklenený podnos by nikdy nemal mať obmedzený pohyb.
- Počas varenia sa musí vždy používať sklenený podnos a vzpera otočného taniera.
- Všetky potraviny a nádoby s potravinami musia byť počas varenia umiestnené na sklenenom podnose.
- Ak sa sklenený podnos alebo zostava rozbije či nalomí, obráťte sa na najbližší autorizovaný servis.

3 Opis spotrebiča

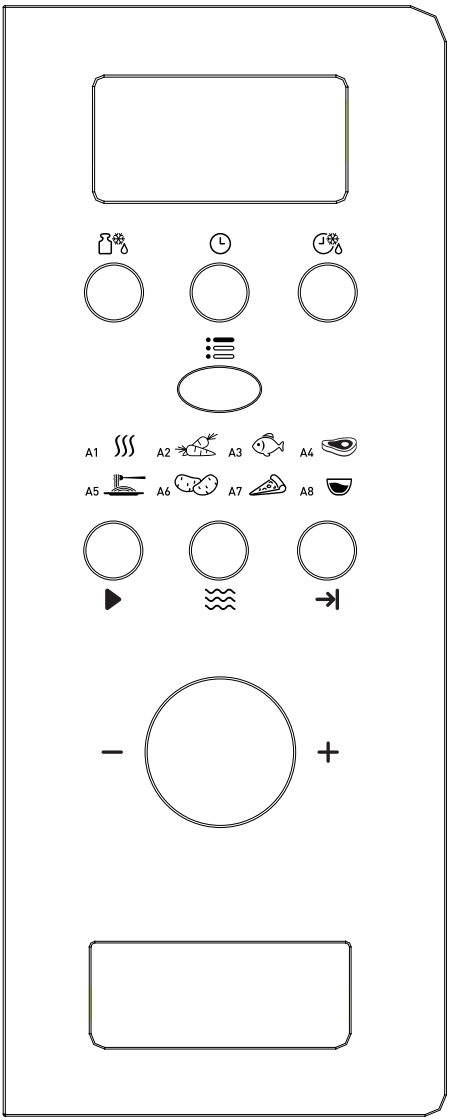

- Rozmrazovanie podľa hmotnosti
- Hodiny / Nastavenie
- Rozmrazovanie podľa času
- Ponuka
- Rýchly štart / Štart
- Mikrovlnná rúra
- Zrušiť / Zastaviť
- A-1 Automatické ohriatie
- A-2 Zelenina
- A-3 Ryby
- A-4 Mäso
- A-5 Cestoviny
- A-6 Zemiaky
- A-7 Ohriatie pizze
- A-8 Polievka

4 Inštalácia a zapojenie

4.1 Nábytok na zabudovanie

Nábytok na zabudovanie nesmie mať za spotrebičom zadnú stenu.

Minimálna výška inštalácie je 85 cm.

Nezakrývajte ventilačné otvory a miesta prívodu vzduchu.

1.

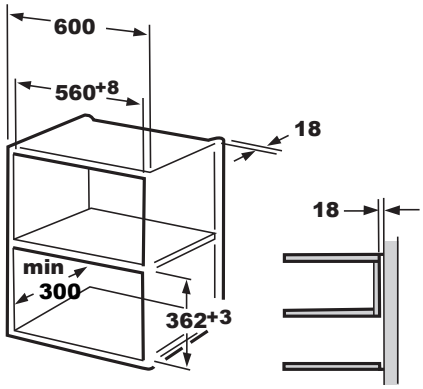

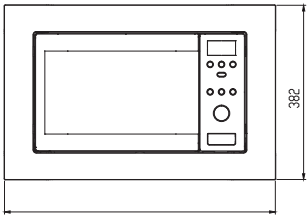

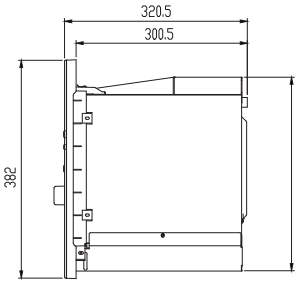

2.

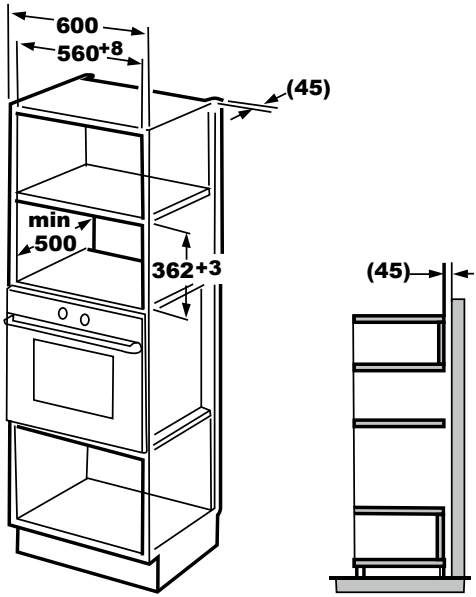

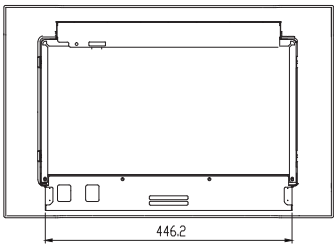

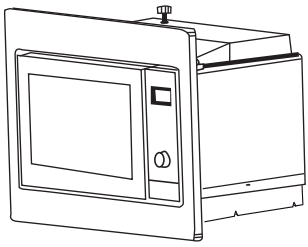

4 Inštalácia a zapojenie

4.2 Inštalácia rúry

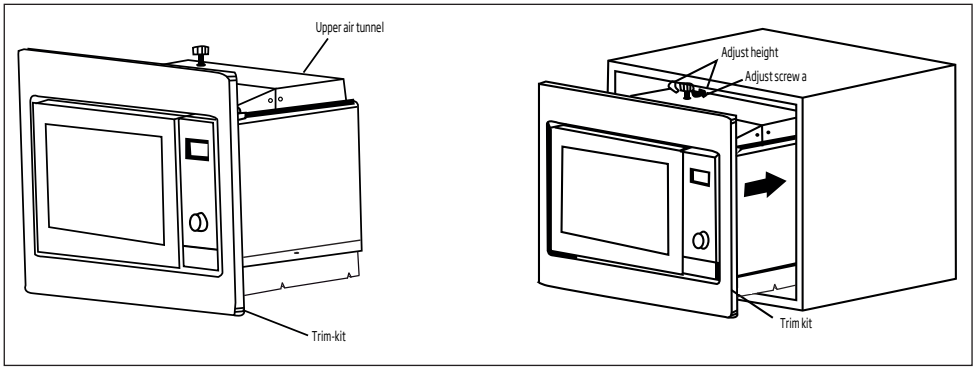

1. Rúru nainštalujte do skrine.
- Napájací kábel neuchytujte ani neohýbajte.
- Uistite sa, že rúra je nainštalovaná v strede skrine.

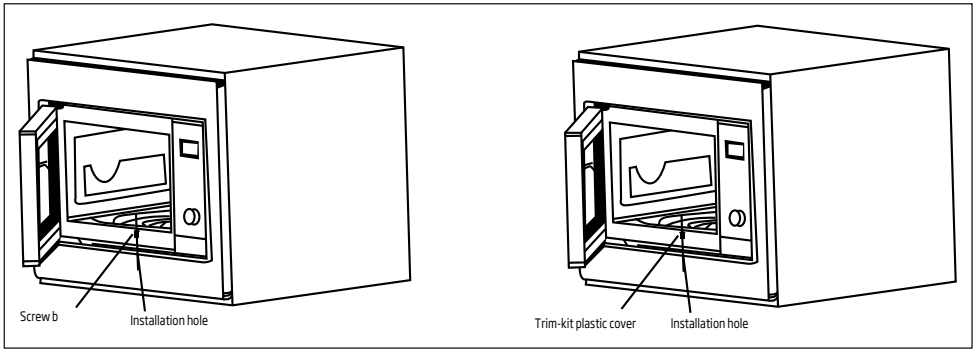

2. Otvorte dvere, rúru ku skrini pripevnite SKRUTKOU B cez INŠTALAČNÝ OTVOR VYVAŽOVACEJ SADY. Potom na INŠTALAČNÝ OTVOR pripevníte PLASTOVÝ KRYT.

5 Prevádzka spotrebiča

5.1 Nastavenie hodín

Keď je mikrovlnná rúra zapojená do siete, na rúre sa zobrazí „0:00" a ozve sa pípnutie bzučiaka.

1. Stlačte „ ", číslice hodín budú blikať a indikátor hodín „" bude svietiť.
2. Otáčaním „" nastavte číslice hodín. Zadaný čas by mal byť v rozpätí 0 - 23.
3. Ak stlačíte tlačidlo „ ", číslice minút začnú blikať.
4. Otáčaním „" nastavte číslice minút. Zadaný čas musí byť v rozpätí 0 - 59.
5. Stlačte „ " na ukončenie nastavenia hodín. Indikátor hodín „" sa vypne, „:" bude blikať a čas bude svietiť.

5.2 Varenie potravín

Stlačte „" , rozbliká sa „P100". Potom otočte „" na výber výkonu, „P100", „P80"... a „P10" sa zobrazí v poradí. Stlačte „" na potvrdenie, a potom zapnite „" na výber času varenia.

Stlačte „" na spustenie varenia.

Príklad: Ak chcete na varenie použiť 80 % mikrovlny na varenie potraviny na 20 minút, nastavte rúru týmto spôsobom.

1. Stlačte „" a na obrazovke sa zobrazí „P100".
2. Otáčajte „ " na nastavenie 80 % mikrovlnného výkonu, kým sa nezobrazí „P 80".
3. Stlačte „" na potvrdenie, na obrazovke sa zobrazí „P 80".
4. Otáčajte „ " na nastavenie dĺžky varenia, kým sa na displeji rúry nezobrazí „20:00".
5. Stlačte „" na spustenie varenia alebo stlačte „" na zrušenie nastavení.

Poznámka: Toto je počet krokov na nastavenie času kódového spínača:

0---1 min : 5 sekúnd
1---5 min : 10 sekúnd
5---10 min : 30 sekúnd
10---30 min : 1 minúta
30---95 min : 5 minút

Pokyny ku klávesnici mikrovlnnej rúry

Poradie	Displej	Mikrovlnný výkon
1	P 100	100 %
2	P 80	80 %
3	P 50	50 %
4	P 30	30 %
5	P 10	10 %

5.3 Nastavenie varenia

1. Najskôr nastavte hodiny. (Pozrite si pokyny v nastaveniach hodín.)

Príklad: Ak chcete na varenie použiť 80 % mikrovlny na varenie potraviny na 15 minút, nastavte rúru týmto spôsobom.

- Stlačte „", na obrazovke sa zobrazí „P100".
- Otáčajte „ " na nastavenie 80 % mikrovlnného výkonu, kým sa nezobrazí „P 80".
- Stlačte „" na potvrdenie, na obrazovke sa zobrazí „P 80".
- Otáčajte „" na nastavenie dĺžky varenia, kým sa na displeji rúry nezobrazí „15:00".
- Buďte opatrný! Nestlačte „" na spustenie varenia.

2. Stlačte „ ", číslice hodín budú blikať a indikátor „" bude svietiť.
3. Otáčaním „" nastavte číslice hodín, zadaný čas by mal byť v rozpätí 0 - 23.

4. Stlačte „ ", číslice minút začnú blikať.
5. Otáčaním „ " nastavte číslice minút, zadaný čas musí byť v rozpätí 0 - 59.
6. Stlačte „ " na ukončenie nastavenia hodín. Indikátor hodín „ " začne blikať. Ak sú dvierka zatvorené, bzučiak dvakrát zazvoní, keď sa automaticky spustí čas a indikátor hodín „ " sa vypne.

5.4 Rozmrazovanie podľa hmotnosti

1. Stlačte tlačidlo „ ". Na obrazovke sa zobrazí „dEF1", „ " a „ " sa rozsvieti.
2. Otáčaním „ " vyberte hmotnosť potraviny od 100 do 2000 g.
3. Stlačením „ " spustite rozmrazovanie potraviny. „ " a „ " začnú blikať.

5.5 Rozmrazovanie podľa času

1. Stlačte tlačidlo „ ". Na obrazovke sa zobrazí „dEF2", „ " a „ " sa rozsvieti.
2. Otáčaním „ " nastavte čas varenia. Maximálny čas je 95 minút.
3. Stlačením „ " spustite rozmrazovanie potraviny. „ " a „ " začnú blikať.

5.6 Varenie pozostávajúce z viacerých častí

Nastavenie možno spravidla nastaviť na 3 časti. Ak je pri varení pozostávajúcom z viacerých častí jednou časťou rozmrazovanie, tak sa rozmrazovanie musí dať do prvej časti.

Príklad: Ak chcete použiť „100 % mikrovlnného výkonu na 20 minút + 80 % mikrovlnného výkonu na 5 minút" na varenie potraviny.

1. Stlačte kontakt „ ", na obrazovke sa zobrazí „P100".
2. Stlačte „ " na potvrdenie mikrovlnného výkonu.
3. Otáčaním „ " na výber času varenia.
4. Stlačte kontakt „ ", na obrazovke sa zobrazí „P100".
5. Otáčaním „ " vyberte 80 % mikrovlnný výkon.
6. Stlačte kontakt „ ", potom otočte „ " na výber času varenia na 80 % mikrovlnný výkon.
7. Stlačte „ " na spustenie varenia alebo stlačte „ " na zrušenie nastavení.

5.7 Štart/Rýchly štart

Ak je rúra v prechodnom režime, stlačte „ " na spustenie varenia potraviny pri plnom mikrovlnnom výkone na 1 minútu. Každým stlačením sa pridá jedna minúta. Maximálny čas varenia je 95 minút.

5.8 Automatická ponuka

Príklad: Ak chcete pri varení ryby s hmotnosťou 250 g použiť „Automatickú ponuku".

1. Stlačte „ ", „ " a „AUTO COOK" sa rozsvietia.
2. Otáčaním „ " vyberte požadovanú funkciu.
3. Stlačte tlačidlo „ " na potvrdenie.
4. Otáčaním „ " vyberte hmotnosť ryby, symbol „g" sa rozsvieti.
5. Stlačte „ " na spustenie, symbol „g" sa vypne a „ " a „AUTO COOK" začne blikať.

5 Prevádzka spotrebiča

5.9 Funkcia detského zámku

Uzamknutie: V prechodnom režime stlačte na 3 sekundy tlačidlo „ ⇥| ". Zaznie dlhé pípnutie, čím sa signalizuje aktivácia detského zámku a na rúre sa zobrazí „L - - 3".

Zrušenie uzamknutia: V uzamknutom stave stlačte na 3 sekundy tlačidlo „ → ". Zaznie dlhé pípnutie, čím sa signalizuje odblokovanie zámky.

5.10 Funkcia zobrazenia informácií

1. V mikrovlnnom režime stlačte „ ≋ ", na 4 sekundy sa zobrazí aktuálny výkon. Po 4 sekundách sa rúra vráti do predchádzajúceho režimu.
2. V režime varenia stlačením „ 🕒 " zobrazíte informácie o aktuálnom čase, ktorý bude 4 sekundy blikať.
3. V režime nastavenia stlačením „ 🕒 " zobrazíte informácie o nastavenom čase, ktorý bude 4 sekundy blikať.

5 Prevádzka spotrebiča

Postup automatickej ponuky:

Ponuka	Poradie	Hmotnosť	Displej
A-1 Automatické ohriatie	1	200 g	200 g
		400 g	400 g
		600 g	600 g
A-2 Zelenina	2	200 g	200 g
		300 g	300 g
		400 g	400
A-3 Ryby	3	250 g	250 g
		350 g	350 g
		450 g	450 g
A-4 Mäso	4	250 g	250 g
		350 g	350 g
		450 g	450 g
A-5 Cestoviny	5	50 g (s vodou 450 ml)	50 g
		100 g (s vodou 800 ml)	100 g
A-6 Zemiaky	6	200 g	200 g
		400 g	400 g
		600 g	600 g
A-7 Ohriatie pizze	7	200 g	200 g
		400 g	400 g
A-8 Polievka	8	200 ml	200 ml
		400 ml	400 ml

6 Čistenie a údržba

6.1 Čistenie

VAROVANIE: Na čistenie spotrebiča nikdy nepoužívajte benzín, rozpúšťadlo, abrazívne čistiaci prostriedok, kovové objekty alebo tvrdé kefy.

VAROVANIE: Spotrebič alebo jeho napájací kábel nikdy neponárajte do vody alebo inej kvapaliny.

1. Vypnite spotrebič a odpojte napájací kábel zo zásuvky.
2. Počkajte kým spotrebič úplne nevychladne.
3. Vnútornú časť rúry udržujte čistú. V prípade, že na stenách rúry zostali zvyšky jedla alebo rozliatej kvapaliny, utrite ich handričkou. Ak sa rúra veľa znečistí, možno použiť jemný čistiaci prostriedok. Vyhnite sa použitiu sprejov a ďalších čistiacich látok, pretože môžu zanechať škvrny, značky a poničiť povrch dverí.
4. Vonkajšie povrchy rúry musia byť vyčistené handričkou. Nedovoľte, aby sa voda dostala do vetracích otvorov, aby ste tak predišli poškodeniu prevádzkových častí v rúre.
5. Obe strany dverí a sklo, tesnenia dverí a časti v blízkosti tesnení často utierajte handričkou, aby ste odstránili škvrny spôsobené rozstrieknutím. Nepoužívajte abrazívne čistiace prípravky.
6. Nedovoľte, aby bol ovládací panel vlhký. Vyčistite mäkkou handričkou. Dvere rúry nechajte otvorené, aby ste počas čistenia ovládacieho panela predišli nežiaducemu spusteniu.
7. Ak sa vo vnútri rúry alebo v jej okolí nahromadí para, utrite ju mäkkou handričkou. K tomu môže dôjsť, ak je mikrovlnná rúra prevádzkovaná vo vysoko vlhkých podmienkach. To je normálne.
8. V niektorých prípadoch musíte pri čisteniu vybrať sklenený tanier. Sklenený tanier umyte v teplej vode alebo v umývačke.
9. Valec a rúru treba čistiť pravidelne, aby sa predišlo nadmernej hlučnosti. Spodnú časť rúry stačí utrieť handričkou s jemným čistiacim prípravkom. Krúžok možno umyť v teplej vode alebo v umývačke. Keď krúžok vyberiete zo spodnej časti, pri jeho vrátení skontrolujte, že ste ho nainštalovali správnym smerom.
10. Aby ste odstránili zlý zápach z rúry, vložte do mikrovlnnej rúry misku s vodou a citrónovou šťavou a kôrou a rúru spustite na 5 minút v mikrovlnnom režime. Dôkladne utrite a vysušte mäkkou handričkou.
11. V prípade, že je potrebné vykonať výmenu žiarovky v rúre, kontaktujte autorizovaný servis, prosím.
12. Rúra musí byť pravidelne čistená a akékoľvek zvyšky potravín musia byť odstránené. Ak nie je rúra udržiavaná čistá, môže to spôsobiť povrchové defekty, ktoré by mohli negatívne ovplyvniť životnosť spotrebiča to by mohlo spôsobiť nebezpečenstvo.
13. Tento spotrebič nelikvidujte spoločne s domácim odpadom; staré rúry musia byť zlikvidované v špeciálnych centrách prevádzkovaných mestskými úradmi.
14. Keď sa používa funkcia grilu, môže sa objaviť malé množstvo dymu a zápachu, čo po určitej dobe používania zmizne.

6.2 Skladovanie

- Ak nechcete spotrebič dlhšiu dobu používať, dôkladne ho uskladnite.
- Skontrolujte, či je spotrebič odpojený, vychladnutý a úplne suchý.
- Spotrebič skladujte na suchom, chladnom mieste.
- Spotrebič skladujte mimo dosahu detí.

7 Odstraňovanie problémov

Normálny	
Mikrovlnná rúra ruší TV príjem.	Pri prevádzke mikrovlnnej rúry môže dochádzať k rušeniu rozhlasového a televízneho príjmu. Je to podobné rušeniu malých elektrických spotrebičov, napr. Mixéra, vysávače a elektrického ventilátora. To je normálne.
Svetlo v rúre je tlmené.	Počas mikrovlnného varenia pri nízkom výkone sa môže svetlo v rúre stlmiť. To je normálne.
Para sa kumuluje na dverách, horúcich vzduch vychádza prieduchy	Počas varenia môže jedla vychádzať para. Väčšina pary vyjde prieduchy. Ale niekedy sa môže kumulovať na chladnom mieste, napr. dverách rúry. To je normálne.
Omylom spustená rúra, bez vloženého jedla.	Je zakázané spúšťať spotrebič bez toho aby tam boli nejaké potraviny. Je to veľmi nebezpečné.

Problém	**Možná príčina**	**Riešenie**
Rúru nie je možné spustiť.	(1) Napájací kábel nie je správne zapojený.	Odpojte ho. Po 10 sekundách ho znova zapojte.
	(2) Poistka skratovala alebo sa aktivoval istič okruhu.	Vymeňte poistku alebo reštartujte istič (opravu vykonajú profesionáli z našej spoločnosti).
	(3) Problém so zásuvkou.	V zásuvke vyskúšajte iné elektrické spotrebiče.
Rúra nehreje.	(4) Dvere nie sú dobre zatvorené.	Dvere riadne zavrite.
Sklenený otočný tanier vydáva pri spustení mikrovlnnej rúry hluk.	(5) Otočný tanier a spodná časť rúry sú špinavé.	Pri čisteniu špinavých častí postupujte podľa pokynov v "Čistenie a údržba".

Najprej preberite priročnik za uporabo!

Spoštovani,

Zahvaljujemo se vam, da ste se odločili za nakup izdelka Beko. Upamo, da bo izdelek, ki je bil izdelan z visokokakovostno in najnovejšo tehnologijo, upravičil vaše zaupanje. Zato pred uporabo naprave preberite celoten uporabniški priročnik in vso ostalo priloženo dokumentacijo ter jo shranite kot referenco za prihodnjo uporabo. Če napravo predate nekomu drugemu, zraven priložite še uporabniški priročnik. Upoštevajte vsa navodila in vse informacije, ki so v priročniku o uporabi.

Pomen simbolov

Naslednji simboli so uporabljeni v različnih razdelkih tega priročnika:

	Pomembne informacije in uporabni nasveti o uporabi.
	Opozorila za nevarne situacije, ki zadevajo varnost za življenje in lastnino.
	Opozorilo za vroče površine.

Ta izdelek je bil izdelan v okolju prijaznih in sodobnih proizvodnih obratih, brez kakršne koli škode za naravo.

Ta naprava je v skladu z direktivo o odpadni električni in elektronski opremi (WEEE).

Ne vsebuje PCB.

1 Pomembna navodila za varnost in okolje

Pomembna varnostna navodila Pozorno preberite in hranite za referenco v prihodnje

V tem poglavju so varnostna navodila za zaščito pred nevarnostjo požara, električnega udara, puščanja mikrovalovne energije, telesnih poškodb ali stvarne škode. Neupoštevanje teh navodil izniči garancijo.

1.1 Splošna varnost

- Mikrovalovna pečica je namenjena segrevanju hrane in pijače. Sušenje hrane ali oblačil in segrevanje grelnih blazinic, copat, gobic, vlažnih krp in podobnega lahko vodi do poškodbe, vžiga ali požara.

Ta naprava je zasnovana samo za uporabo v gospodinjstvu in podobno, kot npr.:

- Območja kuhinj za osebje v trgovinah, pisarnah in drugih delovnih okoljih.
- Kmečki turizem.
- Stranke v hotelih, motelih in drugih stanovanjskih okoljih.
- Garni hoteli.
- Ne poskušajte zagnati pečice z odprtimi vratci; drugače ste lahko izpostavljeni škodljivi mikrovalovni energiji. Varnostnega zaklepa ne onemogočajte ali nedovoljeno spreminjajte.
- Ne postavljajte stvari med sprednjo stranjo in vratca pečice. Preprečite nabiranje umazanije ali čistilnih sredstev na površinah za zapiranje.
- Vsa servisna dela, ki vključujejo odstranjevanje pokrova, ki ščiti pred mikrovalovno energijo, morajo izvesti pooblaščene osebe/servis. Vsi drugi pristopi so nevarni.
- Vaša naprava je namenjena kuhanju, segrevanju in odtajanju hrane doma. Ne uporabljajte je v komercialne namene. Proizvajalec ne odgovarja za škodo, ki nastane zaradi neustrezne uporabe.
- Naprave ne uporabljajte zunaj, v kopalnicah, vlažnih okoljih ali v prostorih, kjer se lahko zmoči.
- Za škodo, ki nastane zaradi neustrezne uporabe ali nepravilnega ravnanja z napravo, izgubite pravico do uveljavljanja garancije.

1 Pomembna navodila za varnost in okolje

- Naprave v nobenem primeru ne razstavljajte. Pri škodi, nastali zaradi neustreznega poseganja v napravo, izgubite pravico do uveljavljanja garancije.
- Uporabljajte samo originalne dele ali dele, ki jo priporoča proizvajalec.
- Naprave ne puščajte nenadzorovane, medtem ko je v uporabi.
- Napravo vedno uporabite na stabilni, ravni, čisti, suhi in nedrseči površini.
- Naprave ne uporabljajte z zunanjim časovnikom ali ločenim daljinskim upravljalnim sistemom.
- Pred prvo uporabo naprave očistite vse dele. Prosimo, glejte podrobnosti v razdelku »Čiščenje in vzdrževanje«.
- Napravo uporabljajte samo za predviden namen, kot je opisano v tem priročniku. Na napravi ne uporabljajte abrazivnih kemikalij ali pare. Ta pečica je posebej zasnovana za segrevanje in kuhanje hrane.

  Ni namenjena za industrijsko ali laboratorijsko uporabo.
- Naprave ne uporabljajte za sušenje oblačil ali kuhinjskih brisač.
- Naprava postane zelo vroča, medtem ko je v uporabi. Pazite, da se ne dotaknete vročih delov znotraj pečice.
- Vaša pečica ni zasnovana za sušenje živih bitij.
- Ne uporabljajte prazne pečice.
- Uporabite le pripomočke, ki so primerni za uporabo v mikrovalovni pečici.
- Kuhinjski pripomočki se lahko segrejejo zaradi toplote, ki se prenaša od segrevane hrane na pripomoček. Za držanje pripomočka boste morda potrebovali zaščitne rokavice.
- Preverite, da so pripomoči primerni za uporabo v mikrovalovni pečici.
- Pečice ne postavljajte na štedilnike ali druge naprave, ki oddajajo toploto. Drugače se lahko poškoduje in izniči garancijo.
- Mikrovalovne pečice ne postavljajte v omaro, ki ni v skladu z navodili za namestitev.
- Pri odpiranju pokrovov ali folije po kuhanju hrane se lahko pojavi para.
- Med jemanjem segrete hrane iz pečice, uporabite rokavice.

1 Pomembna navodila za varnost in okolje

- Naprava in njeni dostopni deli so lahko zelo vroči, medtem ko je naprava v uporabi.
- Vratca in zunanje steklo sta lahko zelo vroča, medtem ko je naprava v uporabi.

1.1.1 Električna varnost

- Poškodovan napajalni kabel lahko zamenja samo proizvajalec, serviser ali podobno usposobljena oseba, da preprečite nevarnost.
- Mikrovalovne pečice Beko izpolnjujejo veljavne varnostne standarde, zato lahko poškodovano napravo ali električni kabel popravi ali zamenja samo trgovec, servisni center ali podobno usposobljeno in pooblaščeno servisno osebje, da preprečite morebitne nevarnosti. Neustrezna ali nekvalificirana popravila so lahko nevarna in povzročijo tveganje za uporabnika.
- Omrežje napajanja mora biti v skladu z podatki, ki so na voljo na ploščici s tehničnimi navedbami na napravi.

  Edini način za izklop naprave iz električnega napajanja je, da izvlečete električni vtič iz vtičnice.
- Napravo uporabljajte samo z ozemljeno vtičnico.
- Naprave nikoli ne uporabljajte, če sta električni kabel ali naprava poškodovana.
- Ne uporabljajte naprave s podaljševalnim kablom.
- Naprave ali električnega vtiča se nikoli ne dotikajte z vlažnimi ali mokrimi rokami.
- Napravo namestite tako, da je vtič vedno dostopen.
- Preprečite poškodovanje električnega kabla, tako da ga ne stiskate, upogibate ali drgnete ob ostre robove. Električni kabel hranite stran od vročih površin in odprtega ognja.
- Prepričajte se, da električnega kabla ni mogoče nenamerno izvleči ali da bi se kdo spotaknil ob njega med delovanjem naprave.
- Pred čiščenjem in ko naprave ne uporabljajte, jo izključite iz vtičnice.
- Ko želite napravo izključiti iz električnega napajanja, ne vlecite napajalnega kabla, kabla prav tako ne ovijajte okrog naprave.
- Naprave, električnega kabla ali električnega vtiča ne potapljajte v vodo ali drugo tekočino. Ne dajajte je pod tekočo vodo.

1 Pomembna navodila za varnost in okolje

- Med segrevanjem hrane v plastičnih ali papirnatih posodicah, pazite na pečice zaradi možnega vžiga.
- Odstranite žičnate vrvice in/ali kovinske ročaje papirnatih ali plastičnih vrečk, ki so primerne za uporabo v mikrovalovni pečici.
- Če opazite dim, izklopite napravo in jo izključite iz napajanja, vrata pa naj ostanejo zaprta, da se ogenj zaduši.
- Notranjosti pečice ne uporabljajte za shranjevanje stvari. Ko pečica ni v uporabi, v njej ne puščajte papirnatih predmetov, kuhinjskega materiala ali hrane.
- Vsebino stekleničk in kozarčkov z otroško hrano je treba pred zaužitjem premešati ali pretresti in preveriti njeno temperaturo, da ne pride do opeklin.
- Ta naprava spada v 2. skupino razreda B opreme ISM. 2. skupina vključuje vso ISM (industrijsko, znanstveno in medicinsko) opremo, kjer se radiofrekvenčna energija namerno ustvarja in/ali se uporablja v obliki elektromagnetnega sevanja za obdelavo materiala in opremo za elektroerozijsko obdelavo.
- Oprema razreda B je primerna za uporabo v gospodinjskih okoljih in obratih, ki so neposredno povezani z nizkonapetostnim električnim omrežjem.
- Vratca ali zunanja površina naprave se lahko zelo segreje, medtem ko je naprava v uporabi.

1.1.2 Varnost izdelka

- Segrevanje pijač z mikrovalovi lahko povzroči, da zavrejo in brizgajo naokoli, ko jih vzamete iz pečice, zato bodite med držanjem posodic previdni.
- Pečice ne uporabljajte za praženje. Vroče olje lahko poškoduje dele in materiale pečice, prav tako pa lahko povzroči opekline na koži.
- Hrano z debelo skorjo, kot je krompir, bučke, jabolka in kostanji, predrite.
- Zadnja stran naprave ne sme biti obrnjena proti steni.
- Preden premaknete napravo, zavarujte vrtljivi pladenj, da se ne poškoduje.
- V mikrovalovni pečici ne segrevajte jajc v lupini in cela trdo kuhana jajca, saj lahko eksplodirajo, tudi po končanem mikrovalovnem segrevanju.

1 Pomembna navodila za varnost in okolje

- Ne odstranjujte delov na zadnji in bočni strani naprave, ki varujejo najmanjšo razdaljo med stenami omarice in napravo, da pride do zadostnega kroženja zraka.

1.2 Namen uporabe

- Če pečice ne čistite, lahko pride do razpadanja površine, kar lahko negativno vpliva na življenjsko dobo naprave in lahko povzroči nevarnost.
- Čiščenje tesnil vratc in sosednjih delov: Uporabite vročo milnico. Očistite s krpo, ne drgnite. Za čiščenje ne uporabljajte kovinskega ali steklenega strgala.
- **OPOZORILO:** Če so vratca ali tesnila vratc poškodovana, pečice ne uporabljajte, dokler jih ne zamenja usposobljena oseba.
- **OPOZORILO:** Izvajanje servisa ali popravil, ki vključujejo odstranjevanje pokrova, ki ščiti pred mikrovalovno energijo, je nevarno za vse osebe, ki niso ustrezno usposobljene.
- **OPOZORILO:** Tekočin in druge hrane ne segrevajte v zaprtih posodah, saj lahko eksplodirajo.
- Mikrovalovna pečica je namenjena le vgrajeni uporabi.
- Napravo uporabljajte samo za predvidene namene.
- Naprave ne uporabljajte kot vir toplote.
- Mikrovalovna pečica je namenjena le odtajanju, pečenju in kuhanju hrane.
- Hrane ne kuhajte preveč, saj lahko pride do požara.
- Za čiščenje naprave ne uporabljajte čistilcev, ki uporabljajo paro.

1.3 Varnost otrok

- Ko uporabljate napravo v bližini otrok in oseb z omejenimi fizičnimi, senzoričnimi ali duševnimi zmožnostmi bodite še posebej previdni.
- Otroci od 8. leta starosti ter osebe z zmanjšanimi fizičnimi, senzornimi ali psihičnimi sposobnostmi ali s pomanjkanjem izkušenj in znanja lahko napravo uporabljajo le, če so pod nadzorom ali pa so prejeli ustrezna navodila glede varne uporabe naprave in razumejo nevarnosti, ki so povezane z uporabo le te. Otroci se ne smejo igrati z napravo. Otroci ne smejo izvajati čiščenja in vzdrževanja, razen če so pod nadzorom odraslih.
- Nevarnost zadušitve! Embalažni material hranite izven dosega otrok.

1 Pomembna navodila za varnost in okolje

- Otroci lahko uporabljajo pečico brez nadzora, če so prejeli ustrezna navodila glede varne uporabe mikrovalovne pečice in razumejo nevarnosti, ki so povezane z nepravilno uporabo.
- Zaradi pretirane toplote, ki se ustvari v načinu pečenja na žaru in v kombiniranem načinu, lahko otroci uporabljajo te načine le pod nadzorom odraslih.
- Napravo in njen napajalni kabel hranite izven dosega otrok, ki so mlajši od 8 let.
- Naprava in njeni dostopni deli so lahko zelo vroči, medtem ko je naprava v uporabi. Preprečite otrokom dostop do izdelka.
- Uporaba te naprave ni namenjena osebam (vključno z otroki) s slabšimi fizičnimi, senzornimi ali duševnimi zmožnostmi ter osebam, ki nimajo potrebnih izkušenj in znanja, razen če so prejele navodila za uporabo ali so pod nadzorom osebe, ki je odgovorna za njihovo varnost.
- Mlade otroke je treba nadzirati, da preprečite, da bi se igrali z napravo.
- **OPOZORILO:** Otroci lahko uporabljajo pečico brez nadzora, če so prejeli ustrezna navodila glede varne uporabe pečice in razumejo nevarnosti, ki so povezane z nepravilno uporabo.

1.4 Skladnost z direktivo OEEO in odstranjevanjem odpadnih izdelkov:

Izdelek je v skladu z direktivo EU OEEO (2012/19/EU). Izdelek vsebuje simbol za razvrstitev odpadne električne in elektronske opreme (OEEO).

Izdelek je bil izdelan z visokokakovostnimi sestavnimi deli in materiali, ki jih je mogoče ponovno uporabiti in so primerni za recikliranje. Odsluženega odpadnega izdelka ne odlagajte z običajnimi gospodinjskimi in drugimi odpadki. Odnesite ga na center za zbiranje in recikliranje električne in elektronske opreme. Za informacije o teh centrih za zbiranje se obrnite na lokalne oblasti.

1.5 Skladnost z direktivo RoHS:

Izdelek, ki ste ga kupili, je v skladu z direktivo EU RoHS (2011/65/EU). Ne vsebuje škodljivih in prepovedanih materialov, ki so navedeni v direktivi.

1.6 Podatki o embalaži

Embalaža izdelka je izdelan iz materiala, ki ga je mogoče reciklirati, v skladu z našimi nacionalnimi okoljskimi predpisi. Embalažnega materiala ne odlagajte skupaj z gospodinjskimi ali drugimi odpadki. Odnesite ga na zbirna mesta za embalažni material, ki so jih določile lokalne oblasti.

2 Tehnične specifikacije izdelka

2.1 Pregled

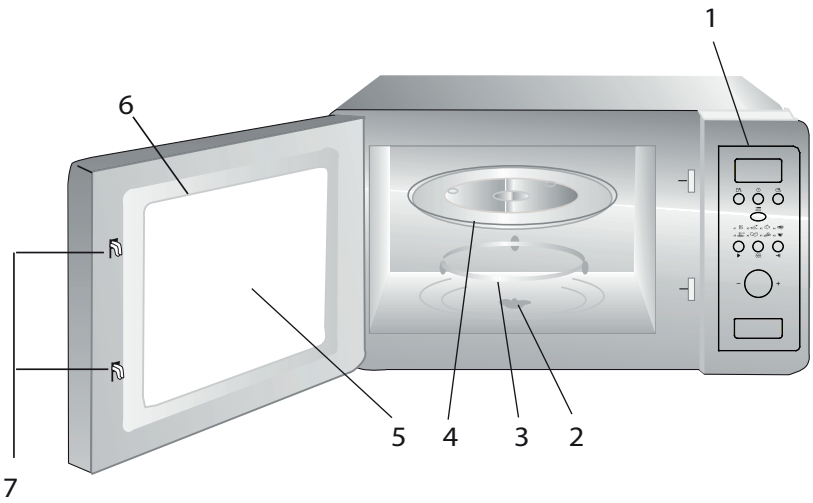

1. Upravljalna plošča
2. Gred vrtljivega pladnja
3. Podpora vrtljivega pladnja
4. Stekleni pladenj
5. Okno pečice
6. Skupina vratc
7. Varnostni sistem zaklepanja vratc

2.2 Tehnični podatki

Nazivna napetost:	230 V~50 Hz,
Frekvenca delovanja	2450 MHz
Nazivna vhodna moč (mikrovalovna)	1050 W
Nazivna izhodna moč (mikrovalovna)	700 W
Zmogljivost pečice	17 L
Premer vrtljivega pladnja	Ø 245 mm
Časovnik	0-95'
Zunanje mere	595x336x382 mm
Neto teža	Okoli 14,5 kg

Oznake na napravi oz. vrednosti, ki so navedene v ostali dokumentaciji, ki ste jo dobili skupaj z izdelkom, so vrednosti, pridobljene pod laboratorijskimi pogoji v skladu z ustreznimi standardi. Te vrednosti se lahko razlikujejo glede na uporabo naprave in pogoje v prostoru.

2 Tehnične specifikacije izdelka

2.3 Namestitev vrtljivega pladnja

- Steklenega pladnja nikoli ne polagajte z zgornjo stranjo navzdol. Stekleni pladenj ne sme biti omejen.
- Pri kuhanju vedno uporabite stekleni pladenj in vrtljivo podporo.
- Vso hrano in posode s hrano vedno položite na stekleni pladenj za kuhanje.
- Če stekleni pladenj ali vrtljiva podpora poči ali se zlomi, se obrnite na najbližji pooblaščeni servis.

3 Opis izdelka

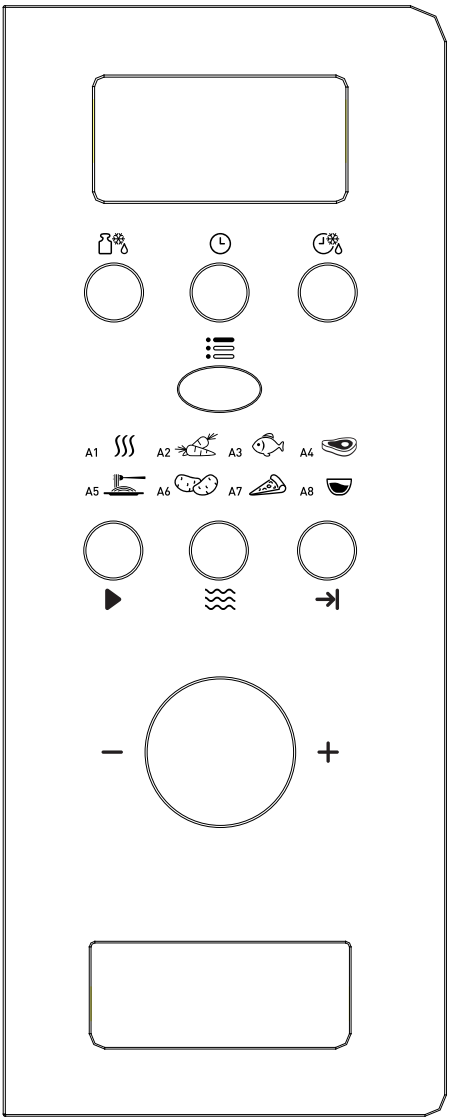

- Odtajanje glede na težo
- Ura/prednastavljena
- Odtajanje glede na čas
- Meni
- Hitri zagon/zagon
- Mikrovalovna pečica
- Preklic/ustavitev
- A-1 Samodejno pogrevanje
- A-2 Zelenjava
- A-3 Ribe
- A-4 Meso
- A-5 Testenine
- A-6 Krompir
- A-7 Pogrevanje pice
- A-8 Juha

4 Namestitev in povezava

4.1 Vgradnja v pohištvo

Vgradna omarica ne sme imeti zadnje stene za napravo.

Minimalna višina namestitve je 85 cm.

Ne pokrivajte rež za prezračevanje in točk za dovod zraka.

1.

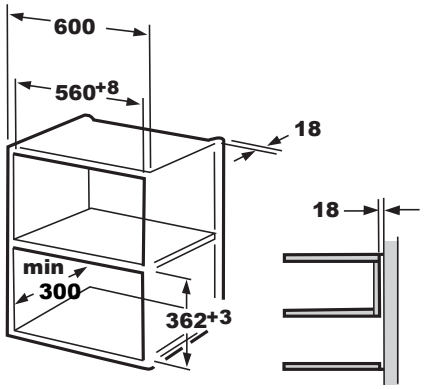

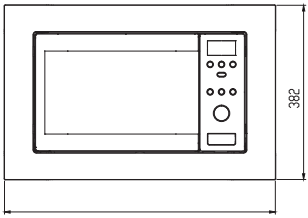

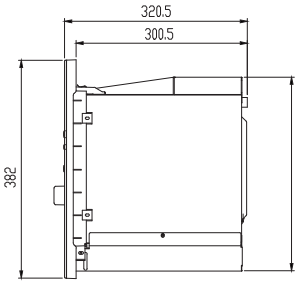

2.

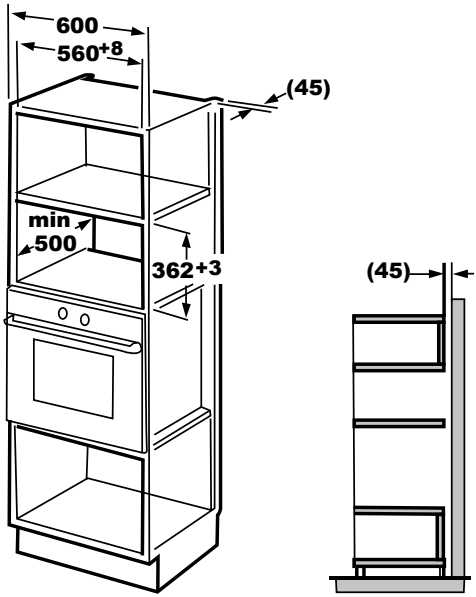

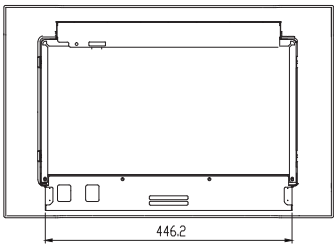

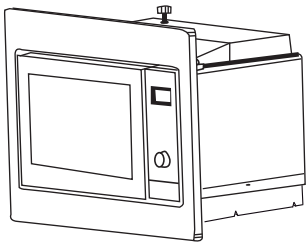

4 Namestitev in povezava

4.2 Namestitev pečice

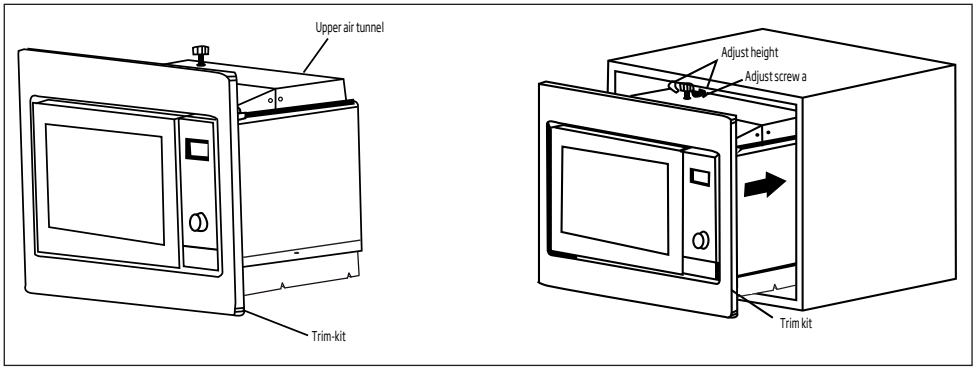

1. Namestite pečico v omarico.
- Napajalnega kabla ne zvijajte in upogibajte.
- Prepričajte se, da je pečica nameščena na sredino omarice.

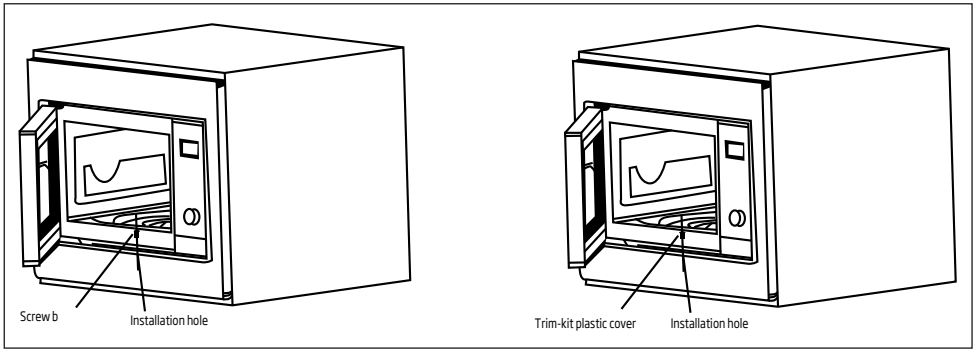

2. Odprite vratca; pritrdite pečico v omarico z VIJAKOM B pri NAMESTITVENI ODPRTINI KOMPLETA ZA PRIREZOVANJE. Nato pritrdite PLASTIČNI POKROV KOMPLETA ZA PRIREZOVANJE na NAMESTITVENO ODPRTINO.

5 Upravljanje naprave

5.1 Nastavitev ure

Ko je mikrovalovna pečica priključena na napajanje, se na zaslonu prikaže »0:00« in brenčalo enkrat zazvoni.

1. Pritisnite » ⏲ « in številke ure bodo začele utripati, indikator za uro »◔« pa zasveti.
2. Obrnite » «, da nastavite uro; vrednost mora biti med 0 in 23.
3. Pritisnite » ⏲ « in številke minut bodo začele utripati.
4. Obrnite » «, da nastavite minute; vrednost mora biti med 0 in 59.
5. Pritisnite » ⏲ « in zaključite nastavitev ure. Indikator za uro »◔« ugasne, »:« začne utripati in čas zasveti.

5.2 Kuhanje hrane

Pritisnite »≋« in »P100« začne utripati. Nato obrnite » « in izberite moč. Prikazali se bodo »P100«, »P80« ... in »P10«, v tem zaporedju. Za potrditev pritisnite »≋« in obrnite » «, da nastavite čas kuhanja.

Za začetek kuhanja pritisnite »▶ «.

Primer: Če želite uporabiti 80 % moči mikrovalovne pečice za 20-minutno kuhanje, lahko pečico upravljate z naslednjimi koraki:

1. Pritisnite »≋ « in na zaslonu se prikaže »P100«.
2. Obračajte » «, da nastavite 80 % moči mikrovalovne pečice, dokler se na pečici ne prikaže »P 80«.
3. Za potrditev pritisnite »≋ «, na zaslonu se prikaže »P 80«.
4. Obračajte » «, da nastavite čas kuhanja, dokler se na pečici ne prikaže »20:00«.
5. Pritisnite »▶ « za začetek kuhanja ali »⇥« za preklic nastavitev.

Opomba: število korakov za nastavitev časa stikala za kodiranje je naslednje:

0---1 min : 5 sekund
1---5 min : 10 sekund
5---10 min : 30 sekund
10---30 min : 1 minuta
30---95 min : 5 minut

Navodila za tipkovnico mikrovalovne pečice

Vrstni red	Zaslon	Moč mikrovalovne pečice
1	P 100	100 %
2	P 80	80 %
3	P 50	50 %
4	P 30	30 %
5	P 10	10 %

5.3 Prednastavljeno kuhanje

1. Najprej nastavite uro. (Glejte navodila za nastavitev ure.)

Primer: Če želite uporabiti 80 % moči mikrovalovne pečice za 15-minutno kuhanje, lahko pečico upravljate z naslednjimi koraki:

- Pritisnite » ≋ « in na zaslonu se prikaže »P100«.
- Obračajte » «, da nastavite 80 % moči mikrovalovne pečice, dokler se na pečici ne prikaže »P 80«.
- Za potrditev pritisnite » ≋ «, na zaslonu se prikaže »P 80«.
- Obračajte » «, da nastavite čas kuhanja, dokler se na pečici ne prikaže »15:00«.

5 Upravljanje naprave

- Bodite previdni! Za začetek kuhanja ne pritisnite »⏭«.

2. Pritisnite »🕒« in številke ure bodo začele utripati, indikator ali »◔« pa zasveti.
3. Obrnite » «, da nastavite uro; vrednost mora biti med 0 in 23.
4. Pritisnite »🕒« in številke minut bodo začele utripati.
5. Obrnite » «, da nastavite minute; vrednost mora biti med 0 in 59.
6. Pritisnite »▶« in zaključite nastavitev. Indikator za uro »◔« bo začel utripati. Če so vrata zaprta, brenčalo dvakrat zazvoni, ko začne čas teči samodejno, indikator za uro »◔« pa ugasne.

5.4 Odtajanje glede na težo

1. Pritisnite gumb »⚖❄«. Na zaslonu se prikaže »dFE1«, »▭« in »▦« pa zasvetita.
2. Obrnite » «, da izberete težo hrane od 100 do 2000 g.
3. Za začetek odtajanja hrane pritisnite »▶«. »▭« in »▦« začneta utripati.

5.5 Odtajanje glede na čas

1. Pritisnite gumb »⏱❄«. Na zaslonu se prikaže »dEF2«, »▭« in »▦« pa zasvetita.
2. Obrnite » «, da izberete čas kuhanja. Največji dovoljeni čas je 95 minut.
3. Za začetek odtajanja hrane pritisnite »▶«. »▭« in »▦« začneta utripati.

5.6 Večstopenjsko kuhanje

Za kuhanje lahko nastavite največ 3 stopnje. Če je ena stopnja pri večstopenjskem kuhanju odtajanje, potem mora biti odtajanje prva stopnja.

Primer: Če želite za kuhanje hrane uporabiti »20 minut 100 % moči mikrovalovne pečice + 5 minut 80 % moči mikrovalovne pečice«.

1. Pritisnite »≋« na tipkovnici in na zaslonu se prikaže »P100«.
2. Pritisnite »≋« in potrdite moč mikrovalovne pečice.
3. Obrnite » «, da izberete čas kuhanja.
4. Pritisnite »≋« na tipkovnici in na zaslonu se prikaže »P100«.
5. Obrnite » «, da izberete 80 % moči mikrovalovne pečice.
6. Pritisnite »≋« na tipkovnici in obrnite » «, da izberete čas kuhanja z 80 % moči mikrovalovne pečice.
7. Pritisnite »▶« za začetek kuhanja ali »⏭« za preklic nastavitev.

5.7 Zagon/hitri zagon

Ko je pečica v stanju čakanja, pritisnite »▶« za začetek kuhanja hrane s polno močjo mikrovalovne pečice za 1 minuto. Z vsakim pritiskom povečate čas za eno minuto. Največji dovoljeni čas kuhanja je 95 minut.

5.8 Samodejni meni

Primer: Če želite uporabiti »samodejni meni« za kuhanje 250 g rib.

1. Pritisnite »☰«, »▭« in »AUTO COOK« zasvetita.
2. Obrnite » « in izberite želeno funkcijo.

3. Za potrditev pritisnite gumb » «.
4. Za izbiro teže ribe obračajte » «. »g« zasveti.
5. Za začetek pritisnite » «. »g« ugasne, » « in » AUTO COOK « pa začneta utripati.

5.9 Funkcija otroške ključavnice

Ključavnica: V fazi čakanja pritisnite » » « za 3 sekunde in zaslišali boste dolg pisk, kar pomeni, da je otroška ključavnica omogočena, na pečici pa se prikaže »[- -]«.

Izklop ključavnice: V zaklenjenem načinu pritisnite » » « za 3 sekunde in zaslišali boste dolg »pisk«, kar pomeni, da je otroška ključavnica onemogočena.

5.10 Poizvedovalna funkcija

1. V stanju mikrovalovne pečice pritisnite » «, prikaže se trenutna moč za 4 sekunde. Po 4 sekundah se pečica vrne v predhodno stanje.
2. V načinu kuhanja pritisnite » «, da izveste trenutni čas in čas bo utripal 4 sekunde.
3. V prednastavljenem načinu pritisnite » «, da izveste trenutni čas, ki bo utripal 4 sekunde.

5 Upravljanje naprave

Postopek samodejnega menija:

Meni	Vrstni red	Teža	Zaslon
A-1 Samodejno pogrevanje	1	200 g	200 g
		400 g	400 g
		600 g	600 g
A-2 Zelenjava	2	200 g	200 g
		300 g	300 g
		400 g	400
A-3 Ribe	3	250 g	250 g
		350 g	350 g
		450 g	450 g
A-4 Meso	4	250 g	250 g
		350 g	350 g
		450 g	450 g
A-5 Testenine	5	50 g (s 450 ml vode)	50 g
		100 g (z 800 ml vode)	100 g
A-6 Krompir	6	200 g	200 g
		400 g	400 g
		600 g	600 g
A-7 Pogrevanje pice	7	200 g	200 g
		400 g	400 g
A-8 Juha	8	200 ml	200 ml
		400 ml	400 ml

6 Čiščenje in vzdrževanje

6.1 Čiščenje

OPOZORILO: Za čiščenje naprave ne uporabljajte bencina, topil ali abrazivnih čistil, kovinskih predmetov ali trdih krtač.

OPOZORILO: Naprave ali njenega napajalnega kabla nikoli ne potapljajte v vodo ali kakršno koli drugo tekočino.

1. Izklopite napravo in jo izključite iz zidne vtičnice.
2. Počakajte, da se naprava popolnoma ohladi.
3. Naj bo notranjost pečice čista. Ko se hrana ali razlita tekočina prilepi na stene pečice, obrišite z vlažno krpo. Če se pečica resnično umaže, lahko uporabite blago čistilno sredstvo. Izogibajte se uporabi razpršil in drugih agresivnih čistilnih sredstev, saj lahko povzročijo madeže in neprosojnost na površini vratc.
4. Zunanje površine pečice čistite z vlažno krpo. Pazite, da ne pride do vdora vode v prezračevalne odprtine, da ne poškodujete živih delov v notranjosti pečice.
5. Redno brišite obe strani vratc in steklo, tesnila vratc in dele v bližini tesnil z vlažno krpo, da odstranite madeže razlitja. Ne uporabljajte abrazivnih čistilnih sredstev.
6. Pazite, da se upravljalna plošča ne zmoči. Čistite samo z mehko, vlažno krpo. Pustite vratca pečice odprta, da preprečite nenamerno delovanje med čiščenjem upravljalne plošče.
7. Če se znotraj ali okoli vratc pečice nabere para, jo obrišite z mehko krpo. Do tega lahko pride, ko mikrovalovna pečica deluje pod zelo vlažnimi pogoji. To je običajno.
8. V nekaterih primerih boste morali odstraniti stekleni pladenj za čiščenje. Operite pladenj v topli milnici ali v pomivalnem stroju.
9. Ležajni obroč in dno pečice je treba redno čistiti, da se izognemo pretiranemu hrupu. Dovolj je, da spodnjo površino pečice obrišete z blagim čistilnim sredstvom. Ležajni obroč lahko operete v topli milnici ali v pomivalnem stroju. Ko odstranite ležajni obroč iz notranjega dna pečice zaradi čiščenja, bodite pozorni, da ga vrnete v pravilni položaj.
10. Če želite odstraniti neprijetne vonjave v pečici, vanjo postavite globoko posodo, ki je primerna za uporabo v mikrovalovni pečici, vanjo pa dajte kozarec vode, soka in limonin olupek ter pustite pečico delovati 5 minut v načinu mikrovalovne pečice. Nato pa obrišite do suhega z mehko krpo.
11. Ko je treba zamenjati lučko pečice, se obrnite na pooblaščeni servis.
12. Redno čistite pečico in iz nje odstranjujte ostanke hrane. Če pečica ni čista, lahko pride do napak na površini, ki lahko vplivajo na življenjski cikel naprave in povzročijo nevarna tveganja.
13. Te naprave ne odlagajte skupaj z gospodinjskimi odpadki; stare pečice je treba odpeljati na posebne zbirne centre, ki jih zagotovijo proizvajalci.
14. Ko se mikrovalovna pečica uporablja v funkciji žara, lahko pride do majhne količine dima in vonja, ki po določenem času uporabe izgine.

6.2 Shranjevanje

- Če naprave ne želite uporabljati dlje časa, jo skrbno shranite.
- Prepričajte se, da je naprava izključena iz omrežja, ohlajena in popolnoma suha.
- Napravo hranite na hladnem in suhem mestu.
- Napravo shranjujte izven dosega otrok.

7 Odpravljanje težav

Normalno	
Mikrovalovna pečica moti televizijski sprejem.	Delovanje mikrovalovne pečice lahko moti radijski in televizijski sprejem. To je podobno motnji, ki jo povzročijo mali električni aparati, kot je mešalnik, sesalnik in električni ventilator. To je običajno.
Luč pečice je zatemnjena.	Pri kuhanju pri nizki moči mikrovalovne pečice je lahko luč pečice zatemnjena. To je običajno.
Para se nabira na vratcih, iz zračnikov prihaja vroč zrak.	Med kuhanjem se lahko iz hrane dviga para. Večino pare bo izstopilo skozi zračnike. Nekaj pa se je lahko nabere na hladnem mestu, kot so vratca pečice. To je običajno.
Pečica se je zagnala brez hrane.	Naprave ni dovoljeno uporabljati prazne. To je zelo nevarno.

Težava	**Možen vzrok**	**Rešitev**
Pečice ni mogoče zagnati.	(1) Napajalni kabel ni pravilno priklopljen.	Izklopite iz omrežja. Počakajte 10 sekund in ponovno priklopite.
	(2) Varovalka je pregorela ali se je aktiviralo diferencialno stikalo.	Zamenjajte varovalko ali ponastavite diferencialno stikalo (popravljeno s strani strokovnega osebja našega podjetja).
	(3) Težava z vtičnico.	Testirajte vtičnico z drugimi električnimi napravami.
Pečica ne segreva.	(4) Vrata niso pravilno zaprta.	Pravilno zaprite vrata.
Steklen vrtljivi pladenj povzroča hrup med delovanjem mikrovalovne pečice.	(5) Vrtljivi pladenj in dno pečice sta umazana.	Glejte razdelek »Čiščenje in vzdrževanje« za čiščenje umazanih delov.

Vă rugăm să citiți mai întâi acest manual!

Stimate client,

Vă mulțumim pentru că ați cumpărat un produs Beko. Sperăm să obțineți cele mai bune rezultate de la produsul dumneavoastră, care a fost fabricat la o calitate înaltă și cu tehnologii performante. În acest scop, vă rugăm să citiți cu grijă și în întregime acest manual de utilizare și toate celelalte documente însoțitoare înainte de a utiliza produsul și să le păstrați pentru consultări ulterioare. Dacă predați produsul altei persoane, oferiți-i și manualul de utilizare. Respectați toate avertismentele și informațiile din manualul de utilizare.

Semnificația simbolurilor

Următoarele simboluri sunt utilizate în diverse părți ale acestui manual de utilizare:

	Informații importante și sugestii utile cu privire la utilizare.
	Avertismente pentru situații periculoase privitoare la siguranța vieții și a proprietății.
	Avertisment pentru suprafețe fierbinți.

Acest produs a fost fabricat în fabrici moderne, prietenoase cu mediul înconjurător, fără a dăuna naturii.

Acest produs este conform cu regulamentul DEEE.

CE

Nu conține PCB.

1 Instrucțiuni importante referitoare la siguranță și mediul înconjurător

Instrucțiuni importante cu privire la siguranță Citiți cu atenție și păstrați-le pentru referință viitoare

Această secțiune conține instrucțiuni privind siguranța care vă vor proteja împotriva riscului de incendiu, electrocutării, expunerii la scurgerea energiei microundelor, vătămărilor corporale și pagubelor materiale. Nerespectarea acestor instrucțiuni invalidează garanția furnizată.

1.1 Siguranță generală

- Cuptorul cu microunde este destinat doar pentru încălzirea alimentelor și băuturilor. Uscarea alimentelor sau articolelor de îmbrăcăminte și încălzirea pernelor electrice, papucilor, bureților, textilelor umede și a altor articole similare pot genera riscuri de rănire, aprindere sau incendiu.

Acest produs este destinat utilizării în scop casnic și aplicațiilor similare cum ar fi:

- Bucătării pentru personalul din magazine, birouri sau alte medii de lucru;
- Ferme
- De către clienți în hoteluri, moteluri sau alte medii de tip rezidențial;
- Medii de tip pensiune.
- Nu încercați să porniți cuptorul atunci când ușa este deschisă; în caz contrar, puteți fi expus la energia periculoasă a microundelor. Dispozitivele de siguranță nu trebuie dezactivate sau modificate.
- Nu puneți obiecte între partea frontală și ușa cuptorului. Nu permiteți formarea murdăriei sau resturilor agentului de curățare pe suprafețele de închidere.
- Orice lucrări de service, ce implică scoaterea panoului ce asigură protecție împotriva expunerii la energia microundelor, trebuie să fie efectuate de către persoane/service autorizate. Orice altă abordare este periculoasă.
- Produsul dumneavoastră este destinat gătirii, încălzirii și decongelării alimentelor în casă. Nu trebuie utilizat în scopuri comerciale. Producătorul nu va fi răspunzător pentru avariile care survin din utilizarea incorectă.

1 Instrucțiuni importante referitoare la siguranță și mediul înconjurător

- Nu utilizați acest produs afară, în baie, în medii umede sau locuri în care se poate uda.
- Nu va fi asumată nicio responsabilitate sau solicitare de garanție pentru avariile ce survin în timpul întrebuințării greșite sau a manevrării incorecte a produsului.
- Nu încercați niciodată să demontați produsul. Nu sunt acceptate solicitări de garanție pentru avarii cauzate de manevrarea incorectă a produsului.
- Utilizați doar componente originale sau componente recomandate de producător.
- În timpul utilizării, nu lăsați produsul nesupravegheat.
- Utilizați întotdeauna produsul pe o suprafață stabilă, dreaptă, curată uscată și aderentă.
- Acest produs nu trebuie utilizat cu un ceas exterior sau un sistem separat de control prin telecomandă.
- Înainte de prima utilizare a produsului, curățați toate componentele. Vă rugăm să consultați detaliile prezentate în secțiunea „Curățare și întreținere".
- Utilizați acest produs doar pentru uzul destinat, așa cum este descris în acest manual. Nu utilizați substanțe chimice abrazive sau abur pentru curățarea produsului. Acest cuptor este destinat încălzirii și gătirii alimentelor.

  Nu este destinat uzului industrial sau în laborator.
- Nu utilizați produsul ca să uscați articole de îmbrăcăminte sau prosoape de bucătărie.
- În timpul utilizării, produsul devine foarte fierbinte. Fiți atenți să nu atingeți părțile fierbinți din interiorul cuptorului.
- Cuptorul dumneavoastră nu este destinat uscării nici unei viețuitoare.
- Nu utilizați cuptorul fără alimente.
- Folosiți numai ustensile adecvate utilizării în cuptoarele cu microunde.
- Ustensilele de gătire pot deveni fierbinți din cauza căldurii transferate de la alimentele încălzite. Pentru manipularea ustensilelor aveți nevoie de mănuși de bucătărie.
- Ustensilele vor fi verificate pentru a se asigura că sunt adecvate utilizării în cuptoarele cu microunde.

1 Instrucțiuni importante referitoare la siguranță și mediul înconjurător

- Nu așezați cuptorul pe plite sau alte produse de generare a căldurii. În caz contrar, acesta poate fi avariat și garanția devine nulă.
- Cuptorul cu microunde nu trebuie să fie așezat într-un dulap care nu corespunde cu instrucțiunile de montaj.
- Aburul poate ieși în momentul deschiderii capacelor sau foliei, după gătirea alimentelor.
- Atunci când scoateți alimente încălzite, utilizați mănuși.
- Atunci când produsul este în folosință, acesta și suprafețele accesibile pot fi foarte fierbinți.
- Atunci când produsul este în folosință, ușa și geamul extern pot deveni foarte fierbinți.

1.1.1 Siguranță electrică

- Dacă cablul de alimentare este avariat, trebuie să fie înlocuit de producător sau agentul său de service sau o persoană cu o calificare similară pentru prevenirea apariției pericolului.
- Cuptoarele cu microunde de la Beko sunt conforme standardelor de siguranță aplicabile; din acest motiv, în caz de orice avarii ale produsului sau ale cablului de alimentare, acesta trebuie reparat sau înlocuit de un dealer, un centru de service sau un service specializat sau autorizat similar, pentru evitarea oricărui pericol. Lucrările de reparații greșite sau efectuate de persoane necalificate pot cauza pericole sau riscuri utilizatorului.
- Asigurați-vă că tensiunea de alimentare corespunde cu informațiile furnizate pe plăcuța cu date tehnice a produsului.

  Singura modalitate de deconectare a aparatului de la priză este scoaterea ștecherului de alimentare din priză.
- Utilizați produsul doar cu o priză cu împământare.
- Nu utilizați aparatul atunci când cablul de alimentare sau aparatul în sine este avariat.
- Nu utilizați acest aparat cu un prelungitor.
- Nu atingeți niciodată aparatul sau priza cu mâinile umede.

1 Instrucțiuni importante referitoare la siguranță și mediul înconjurător

- Puneți aparatul într-o poziție în așa fel încât ștecherul să fie întotdeauna accesibil.
- Preveniți avarierea cablului de alimentare prin comprimare, deformare sau frecarea de margini tăioase. Țineți cablul de alimentare departe de suprafețele fierbinți și flacără deschisă.
- Asigurați-vă că nu există niciun pericol să scoateți cablul de alimentare accidental din priză și că nu se poate împiedica nimeni de el atunci când cuptorul este în folosință.
- Înainte de fiecare curățare și atunci când produsul nu este folosit, scoateți-l din priză.
- Pentru deconectarea aparatului, nu trageți de cablul de alimentare și nu înfășurați niciodată cablul în jurul produsului.
- Nu cufundați aparatul, cablul de alimentare sau ștecherul în apă sau alte lichide. Nu-l țineți sub apă curentă.
- Atunci când încălziți alimente în recipiente de plastic sau hârtie, verificați frecvent cuptorul deoarece există posibilitatea de aprindere.
- Înainte de introducerea în cuptor a pungilor adecvate pentru utilizare în cuptorul cu microunde, scoateți firele de sârmă și/sau mânerele metalice ale pungilor de hârtie sau plastic.
- Dacă observați fum, închideți sau scoateți din priză produsul și țineți ușa închisă pentru a înăbuși orice flacără.
- Nu utilizați interiorul cuptorului pentru depozitare. Atunci când cuptorul nu este în funcțiune, nu lăsați articole din hârtie, materiale de gătire sau alimente în cuptor.
- Înainte de consum și pentru a evita arsurile, conținutul biberoanelor și al borcanelor cu mâncare pentru bebeluși trebuie să fie amestecate și agitate, iar temperatura trebuie să fie verificată.
- Acest produs este un echipament ISM din Grupa 2 clasa B. Grupa 2 cuprinde tot echipamentul ISM (industrial, științific și medical) în care energia radio este generată intenționat și/sau utilizată sub formă de radiație electromagnetică pentru tratamentul materialului și echipamentul de eroziune prin scânteie.

1 Instrucțiuni importante referitoare la siguranță și mediul înconjurător

- Echipamentul din clasa B este adecvat utilizării casnice și în locuințe conectate direct la rețeaua de alimentare cu tensiune joasă.
- În momentul utilizării, ușa sau suprafețele exterioare ale produsului pot deveni fierbinți.

1.1.2 Siguranța produsului

- Încălzirea băuturilor la microunde poate cauza fierberea acestora și pot da pe afară la scoaterea din cuptor; aveți grijă cum țineți recipientele.
- Nu prăjiți nimic în cuptor. Uleiul încins poate avaria componentele și materialele cuptorului și poate chiar cauza arsuri ale pielii.
- Perforați mâncarea cu coajă groasă cum ar fi cartofii, dovleceii, merele și castanele.
- Aparatul trebuie să fie montat în așa fel încât partea din spate să fie la perete.
- Înainte de mutarea produsului, asigurați discul turnant pentru a preveni avarierea acestuia.
- Ouăle în coajă și ouăle fierte tari nu trebuie încălzite în cuptoarele cu microunde deoarece pot exploda, chiar după ce încălzirea cu microunde s-a încheiat.
- Nu scoateți componentele din partea posterioară și partea laterală a produsului ce protejează distanțele minime dintre pereții cuptorului și aparat, pentru a permite circulația necesară a aerului.

1.2 Utilizare destinată

- Nemenținerea în stare curată a cuptorului poate duce la deteriorarea suprafeței acestuia, ceea ce poate afecta în mod negativ viața produsului sau chiar genera situații periculoase.
- Curățarea chederelor ușii și a componentelor adiacente: Utilizați apă fierbinte cu săpun. Curățați cu o cârpă pentru vase, nu frecați. Nu utilizați o racletă din metal sau sticlă pentru curățare.
- **AVERTISMENT:** Dacă ușa sau chederele ușii sunt avariate, cuptorul nu trebuie utilizat până când acesta nu este reparat de o persoană calificată.

1 Instrucțiuni importante referitoare la siguranță și mediul înconjurător

- **AVERTISMENT:** Este periculos ca operațiunile de service sau reparații care implică scoaterea capacului care protejează împotriva expunerii la energia microundelor să fie efectuate de altcineva decât persoana calificată.
- **AVERTISMENT:** Lichidele și alte alimente nu trebuie încălzite în recipiente etanșe deoarece pot exploda.
- Cuptorul trebuie să fie curățat regulat și depozitele de mâncare trebuie eliminate.
- Deasupra suprafeței superioare a cuptorului trebuie să existe o distanță liberă de minim 30 cm.
- Nu utilizați aparatul pentru nimic altceva decât destinația de utilizare.
- Nu utilizați aparatul ca sursă de căldură.
- Cuptorul cu microunde este destinat doar pentru decongelarea, gătirea și încălzirea preparatelor.
- Nu gătiți excesiv produsele; în caz contrar puteți cauza un incendiu.
- Nu utilizați aspiratoare pe bază de abur pentru curățarea produsului.

1.3 Siguranța copiilor

- Atunci când cuptorul este utilizat lângă copii și persoane care prezintă abilități fizice, senzoriale sau mentale limitate, se recomandă atenție extremă.
- Acest produs poate fi utilizat de copii de la 8 ani în sus și de persoane cu capacitate fizică, senzorială sau mentală limitată sau care nu au cunoștințe și experiență, atât timp cât sunt supravegheați pentru utilizarea în siguranță a produsului sau sunt instruiți corespunzător sau înțeleg riscurile de utilizare a produsului. Copiii nu trebuie să se joace cu produsul. Procedurile de curățare și întreținere nu trebuie să fie efectuate de copii, cu excepția cazului în care sunt supravegheați de un adult.
- Pericol de sufocare! Mențineți materialele de ambalare departe de copii.
- Permiteți copiilor să utilizeze cuptorul fără supraveghere numai atunci când aceștia au fost instruiți corespunzător cu privire la utilizarea în siguranță a cuptorului cu microunde și înțelegerea pericolelor de utilizare necorespunzătoare.

1 Instrucțiuni importante referitoare la siguranță și mediul înconjurător

- Din cauza căldurii excesive emise în modul de grătar și de combinare, aceste moduri pot fi folosite de copii doar cu supravegherea unui adult.
- Țineți produsul și cablul său de alimentare departe de copiii cu vârsta sub 8 ani.
- Atunci când produsul este în folosință, acesta și suprafețele accesibile pot fi foarte fierbinți. Țineți copiii departe de cuptor.
- Acest aparat nu este destinat utilizării de către persoane (inclusiv copii) cu capacități fizice, senzoriale sau mentale reduse, ori fără experiență și cunoștințe, cu excepția cazului în care sunt supravegheate sau instruite cu privire la utilizarea aparatului de către o persoană responsabilă pentru siguranța lor.
- Copiii trebuie supravegheați pentru a nu se juca cu aparatul.
- **AVERTISMENT:** Permiteți copiilor să utilizeze cuptorul fără supraveghere numai atunci când aceștia au fost instruiți corespunzător cu privire la utilizarea în siguranță a cuptorului cu microunde și înțelegerea pericolelor de utilizare necorespunzătoare.

1.4 Conformitate cu Directiva WEEE și depozitarea la deșeuri a produsului uzat:

Acest produs respectă Directiva UE WEEE (2012/19/UE). Produsul este marcat cu un simbol de clasificare pentru deșeuri electrice și electronice (WEEE).

Acest produs a fost fabricat folosind piese și materiale de înaltă calitate, care pot fi refolosite și reciclate. Nu depozitați produsul uzat împreună cu gunoiul menajer la sfârșitul duratei sale de funcționare. Duceți-l la un centru de colectare pentru reciclarea echipamentelor electrice și electronice. Luați legătura cu autoritățile locale pentru a afla informații despre aceste centre de colectare.

1.5 Conformitate cu Directiva RoHS:

Produsul pe care l-ați achiziționat respectă Directiva UE RoHS (2011/65/UE). Nu conține materiale dăunătoare și interzise specificate în Directivă.

1.6 Informații despre ambalaj

Ambalajul produsului este fabricat din materiale reciclabile conform Legislației Naționale. Ambalajele nu trebuie aruncate împreună cu gunoiul menajer sau alt tip. Duceți-le la punctele de colectare destinate ambalajelor amenajate de către autoritățile locale.

2 Specificații tehnice ale produsului

2.1 Prezentare generală

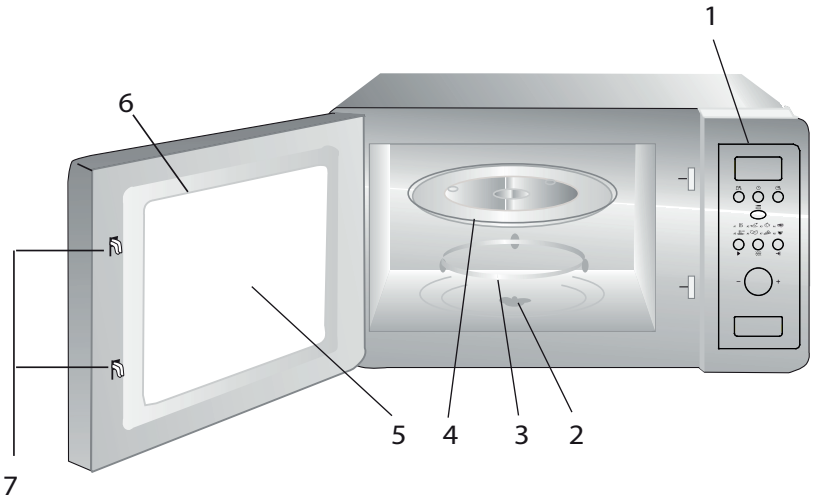

1. Panou de comandă
2. Ax platan
3. Suport platan
4. Platan de sticlă
5. Geam cuptor
6. Grup ușă
7. Sistem de blocare de siguranță a ușii

2.2 Date tehnice

Tensiune nominală:	230 V~, 50 Hz
Frecvență de funcționare	2450 MHz
Puterea nominală de intrare (Microunde)	1050 W
Puterea nominală de ieșire (Microunde)	700 W
Capacitate cuptor	17 L
Diametru platan	Ø 245 mm
Cronometru	0-95'
Dimensiuni externe	595 x 336 x 382 mm
Greutate netă	Aprox. 14,5 kg

Simbolurile de pe produs sau valorile prezentate în alte documente furnizate împreună cu produsul reprezintă valorile obținute în condiții de laborator conform standardelor relevante. Aceste valori pot varia în funcție de utilizarea produsului și de condițiile ambientale.

2 Specificații tehnice ale produsului

2.3 Montarea platanului

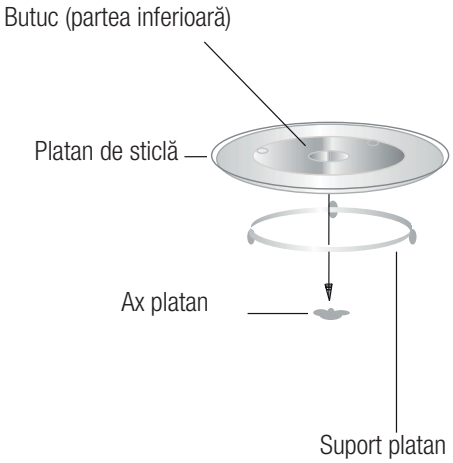

- Nu puneți niciodată platanul cu fața în jos. Platanul nu trebuie niciodată blocat.
- Atât platanul, cât și suportul platanului trebuie să fie utilizate întotdeauna la gătit.
- Pentru gătire, toate alimentele și recipientele cu alimente trebuie să fie așezate întotdeauna pe platan.
- Dacă platanul de sticlă sau suportul platanului se crapă sau se sparg, contactați cel mai apropiat centru service autorizat.

3 Descrierea produsului

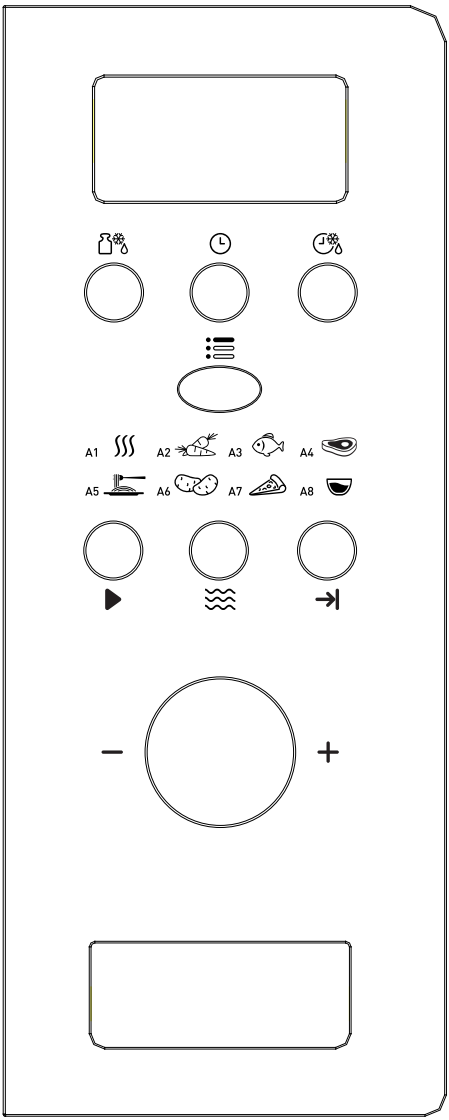

- Dezgheţare în funcţie de greutate
- Ceas/Pre-setare
- Decongelare în funcţie de timp
- Meniu
- Pornirea rapidă/Pornire
- Cuptor cu microunde
- Cancel/Stop (Anulare/ Oprire)
- A-1 Reîncălzire automată
- A-2 Legume
- A-3 Peşte
- A-4 Carne
- A-5 Paste
- A-6 Cartofi
- A-7 Reîncălzire pizza
- A-8 Supe

4 Instalare și conectare

4.1 Mobilier încastrat

Dulapul în care se montează nu trebuie să aibă un panou posterior în spatele aparatului.

Înălțimea minimă de montare este de 85 de cm.

Nu acoperiți fantele de ventilare și punctele de admisie a aerului.

1.

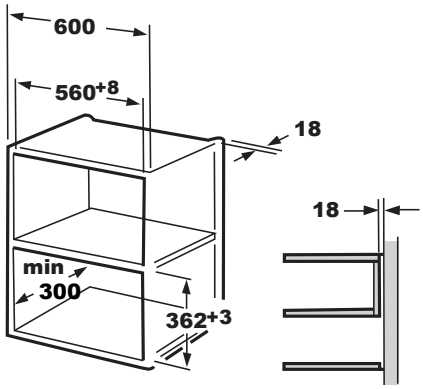

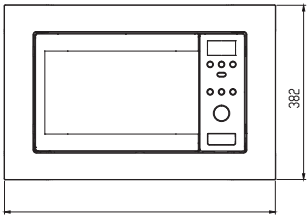

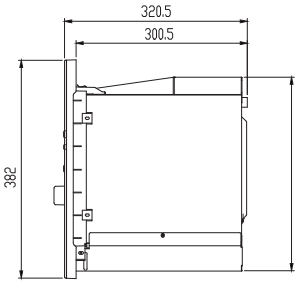

2.

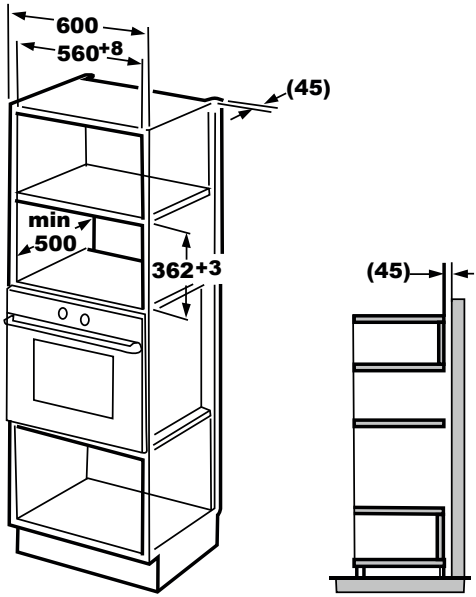

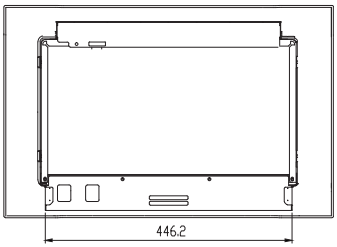

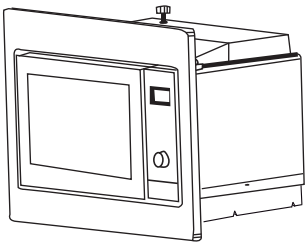

4 Instalare și conectare

4.2 Instalați cuptorul

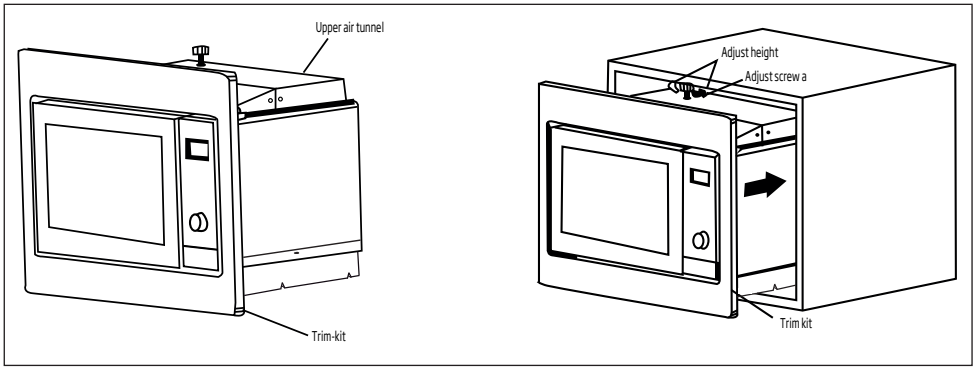

1. Instalați cuptorul în dulap.
- Nu comprimați și nu îndoiți cablul de alimentare.
- Verificați cuptorul să fie instalat în centrul dulapului.

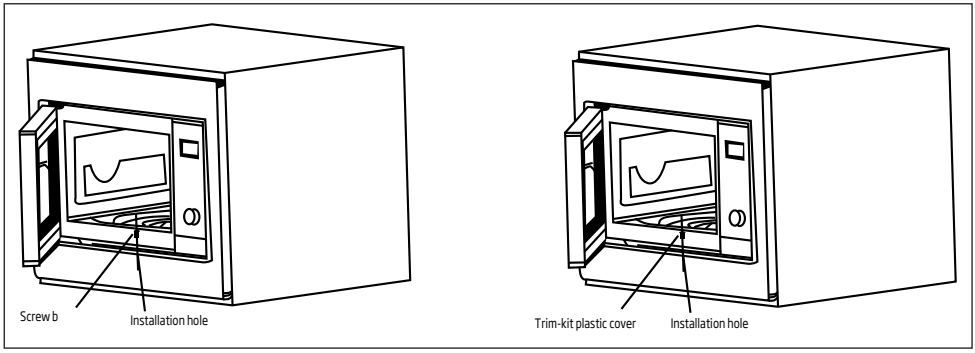

2. Deschideți ușa, fixați cuptorul de dulap cu ȘURUBUL B prin ORIFICIUL DE INSTALARE al KITULUI DE FINISARE. Fixați apoi CAPACUL DE PLASTIC AL KITULUI de AJUSTARE peste ORIFICIUL DE INSTALARE.

5 Utilizarea produsului

5.1 Setarea orei

Atunci când cuptorul cu microunde este în priză, mesajul "0:00" va fi afișat pe ecranul LED, iar soneria va suna o singură dată.

1. Apăsați pe „ ", cifrele orei se vor aprinde intermitent și indicatorul pentru ceas „ " se va aprinde.
2. Rotiți „ " pentru reglarea orei, valoarea introdusă trebuie să fie între 0--23.
3. Apăsați „ ", minutele vor începe să se aprindă intermitent.
4. Rotiți „ " pentru reglarea minutelor; valoarea introdusă trebuie să fie între 0--59.
5. Apăsați pe „ " pentru a finaliza setarea ceasului. Indicatorul pentru ceas „ " se va stinge, „:" va lumina intermitent, și ora se va lumina.

5.2. Prepararea alimentelor

Apăsați pe „ " , „ P100" se va aprinde intermitent. Apoi rotiți „ " pentru a selecta puterea , „P100", „P80" și „P10" se vor afișa în ordine. Apăsați „ " pentru confirmare, și rotiți „ " pentru a seta timpul de gătire.

Apăsați „ " pentru a începe să gătiți.

Exemplu: Dacă doriți să folosiți 80% din puterea microundelor pentru a găti timp de 20 de minute, puteți utiliza cuptorul urmând pașii de mai jos.

1. Apăsați o singură dată „ ", ecranul va afișa mesajul „P100".
2. Rotiți „ " pentru a ajusta puterea cuptorului cu microunde la 80% până când cuptorul afișează „P80".
3. Apăsați „ " pentru confirmare, iar ecranul afișează mesajul "P 80".
4. Rotiți „ " pentru reglarea timpului de preparare până când cuptorul afișează valoarea „20:00".
5. Apăsați „ " pentru a începe gătitul sau apăsați „ " pentru a anula setările.

Notă: Etapele pentru reglarea timpului de gătire sunt următoarele:

0---1 min : 5 secunde
1---5 min : 10 secunde
5---10 min : 30 de secunde
10---30 min : 1 minut
30---95 min : 5 minute

Instrucțiuni pentru tastatura „cuptorului cu microunde"

Comandă	Afișaj	Putere microunde
1	P 100	100%
2	P 80	80%
3	P 50	50%
4	P 30	30%
5	P 10	10%

5.3 Preparare pre-setată

1. Setați mai întâi ceasul. (Consultați instrucțiunile cu privire la setarea orei.)

Exemplu: Dacă doriți să folosiți 80% din puterea microundelor pentru a găti timp de 15 de minute, puteți utiliza cuptorul urmând pașii de mai jos.

- Apăsați „ ", ecranul va afișa mesajul „P100".
- Rotiți „ " pentru a ajusta puterea cuptorului cu microunde la 80% până când cuptorul afișează „P80".

5 Utilizarea produsului

- Apăsați „ ≋ " pentru confirmare, iar ecranul afișează mesajul "P 80".
- Rotiți „ " pentru reglarea timpului de preparare până când cuptorul afișează valoarea „15:00".
- Atenție! Nu apăsați „ →| " pentru a începe să gătiți.

2. Apăsați pe „ 🕒 ", cifrele orei vor lumina intermitent, și indicatorul pentru ceas „ 🕒 " se va aprinde.
3. Rotiți „ " pentru reglarea orei, valoarea de intrare trebuie să fie între 0--23.
4. Apăsați „ 🕒 ", minutele vor începe să se aprindă intermitent.
5. Rotiți „ " pentru reglarea minutelor; valoarea de intrare trebuie să fie între 0--59.
6. Apăsați pe „ ▶ " pentru a finaliza setarea ceasului. Indicatorul pentru ceas „ 🕒 " va lumina intermitent. Dacă ușa este închisă, soneria va suna de două ori la ora setată, apoi se va stinge indicatorul pentru ceas „ 🕒 ".

5.4 Dezghețare în funcție de greutate

1. Apăsați butonul „ ⚖ ". Ecranul va afișa „dEF1", „ " și „ " se vor aprinde.
2. Rotiți „ " pentru a selecta greutatea alimentelor. Greutatea este de la 100 la 2000 g.
3. Apăsați „ ▶ " pentru a începe dezghețarea alimentelor. „ " și „ " vor lumina intermitent.

5.5 Dezghețare în funcție de timp

1. Apăsați butonul „ 🕒 ". Ecranul va afișa „dEF2", „ " și „ " se vor aprinde.
2. Rotiți „ " pentru a selecta timpul de gătire. Timpul MAXIM este de 95 de minute.
3. Apăsați „ ▶ " pentru a începe dezghețarea alimentelor. „ " și „ " vor lumina intermitent.

5.6 Gătire secțiuni multiple

Pot fi utilizate maximum 3 secțiuni pentru gătire. La gătirea pe secțiuni multiple, dacă una dintre acestea este dezghețarea, atunci dezghețarea trebuie să fie prima secțiune.

Exemplu: Dacă vreți să utilizați „20 de minute de putere de microunde la 100% + 5 minute de putere de microunde la 80%" pentru a pregăti mâncarea.

1. Apăsați tasta „ ≋ ", ecranul va afișa „P100".
2. Apăsați „ ≋ " pentru a confirma puterea microundelor.
3. Rotiți „ " pentru a selecta timpul de gătire.
4. Apăsați tasta „ ≋ ", ecranul va afișa „P100".
5. Rotiți „ " pentru a selecta puterea microundelor la 80%.
6. Apăsați pe tasta „ ≋ ", apoi rotiți „ " pentru a selecta timpul de gătire la puterea microundelor la 80%.
7. Apăsați „ ▶ " pentru a începe gătitul sau apăsați „ →| " pentru a anula setările.

5 Utilizarea produsului

5.7 Pornire/Pornire rapidă

Atunci când cuptorul este în stare de așteptare, apăsați „▶" pentru a începe să gătiți alimentele la putere maximă a microundelor timp de 1 minut. Fiecare apăsare va crește timpul cu un minut. Timpul maxim de gătire este de 95 de minute.

5.8 Meniul automat

Exemplu: Dacă doriți să utilizați programul "Meniu automat" pentru gătirea unui pește cu o greutate de 250 g.

1. Apăsați „☰", „⚖" și „AUTO COOK" se vor aprinde.
2. Apăsați „ " pentru a selecta funcția dorită.
3. Apăsați butonul „☰" pentru a confirma.
4. Rotiți „ " pentru selectarea greutății peștelui până când valoarea „g" se va aprinde.
5. Apăsați „▶" pentru a începe. „g" se va stinge, „⚖" și „AUTO COOK" vor clipi.

5.9 Funcția de blocare pentru copii

Blocați: În stare de așteptare, apăsați „ →| " timp de 3 secunde, se va auzi un sunet lung care arată că este activă funcția de blocare pentru copii și cuptorul va afișa „L □ □ ".

Deblocare: În starea de blocare, apăsați „ → " timp de 3 secunde, se va auzi un sunet lung ce denotă deblocarea.

5.10 Funcția Interogare

1. În starea microunde, apăsați „ ≋ ", puterea actuală va fi afișată timp de 4 secunde. După 4 secunde, cuptorul va reveni la starea anterioară;
2. În starea de gătire, apăsați „ 🕒 " pentru a afla ora, iar aceasta va fi afișată timp de 4 secunde.
3. În starea de presetare, apăsați „ 🕒 " pentru a afla ora, iar aceasta va fi afișată timp de 4 secunde.

5 Utilizarea produsului

Procedura meniu automat:

Meniu	Comandă	Greutate	Afișaj
A-1 Reîncălzirea automată	1	200 g	200 g
		400 g	400 g
		600 g	600 g
A-2 Legume	2	200 g	200 g
		300 g	300 g
		400 g	400
A-3 Pește	3	250 g	250 g
		350 g	350 g
		450 g	450 g
A-4 Carne	4	250 g	250 g
		350 g	350 g
		450 g	450 g
A-5 Paste	5	50 g (cu 450 ml apă)	50 g
		100 g (cu 800 ml apă)	100 g
A-6 Cartofi	6	200 g	200 g
		400 g	400 g
		600 g	600 g
A-7 Reîncălzire pizza	7	200 g	200 g
		400 g	400 g
A-8 Supă	8	200 ml	200 ml
		400 ml	400 ml

6 Curățarea și întreținerea

6.1 Curățarea

AVERTISMENT: Nu utilizați niciodată benzină, solvent, agenți de curățare abrazivi, obiecte metalice sau perii aspre pentru curățarea produsului.

AVERTISMENT: Nu cufundați niciodată produsul sau cablul său de alimentare în apă sau în orice alt lichid.

1. Opriți produsul și deconectați-l de la priza de perete.
2. Așteptați răcirea completă a produsului.
3. Mențineți curat interiorul cuptorului. Când alimentele stropite sau lichidele vărsate se prind de pereții cuptorului, curățați-le cu o lavetă umedă moale. Dacă cuptorul se murdărește foarte mult, se poate folosi un detergent ușor. Evitați utilizarea sprayurilor sau altor agenți de curățare puternici deoarece aceștia pot cauza pete, semne sau opacitatea suprafeței ușii.
4. Suprafețele exterioare ale cuptorului trebuie să fie curățate cu o lavetă moale. Pentru evitarea avarierii componentelor operaționale ale cuptorului, nu permiteți pătrunderea apei în orificiile de ventilare.
5. Pentru eliminarea petelor scurgere și stropire, ștergeți frecvent cu o lavetă umedă ambele părți ale ușii și ale sticlei, garniturile ușii și părțile de lângă garnituri. Nu utilizați agenți abrazivi de curățare.
6. Nu permiteți ca panoul de comandă să se umezească. Curățați cu o lavetă moale. În timpul curățării panoului de control, lăsați deschisă ușa cuptorului pentru prevenirea utilizării neatente.
7. Dacă aburul se acumulează în interiorul sau în jurul ușii cuptorului, curățați-l cu ajutorul unui material moale. Acest lucru poate surveni în momentul când cuptorul cu microunde este utilizat în condiții de umiditate ridicată. Acest lucru este normal.
8. În unele cazuri, pentru curățare, trebuie să scoateți platoul de sticlă. Curățați platoul în apă călduță cu săpun sau în mașina de spălat vase.
9. Pentru evitarea zgomotului excesiv, inelul de rotire și suprafața inferioară a cuptorului trebuie să fie curățate în mod regulat. Este suficient să curățați partea inferioară a cuptorului cu un detergent ușor. Inelul rotativ poate fi spălat în apă călduță cu săpun sau în mașina de spălat vase. În momentul când scoateți inelul de rotire din partea inferioară a cuptorului pentru curățare, asigurați-vă că-l montați în poziția corectă când îl puneți la loc.
10. Pentru eliminarea mirosurilor urâte din cuptor, introduceți un pahar de apă sau un pahar de suc sau decojiți o lămâie într-un vas adânc potrivit pentru a fi utilizat în cuptorul cu microunde și utilizați cuptorul timp de 5 minute în modul microunde. Curățați în întregime și apoi uscați-l utilizând o lavetă moale uscată.
11. În momentul când lampa cuptorului necesită înlocuire, vă rugăm să contactați service-ul autorizat.
12. Cuptorul trebuie să fie curățat regulat și depozitele de alimente trebuie eliminate. Dacă cuptorul nu este menținut curat, acest lucru poate cauza defecte de suprafață care pot afecta în mod negativ durata de utilizare a acestui produs, iar acest lucru poate cauza riscuri.
13. Nu eliminați acest produs împreună cu deșeul menajer; cuptoarele vechi trebuie să fie eliminate la centre speciale de reciclare deschise de către municipalități.
14. În momentul când cuptorul cu microunde este utilizat în funcția de grătar, se poate acumula o cantitate mică de fum și miros, dar aceasta va dispărea după un timp de utilizare.

6 Curățarea și întreținerea

6.2 Depozitarea

- Dacă nu doriți să utilizați produsul pentru o perioadă lungă de timp, depozitați-l cu grijă.
- Asigurați-vă că aparatul este scos din priză, răcit și uscat complet.
- Depozitați produsul într-o loc uscat și răcoros.
- Păstrați produsul într-un loc inaccesibil copiilor.

7 Depanarea

Normal	
Cuptorul cu microunde interferează cu recepția semnalului TV	În momentul când cuptorul cu microunde este funcțional, recepția semnalului radio și tv poate suferi interferențe. Acest lucru este similar interferențelor cauzate de produsele electrice mici, cum ar fi mixerul, aspiratorul și ventilatorul electric. Acest lucru este normal.
Lumina cuptorului este diminuată	În momentul gătirii utilizând putere mică, lumina cuptorului poate fi diminuată. Acest lucru este normal.
Acumulare de abur pe ușă, aerul cald iese din orificii	În timpul gătirii, se poate ridica abur din alimente. Mare parte din această cantitate de abur se elimină prin orificii. Dar o cantitate se poate acumula pe un loc rece cum ar fi ușa cuptorului. Acest lucru este normal.
Cuptorul a pornit accidental fără alimente în el.	Nu este permisă utilizarea aparatului fără alimente înăuntru. Este foarte periculos.

Problemă	**Motiv posibil**	**Soluție**
Cuptorul nu poate porni.	1. Cablul de alimentare nu este conectat corect.	Deconectați. Apoi conectați din nou după 10 secunde.
	2. Siguranța este arsă sau întrerupătorul s-a declanșat.	Înlocuiți siguranța sau resetați întrerupătorul (reparată de personalul profesionist al companiei noastre).
	3. Probleme cu priza.	Testați priza cu alte produse electrice.
Cuptorul nu se încălzește.	4. Ușa nu este închisă corect.	Închideți ușa corect.
În momentul când cuptorul cu microunde este utilizat, platoul turnant scoate zgomote	5. Platoul turnant și partea inferioară a cuptorului sunt murdare.	Consultați secțiunea "Curățare și întreținere" pentru curățarea componentelor murdare.

CERTIFICAT DE GARANȚIE

Tensiune de alimentare/frecvență: 230V/50Hz
Importator: ARCTIC S.A., Găești, Dâmbovița, str. 13 Decembrie nr. 210, email: office@arctic.ro

TIP: ☐ **Electrocasnice mici de bucătărie - 3 ani** ☐ **Cuptor cu microunde - 3 ani**
☐ **Aspirator - 2 ani** ☐ **Fier de călcat - 2 ani** ☐ **Stație de călcat - 2 ani**
Model / Serie: .....

VÂNZĂTOR
Nr. factură:.....Data: .....
Vânzător (firma, localitatea): .....

CUMPĂRĂTOR
Nume .....Localitatea .....
Str. .....Nr. .....Bloc .....Sc. .....Et. .....Ap. .....
Județ ..... Telefon .....E-mail .....

S-a efectuat proba de funcționare a aparatului, s-a prezentat modul de folosire, s-au predat instrucțiunile de utilizare și toate accesoriile. Am primit aparatul în perfectă stare de funcționare.

Stimați clienți,
La cumpărare vă recomandăm să solicitați efectuarea probei de funcționare și să verificați existența instrucțiunilor de utilizare și a accesoriilor.
Pentru a putea beneficia de toate avantajele produselor și serviciilor noastre vă rugăm:
- să citiți cu atenție și să respectați recomandările prezentate în "Instrucțiunile de utilizare".
- să păstrați cu grijă acest certificat pentru a-l putea prezenta (împreună cu documentul fiscal de achiziție), personalului SERVICE ARCTIC, la orice sesizare efectuată în perioada de garanție.
Vă mulțumim că ați optat pentru cumpărarea unui produs Beko!

Durata medie de utilizare a produselor BEKO este de 5 ani!
Perioada de garanție legală de conformitate este de 2 ani de la intrarea produsului în posesia consumatorului. Perioada de garanție comercială este de 3 ani de la intrarea produsului în posesia consumatorului , include și perioada de garanție legală de conformitate și se acordă pentru următoarele categorii: Electrocasnice mici de bucătărie și Cuptoare cu microunde.

Art. 22, alin. 3-6, din L449/2013, modificata de OG 9/2016:
- (3) Timpul de nefuncționare din cauza lipsei de conformitate apărute în cadrul termenului de garanție prelungește termenul de garanție legală de conformitate și cel al garanției comerciale și curge, după caz, din momentul la care a fost adusă la cunoștința vânzătorului lipsa de conformitate a produsului sau din momentul prezentării produsului la vânzător/unitatea service până la aducerea produsului în stare de utilizare normală și, respectiv, al notificării în scris în vederea ridicării produsului sau predării efective a produsului către consumator.
- (4) Produsele de folosință îndelungată care înlocuiesc produsele defecte în cadrul termenului de garanție vor beneficia de un nou termen de garanție care curge de la data preschimbării produsului.
- (5) Produsele de folosință îndelungată defectate în termenul de garanție legală de conformitate, atunci când nu pot fi reparate sau când durata cumulată de nefuncționare din cauza deficiențelor apărute în termenul de garanție legală de conformitate depășește 10% din durata acestui termen, la cererea consumatorului, vor fi înlocuite de vânzător sau acesta va restitui consumatorului contravaloarea produsului respectiv.
- (6) Termenul de garanție curge de la data intrării bunului respectiv în posesia consumatorului, inclusiv pentru bunurile noi de folosință îndelungată, obținute prin tragere la sorți la tombole, câștigate la concursuri și similare sau acordate cu reducere de preț ori gratuit de către operatorii economici.

Garanția oferită de producător nu exclude garanția de viciu ascuns, conform OG 21/1992 (R2) privind protecția consumatorului și Codul Civil.

Service-ul acestui produs este asigurat de ARCTIC S.A. cu sediul în Găești, Dâmbovița, str. 13 Decembrie nr. 210. *9010 • www.arctic.ro • e-mail: service@arctic.ro • Program Call Center: Luni - Vineri 08:30 - 20:00; Sâmbătă 09:00 - 17:00

UNITĂȚILE SERVICE ALE ARCTIC S.A. EXECUTĂ REPARAȚII ÎN TERMENUL DE GARANȚIE ŞI ÎN AFARA ACESTUIA

Nr. crt.	Data Reclamației	Data primirii în reparație	Reparat			Reparația curentă şi/sau componenta înlocuită	Prelungirea termenului de garanție	Efectuarea verificării	
			Programat	Data ridicării aparatului	Cauza întârzierii			SERVICE	CLIENT

CONDIȚIILE DE GARANȚIE LEGALĂ DE CONFORMITATE ŞI GARANȚIE COMERCIALĂ:

1. Garanția se aplică numai dacă documentul fiscal de achiziție împreună cu acest certificat sunt prezentate împreună cu produsul reclamat.
   Pentru orice defecțiune aparută în perioada de garanție sau post garanție, apelați la magazinul de unde a fost achiziționat produsul sau direct la Call Center Arctic.
   Termenul de garanție se prelungeşte cu timpul scurs de la data semnalării defectului şi până la data repunerii aparatului în stare de funcționare.
   Prelungirea termenului de garanție se va înscrie în certificatul de garanție de către unitatea SERVICE care a efectuat reparația.
2. Garanția acoperă repararea şi/sau înlocuirea pieselor constatate ca defecte (necauzate de consumator) de către tehnicienii Service Arctic.
3. La cumpărare vă recomandăm să solicitați efectuarea probei de funcționare şi să verificați existența tuturor accesoriilor şi a instrucțiunilor de utilizare. Produsul trebuie să funcționeze corespunzător şi să nu prezinte defecte vizibile ale pieselor şi accesoriilor.
4. Termenul de realizare a operațiilor de reparare, înlocuire sau întreținere este de 15 zile calendaristice de la data la care cumpărătorul a sesizat defecțiunea la magazinul de unde a achiziționat produsul sau direct la Call Center Arctic.

<u>Reclamațiile referitoare la aspectele prevăzute mai jos, se rezolvă numai contra cost :</u>

a) nefuncționarea lămpilor de iluminare;
b) accesoriile care nu au defecte ascunse de material constatate de tehnicienii Service Arctic;
c) piesele şi accesoriile care prezintă lovituri, zgârieturi, spărturi sau deformări.

PRODUSUL NU BENEFICIAZĂ DE GARANȚIE LEGALĂ DE CONFORMITATE ŞI DE GARANȚIE COMERCIALĂ ÎN URMĂTOARELE CAZURI:

1. Nu au fost respectate instrucțiunile de transport, manipulare, instalare, utilizare şi întreținere prescrise.
2. Subansamblurile şi accesoriile casabile care se deteriorează în timpul transportului vor fi înlocuite de vânzător (în cazul în care asigură transportul).
3. Garanția nu se acordă subansamblelor şi accesoriilor casabile ale produselor care suferă deteriorări din vina consumatorului.
4. Tensiunea de alimentare are valori care nu se încadrează în limitele prevăzute de standarde (SR EN 50160).
5. Instalația electrică a utilizatorului prezintă improvizații sau neconformități.
6. Produsul a fost folosit în alte scopuri decât cel pentru care a fost proiectat.
7. Produsul a suportat intervenții (reparații, modificări) din partea unor persoane neautorizate de producător.

Drepturile consumatorului sunt cele prevazute în Legea 449/2003 (R1), modificată şi completată de OG 9/2016, şi OG 21/1992 (R2). Drepturile consumatorului nu sunt afectate prin garanția comercială oferită.

Διαβάστε πρώτα αυτό το εγχειρίδιο!

Αγαπητέ Πελάτη,

Ευχαριστούμε που προμηθευτήκατε ένα προϊόν Beko. Ελπίζουμε ότι θα έχετε τα καλύτερα αποτελέσματα από το προϊόν που αποκτήσατε το οποίο έχει κατασκευαστεί με υψηλή ποιότητα και με τεχνολογία αιχμής. Γι' αυτό, πριν χρησιμοποιήσετε το προϊόν, διαβάστε πλήρως αυτό το εγχειρίδιο χρήσης και όλα τα άλλα συνοδευτικά έγγραφα, και φυλάξτε τα για μελλοντική αναφορά. Αν μεταβιβάσετε το προϊόν σε τρίτον, παραδώστε μαζί και το εγχειρίδιο χρήσης. Να τηρείτε όλες τις προειδοποιήσεις και πληροφορίες που περιέχονται στο εγχειρίδιο χρήσης.

Επεξήγηση των συμβόλων

Τα παρακάτω σύμβολα χρησιμοποιούνται στα διάφορα κεφάλαια του εγχειριδίου χρήσης:

	Σημαντικές πληροφορίες ή χρήσιμες υποδείξεις σχετικά με τη χρήση.
	Προειδοποίηση για επικίνδυνες καταστάσεις για την ασφάλεια της ζωής και της περιουσίας.
	Προειδοποίηση για επιφάνειες με πολύ υψηλή θερμοκρασία.

Αυτό το προϊόν έχει κατασκευαστεί σε φιλικά προς το περιβάλλον, μοντέρνα εργοστάσια που δεν βλάπτουν τη φύση.

Αυτή η συσκευή συμμορφώνεται με τον κανονισμό περί αποβλήτων ηλεκτρικού και ηλεκτρονικού εξοπλισμού (ΑΗΗΕ).

CE

Δεν περιέχει PCB.

1 Σημαντικές οδηγίες για την ασφάλεια και το περιβάλλον

Σημαντικές οδηγίες για την ασφάλεια Διαβάστε τις προσεκτικά και φυλάξτε τις για μελλοντική αναφορά

Αυτό το κεφάλαιο περιέχει οδηγίες για την ασφάλεια, που θα σας βοηθήσουν να προστατευτείτε από τον κίνδυνο φωτιάς, ηλεκτροπληξίας, έκθεσης σε ενέργεια μικροκυμάτων, σωματικής βλάβης ή υλικών ζημιών. Η μη τήρηση ατών των οδηγιών θα καταστήσει άκυρη κάθε εγγύηση.

1.1 Γενικές οδηγίες ασφαλείας

- Ο φούρνος μικροκυμάτων προορίζεται για τη θέρμανση τροφίμων και ποτών. Το στέγνωμα τροφίμων ή ειδών ρουχισμού και η θέρμανση ειδών όπως επιθεμάτων θέρμανσης, παντουφλών, σφουγγαριών, υγρών πανιών και παρόμοιων μπορεί να προκαλέσει κίνδυνο τραυματισμού, ανάφλεξης ή φωτιάς.

Η συσκευή αυτή προορίζεται για χρήση σε οικιακές και παρόμοιες εφαρμογές όπως:

- Περιοχές κουζίνας προσωπικού σε καταστήματα, γραφεία και άλλους χώρους εργασίαςΑγροικίες
- Από πελάτες σε ξενοδοχεία, πανδοχεία και άλλα περιβάλλοντα τύπου κατοικίας
- Περιβάλλοντα καταλυμάτων τύπου "ύπνου και πρωινού".
- Μην επιχειρήσετε να θέσετε σε λειτουργία τον φούρνο όταν η πόρτα του είναι ανοικτή - διαφορετικά μπορεί να εκτεθείτε σε επιβλαβή ενέργεια μικροκυμάτων. Δεν πρέπει να απενεργοποιείτε ή να πειράζετε τις ασφαλίσεις της συσκευής.
- Μην τοποθετείτε οποιοδήποτε αντικείμενο ανάμεσα στην μπροστινή πλευρά και στην πόρτα του φούρνου. Μην επιτρέψετε να συσσωρευτούν ακαθαρσίες ή κατάλοιπα καθαριστικού στις επιφάνειες κλεισίματος.

1 Σημαντικές οδηγίες για την ασφάλεια και το περιβάλλον

- Οποιεσδήποτε εργασίες σέρβις περιλαμβάνουν αφαίρεση του καλύμματος που παρέχει προστασία έναντι έκθεσης σε ενέργεια μικροκυμάτων πρέπει να εκτελούνται από εξουσιοδοτημένα άτομα/κέντρα σέρβις. Οποιαδήποτε άλλη προσέγγιση είναι επικίνδυνη.
- Το προϊόν προορίζεται για μαγείρεμα, θέρμανση και απόψυξη τροφίμων στο σπίτι. Δεν θα πρέπει να χρησιμοποιηθεί για επαγγελματικές χρήσεις. Ο κατασκευαστής δεν θα φέρει καμία ευθύνη για ζημιές που έχουν προκύψει από κακή χρήση.
- Μη χρησιμοποιείτε αυτή τη συσκευή σε εξωτερικούς χώρους, δωμάτια μπάνιου, υγρό περιβάλλον ή σε θέσεις όπου μπορεί να βραχεί.
- Δεν θα αναληφθεί καμία ευθύνη ή αξίωση επί της εγγύησης για ζημιές που προέρχονται από κακή χρήση ή ακατάλληλη μεταχείριση της συσκευής.
- Ποτέ μην επιχειρήσετε να αποσυναρμολογήσετε τη συσκευή. Δεν θα γίνει δεκτή οποιαδήποτε αξίωση επί της εγγύησης για βλάβη η οποία προκλήθηκε από ακατάλληλη μεταχείριση.
- Χρησιμοποιείτε μόνο γνήσια εξαρτήματα ή αυτά που συνιστά ο κατασκευαστής.
- Μην αφήνετε τη συσκευή αυτή χωρίς επίβλεψη ενώ χρησιμοποιείται.
- Πάντα τοποθετείτε τη συσκευή σε σταθερή, επίπεδη, καθαρή, στεγνή και μη ολισθηρή επιφάνεια.
- Η συσκευή δεν πρέπει να χρησιμοποιείται με εξωτερικό χρονοδιακόπτη ή με χωριστό σύστημα τηλεχειρισμού.
- Πριν χρησιμοποιήσετε για πρώτη φορά τη συσκευή καθαρίστε όλα τα μέρη της. Παρακαλούμε δείτε τα στοιχεία στην ενότητα "Καθαρισμός και συντήρηση".

1 Σημαντικές οδηγίες για την ασφάλεια και το περιβάλλον

- Χρησιμοποιείτε τη συσκευή μόνο για την προβλεπόμενη χρήση της όπως αυτή περιγράφεται στο παρόν εγχειρίδιο. Μη χρησιμοποιείτε δραστικά χημικά ή ατμό στη συσκευή αυτή. Ο φούρνος αυτός προορίζεται ειδικά για θέρμανση και μαγείρεμα τροφίμων. Δεν προορίζεται για βιομηχανική ή εργαστηριακή χρήση.
- Μη χρησιμοποιείτε τη συσκευή για να στεγνώσετε είδη ρουχισμού ή πετσέτες κουζίνας.
- Η συσκευή αποκτά υψηλή θερμοκρασία κατά τη χρήση της. Προσέχετε να μην αγγίξετε τα καυτά τμήματα στο εσωτερικό του φούρνου.
- Ο φούρνος σας δεν έχει σχεδιαστεί για το στέγνωμα κανενός έμβιου όντος.
- Μη χρησιμοποιείτε τον φούρνο κενό.
- Χρησιμοποιείτε μόνο σκεύη που είναι κατάλληλα για χρήση σε φούρνους μικροκυμάτων.
- Το μαγειρικό σκεύος μπορεί να αποκτήσει υψηλή θερμοκρασία λόγω της θερμότητας που μεταφέρεται από το θερμαινόμενο φαγητό στο σκεύος. Ίσως χρειαστούν γάντια φούρνου για να κρατήσετε το σκεύος.
- Τα σκεύη πρέπει να ελέγχονται για να διασφαλίζεται ότι είναι κατάλληλα για χρήση σε φούρνους μικροκυμάτων.
- Μην τοποθετείτε τον φούρνο πάνω σε κουζίνες μαγειρέματος ή άλλες συσκευές που παράγουν θερμότητα. Διαφορετικά μπορεί να υποστεί ζημιά και τότε η εγγύηση ακυρώνεται.
- Ο φούρνος μικροκυμάτων δεν πρέπει να τοποθετηθεί μέσα σε ντουλάπι που δεν συμμορφώνεται με τις οδηγίες εγκατάστασης.
- Μπορεί να εξέλθει ατμός κατά το άνοιγμα καλυμμάτων ή αλουμινόχαρτου μετά το μαγείρεμα του φαγητού.

1 Σημαντικές οδηγίες για την ασφάλεια και το περιβάλλον

- Χρησιμοποιείτε γάντια όταν αφαιρείτε οποιοδήποτε είδος τροφίμων που έχουν θερμανθεί.
- Η συσκευή και οι προσπελάσιμες επιφάνειές της μπορεί να έχουν υψηλή θερμοκρασία όταν είναι σε χρήση η συσκευή.
- Η πόρτα και το εξωτερικό τζάμι μπορεί να βρίσκονται σε πολύ υψηλή θερμοκρασία όταν χρησιμοποιείται η συσκευή.

1.1.1 Ασφάλεια χρήσης ηλεκτρικού ρεύματος

- Αν το καλώδιο ρεύματος έχει υποστεί ζημιά, πρέπει να αντικατασταθεί από τον κατασκευαστή, το τμήμα εξυπηρέτησης πελατών του ή από άτομο με παρόμοια εξειδίκευση, ώστε να αποφευχθούν οι κίνδυνοι.
- Οι φούρνοι μικροκυμάτων Beko συμμορφώνονται με τα εφαρμόσιμα πρότυπα ασφαλείας, επομένως σε περίπτωση οποιασδήποτε ζημιάς στη συσκευή ή στο καλώδιο ρεύματος, θα πρέπει η επισκευή ή αντικατάσταση να γίνει από το κατάστημα πώλησης, ένα κέντρο σέρβις ή ένα εξειδικευμένο και εξουσιοδοτημένο σέρβις, για την αποφυγή οποιωνδήποτε κινδύνων. Οι λανθασμένες εργασίες επισκευών ή αυτές από μη εξειδικευμένους τεχνικούς μπορεί να είναι επικίνδυνες και να προκαλέσουν κινδύνους στο χρήστη.
- Βεβαιωθείτε ότι η παροχή ρεύματος δικτύου στην οικία σας είναι σε συμμόρφωση με τις πληροφορίες που παρέχονται στην πινακίδα στοιχείων της συσκευής.

1 Σημαντικές οδηγίες για την ασφάλεια και το περιβάλλον

- Ο μόνος τρόπος για να αποσυνδέσετε τη συσκευή από την παροχή ρεύματος είναι να αφαιρέσετε το φις ρευματοληψίας από την πρίζα.
- Χρησιμοποιείτε τη συσκευή με γειωμένη πρίζα και μόνο.
- Σε καμία περίπτωση μη χρησιμοποιήσετε τη συσκευή αν έχει υποστεί ζημιά το καλώδιο ρεύματος ή η ίδια η συσκευή.
- Μη χρησιμοποιείτε αυτή τη συσκευή με καλώδιο επέκτασης.
- Σε καμία περίπτωση μην αγγίξετε τη συσκευή ή το φις της με υγρά ή βρεγμένα χέρια.
- Τοποθετήστε τη συσκευή με τρόπο ώστε το φις να είναι πάντα προσβάσιμο.
- Για την αποφυγή ζημιάς στο καλώδιο ρεύματος, προφυλάξτε το από σύνθλιψη, κάμψη ή φθορά από τριβή σε αιχμηρές ακμές. Κρατάτε το καλώδιο ρεύματος μακριά από θερμές επιφάνειες και γυμνές φλόγες.
- Όταν χρησιμοποιείτε τη συσκευή να βεβαιώνεστε ότι δεν υπάρχει κίνδυνος ότι το καλώδιο ρεύματος θα μπορούσε να τραβηχτεί κατά λάθος ή ότι κάποιος θα μπορούσε να μπερδευτεί και να παραπατήσει σ' αυτό.
- Αποσυνδέετε τη συσκευή από την πρίζα πριν από κάθε καθαρισμό και όταν δεν την χρησιμοποιείτε.
- Μην τραβάτε το καλώδιο ρεύματος της συσκευής για να την αποσυνδέσετε από την παροχή ρεύματος και ποτέ μην τυλίγετε το καλώδιο ρεύματος γύρω από τη συσκευή.
- Μη βυθίσετε τη συσκευή, το καλώδιο ρεύματος ή το φις ρευματοληψίας σε νερό ή οποιαδήποτε άλλα υγρά. Μην κρατάτε τη συσκευή κάτω από τρεχούμενο νερό.
- Όταν θερμαίνετε τρόφιμα μέσα σε περιέκτες από πλαστικό ή χαρτί, προσέχετε το φούρνο γιατί υπάρχει πιθανότητα ανάφλεξης.

1 Σημαντικές οδηγίες για την ασφάλεια και το περιβάλλον

- Αφαιρείτε σύρματα και/ή μεταλλικές λαβές από χάρτινες ή πλαστικές σακούλες, πριν πραγματοποιήσετε μέσα στο φούρνο μικροκυμάτων σακούλες που είναι κατάλληλες για χρήση στο φούρνο μικροκυμάτων.
- Αν παρατηρήσετε καπνό, απενεργοποιήστε τη συσκευή ή αποσυνδέστε την από την πρίζα και κρατήστε την πόρτα της συσκευής κλειστή για να καταπνιγούν τυχόν φλόγες.
- Μη χρησιμοποιείτε το εσωτερικό του φούρνου για φύλαξη οποιωνδήποτε αντικειμένων ή υλικών. Μην αφήνετε χάρτινα είδη, υλικά μαγειρέματος ή τρόφιμα μέσα στον φούρνο όταν δεν χρησιμοποιείται.
- Τα περιεχόμενα των μπιμπερό και των βάζων παιδικού φαγητού πρέπει να ανακατεύονται ή να ανακινούνται και η θερμοκρασία τους πρέπει να ελέγχεται πριν την κατανάλωση, για την αποφυγή εγκαυμάτων.
- Αυτή η συσκευή είναι εξοπλισμός ISM Ομάδας 2 Κλάσης Β. Η Ομάδα 2 περιέχει όλο τον εξοπλισμό ISM (βιομηχανικό, επιστημονικό και ιατρικό) στον οποίο παράγεται και/ή χρησιμοποιείται σκόπιμα ενέργεια ραδιοσυχνοτήτων με τη μορφή ηλεκτρομαγνητικής ακτινοβολίας για την κατεργασία υλικών, και εξοπλισμό ηλεκτροδιαβρωτικής κατεργασίας.
- Ο εξοπλισμός Κλάσης 2 είναι κατάλληλος για χρήση σε οικιακές εγκαταστάσεις και σε εγκαταστάσεις που συνδέονται απευθείας με δίκτυο παροχής ρεύματος χαμηλής τάσης.
- Η πόρτα ή η εξωτερική επιφάνεια της συσκευής μπορεί να αποκτήσει υψηλή θερμοκρασία όταν χρησιμοποιείται.

1 Σημαντικές οδηγίες για την ασφάλεια και το περιβάλλον

1.1.2 Ασφαλής χρήση του προϊόντος

- Η θέρμανση των ποτών με μικροκύματα μπορεί να προκαλέσει τον βρασμό τους και την εκτίναξή τους αφού έχουν αφαιρεθεί από τον φούρνο - επομένως προσέχετε όταν κρατάτε τα δοχεία που τα περιέχουν.
- Μην ψήνετε οτιδήποτε με λάδι μέσα στον φούρνο. Το καυτό λάδι μπορεί να προκαλέσει ζημιά στα εξαρτήματα και στα υλικά του φούρνου και επιπλέον μπορεί να σας προκαλέσει δερματικά εγκαύματα.
- Τρυπάτε τα τρόφιμα με παχιά φλούδα όπως πατάτες, κολοκύθια, μήλα και κάστανα.
- Η συσκευή πρέπει να τοποθετείται ώστε η πίσω πλευρά της να είναι στραμμένη προς τον τοίχο.
- Πριν μετακινήσετε τη συσκευή, προστατέψτε την περιστρεφόμενη βάση σκεύους για να μην υποστεί ζημιά.
- Τα ολόκληρα αυγά και τα ολόκληρα σφιχτοβρασμένα αυγά δεν πρέπει να θερμαίνονται σε φούρνους μικροκυμάτων γιατί μπορεί να εκραγούν, ακόμα και μετά το χρόνο θέρμανσής τους στο φούρνο μικροκυμάτων.
- Ποτέ μην αφαιρείτε εξαρτήματα στην πίσω πλευρά και στα πλαϊνά της συσκευής, τα οποία διατηρούν τις ελάχιστες αποστάσεις ανάμεσα στα τοιχώματα του ντουλαπιού και της συσκευής ώστε να επιτρέπεται η απαιτούμενη κυκλοφορία αέρα.

1.2 Προβλεπόμενη χρήση

- Η μη διατήρηση της καθαριότητας στον φούρνο θα μπορούσε να επιφέρει υποβάθμιση των χαρακτηριστικών της επιφάνειάς του με αποτέλεσμα αρνητική επίδραση στη διάρκεια ζωής της συσκευής και ενδεχομένως να προκαλέσει επικίνδυνη κατάσταση.

1 Σημαντικές οδηγίες για την ασφάλεια και το περιβάλλον

- Ο καθαρισμός των στεγανοποιήσεων της πόρτας και των γειτονικών τους εξαρτημάτων: Χρησιμοποιείτε ζεστό σαπουνόνερο. Καθαρίστε με ένα πανί για πιάτα χωρίς τρίψιμο. Μη χρησιμοποιείτε για τον καθαρισμό υλικά ξυσίματος μετάλλων ή γυαλιών.
- **ΠΡΟΕΙΔΟΠΟΙΗΣΗ:** Αν υποστεί ζημιά η πόρτα ή οι στεγανοποιήσεις της πόρτας, ο φούρνος δεν πρέπει να χρησιμοποιηθεί έως ότου έχει επισκευαστεί από εξειδικευμένο τεχνικό.
- **ΠΡΟΕΙΔΟΠΟΙΗΣΗ:** Είναι επικίνδυνο για οποιονδήποτε άλλον εκτός από έναν εξειδικευμένο τεχνικό να εκτελέσει οποιαδήποτε εργασία σέρβις ή επισκευής η οποία περιλαμβάνει την αφαίρεση ενός καλύμματος που προσφέρει προστασία από την ενέργεια των μικροκυμάτων.
- **ΠΡΟΕΙΔΟΠΟΙΗΣΗ:** Τα υγρά και τα άλλα τρόφιμα δεν πρέπει να θερμαίνονται μέσα σε σφραγισμένους περιέκτες επειδή υπάρχει κίνδυνος έκρηξης των περιεκτών.
- Ο φούρνος πρέπει να καθαρίζεται τακτικά και να αφαιρούνται τυχόν υπολείμματα τροφίμων.
- Θα πρέπει να υπάρχει ελεύθερος χώρος τουλάχιστον 20 εκ. πάνω από την πάνω επιφάνεια του φούρνου.
- Μη χρησιμοποιήσετε τη συσκευή για οτιδήποτε διαφορετικό από την προβλεπόμενη χρήση της.
- Μη χρησιμοποιείτε τη συσκευή ως πηγή θερμότητας.
- Ο φούρνος μικροκυμάτων προορίζεται μόνο για απόψυξη, μαγείρεμα και σιγοβράσιμο τροφίμων.
- Μην μαγειρεύετε υπερβολικά τα τρόφιμα, διαφορετικά μπορεί να προκληθεί φωτιά.

1 Σημαντικές οδηγίες για την ασφάλεια και το περιβάλλον

- Μη χρησιμοποιείτε συστήματα καθαρισμού με ατμό για να καθαρίσετε τη συσκευή.

1.3 Ασφάλεια των παιδιών

- Συνιστάται να επιδεικνύετε εξαιρετική προσοχή όταν η συσκευή χρησιμοποιείται κοντά σε παιδιά και κοντά σε άτομα με περιορισμένες σωματικές, αισθητηριακές ή πνευματικές ικανότητες.
- Αυτή η συσκευή μπορεί να χρησιμοποιηθεί από παιδιά ηλικίας 8 ετών και άνω και από άτομα με περιορισμένες σωματικές, αισθητηριακές ή διανοητικές ικανότητες ή άτομα χωρίς γνώσεις και εμπειρία, εφόσον αυτά βρίσκονται υπό επίβλεψη για την ασφαλή χρήση του προϊόντος ή δέχονται αντίστοιχη καθοδήγηση ή κατανοούν τους κινδύνους από τη χρήση του προϊόντος. Τα παιδιά δεν θα πρέπει να παίζουν με τη συσκευή. Οι διαδικασίες καθαρισμού και χρήσης δεν πρέπει να πραγματοποιούνται από παιδιά παρά μόνα αν επιτηρούνται από ενήλικες.
- Κίνδυνος ασφυξίας! Κρατάτε όλα τα υλικά συσκευασίας μακριά από τα παιδιά.
- Επιτρέπετε σε παιδιά να χρησιμοποιούν το φούρνο χωρίς επίβλεψή τους μόνον όταν έχουν δοθεί επαρκείς οδηγίες ώστε το παιδί να μπορεί να χρησιμοποιεί τον φούρνο μικροκυμάτων με ασφαλή τρόπο και να κατανοεί τους κινδύνους της ακατάλληλης χρήσης.
- Λόγω της πολύ υψηλής θερμότητας που παράγεται στις λειτουργίες γκριλ και συνδυασμού, τα παιδιά θα πρέπει να επιτρέπεται να χρησιμοποιούν αυτούς τους τρόπους λειτουργίας μόνο υπό την επίβλεψη ενός ενήλικα.
- Διατηρείτε το προϊόν και το καλώδιο ρεύματός του μακριά από παιδιά ηλικίας κάτω των 8 ετών.

1 Σημαντικές οδηγίες για την ασφάλεια και το περιβάλλον

- Η συσκευή και οι προσπελάσιμες επιφάνειές της μπορεί να έχουν υψηλή θερμοκρασία όταν είναι σε χρήση η συσκευή. Κρατάτε μακριά τα παιδιά.
- Η συσκευή δεν προορίζεται για χρήση από άτομα (περιλαμβανομένων παιδιών) με μειωμένες σωματικές, αισθητηριακές ή διανοητικές ικανότητες, ή με έλλειψη εμπειρίας και γνώσης, εκτός αν αυτά βρίσκονται υπό επίβλεψη ή έχουν λάβει οδηγίες σχετικά με τη χρήση της συσκευής από άτομο υπεύθυνο για την ασφάλειά τους.
- Τα μικρά παιδιά πρέπει να βρίσκονται υπό επίβλεψη, ώστε να εξασφαλίζεται ότι δεν παίζουν με τη συσκευή.
- **ΠΡΟΕΙΔΟΠΟΙΗΣΗ:** Επιτρέπετε σε παιδιά να χρησιμοποιούν το φούρνο χωρίς επίβλεψή τους μόνον όταν έχουν δοθεί επαρκείς οδηγίες ώστε το παιδί να μπορεί να χρησιμοποιεί τον φούρνο με ασφαλή τρόπο και να κατανοεί τους κινδύνους της ακατάλληλης χρήσης.

1.4 Συμμόρφωση με την Οδηγία περί αποβλήτων ηλεκτρικού και ηλεκτρονικού εξοπλισμού (ΑΗΗΕ) και τελική διάθεση του προϊόντος:

Το προϊόν αυτό συμμορφώνεται με την Οδηγία ΑΗΗΕ της ΕΕ (2012/19/ΕΕ). Το προϊόν αυτό φέρει σύμβολο ταξινόμησης για απόβλητα ηλεκτρικού και ηλεκτρονικού εξοπλισμού (ΑΗΗΕ).

Αυτό το προϊόν έχει κατασκευαστεί με εξαρτήματα και υλικά υψηλής ποιότητας που μπορούν να επαναχρησιμοποιηθούν και είναι κατάλληλο για ανακύκλωση. Μην πετάτε το προϊόν μαζί με τα κανονικά οικιακά απορρίμματα στο τέλος της ωφέλιμης ζωής του. Παραδώστε το σε κέντρο συλλογής για την ανακύκλωση ηλεκτρικού και ηλεκτρονικού εξοπλισμού. Συμβουλευτείτε τις τοπικές σας αρχές σχετικά με αυτά τα κέντρα συλλογής.

1 Σημαντικές οδηγίες για την ασφάλεια και το περιβάλλον

1.5 Συμμόρφωση με την Οδηγία RoHS

Το προϊόν που έχετε αγοράσει συμμορφώνεται με την Οδηγία RoHS της ΕΕ (2011/65/ΕΕ). Δεν περιέχει επιβλαβή και απαγορευμένα υλικά που καθορίζονται στην Οδηγία.

1.6 Πληροφορίες σχετικά με τη συσκευασία

Τα υλικά συσκευασίας του προϊόντος κατασκευάζονται από ανακυκλώσιμα υλικά σύμφωνα με τους Εθνικούς Περιβαλλοντικούς Κανονισμούς μας. Μην απορρίψετε τα υλικά συσκευασίας μαζί με τα οικιακά ή άλλα απορρίμματα. Μεταφέρετέ τα στα σημεία συγκέντρωσης των υλικών συσκευασίας που καθορίζονται από τις τοπικές αρχές.

2 Τεχνικές προδιαγραφές του προϊόντος

2.1 Επισκόπηση

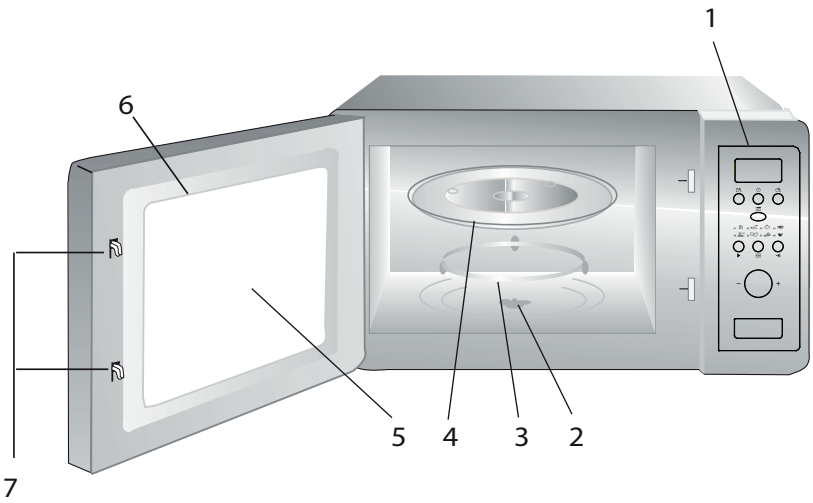

1. Πίνακας ελέγχου
2. Άξονας περιστρεφόμενης βάσης σκεύους
3. Υποστήριγμα περιστρεφόμενης βάσης σκεύους
4. Γυάλινος δίσκος
5. Παράθυρο φούρνου
6. Συγκρότημα πόρτας
7. Σύστημα ενδοασφάλισης ασφαλείας της πόρτας

2.2 Τεχνικά δεδομένα

Ονομαστική τάση:	230 V~50 Hz,
Συχνότητα λειτουργίας	2450 MHz
Ονομαστική ισχύς εισόδου (μικροκύματα)	1050 W
Ονομαστική ισχύς εξόδου (μικροκύματα)	700 W
Χωρητικότητα φούρνου	17 L
Διάμετρος περιστρεφόμενης βάσης σκεύους	Ø 245 mm
Χρονοδιακόπτης	0-95’
Εξωτερικές διαστάσεις	595x336x382 χλστ
Καθαρό βάρος	Περίπου 14,5 κιλά

Οι σημάνσεις πάνω στη συσκευή ή οι τιμές που αναφέρονται σε άλλα έγγραφα που συνοδεύουν το προϊόν είναι τιμές που έχουν αποκτηθεί υπό εργαστηριακές συνθήκες σύμφωνα με τα σχετικά πρότυπα. Αυτές οι τιμές μπορεί να διαφέρουν ανάλογα με τη χρήση της συσκευής και τις συνθήκες του περιβάλλοντος.

2 Τεχνικές προδιαγραφές του προϊόντος

2.3 Εγκατάσταση της περιστρεφόμενης βάσης σκεύους

- Ποτέ μην τοποθετήσετε το γυάλινο δίσκο ανάποδο. Δεν πρέπει ποτέ να περιορίζεται η ελευθερία κίνησης του δίσκου.
- Κατά το μαγείρεμα πρέπει να χρησιμοποιούνται και ο γυάλινος δίσκος και το υποστήριγμα περιστρεφόμενης βάσης σκεύους.
- Όλα τα τρόφιμα και τα δοχεία φαγητού πρέπει πάντα να τοποθετούνται πάνω στον γυάλινο δίσκο για το μαγείρεμα.
- Σε περίπτωση που σπάσει η ραγίσει ο γυάλινος δίσκος ή το υποστήριγμα περιστρεφόμενης βάσης σκεύους, απευθυνθείτε στο πλησιέστερο εξουσιοδοτημένο κέντρο σέρβις.

3 Περιγραφή του προϊόντος

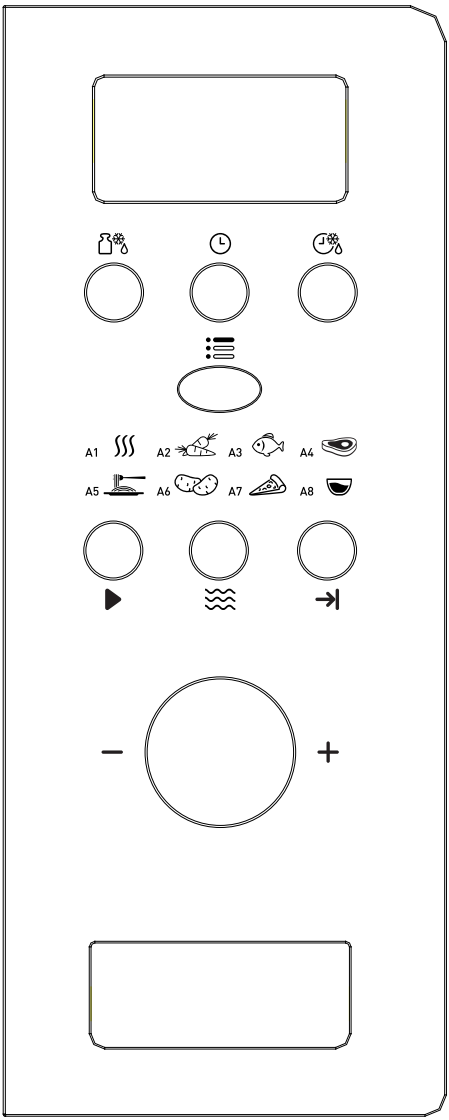

- Απόψυξη βάσει βάρους
- Ρολόι/Προρρύθμιση
- Απόψυξη βάσει χρόνου
- Μενού
- Ταχεία έναρξη/Έναρξη
- Μικροκύματα
- Ακύρωση/Διακοπή
- A-1 Αυτόματη επαναθέρμανση
- A-2 Λαχανικά
- A-3 Ψάρι
- A-4 Κρέας
- A-5 Ζυμαρικά
- A-6 Πατάτα
- A-7 Επαναθέρμανση πίτσας
- A-8 Σούπα

4 Εγκατάσταση και σύνδεση

4.1 Έπιπλο εντοιχισμού

Το έπιπλο εντοιχισμού δεν πρέπει να έχει πίσω τοίχωμα πίσω από τη συσκευή.

Το ελάχιστο ύψος εγκατάστασης είναι 85 εκ.

Μην καλύπτετε τις εγκοπές αερισμού και τα σημεία εισαγωγής αέρα.

1.

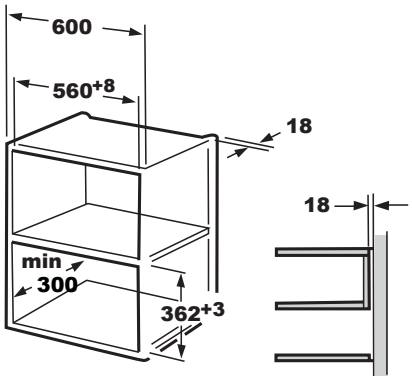

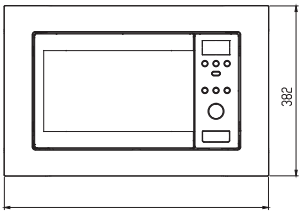

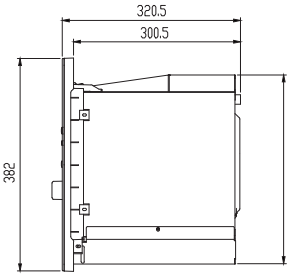

2.

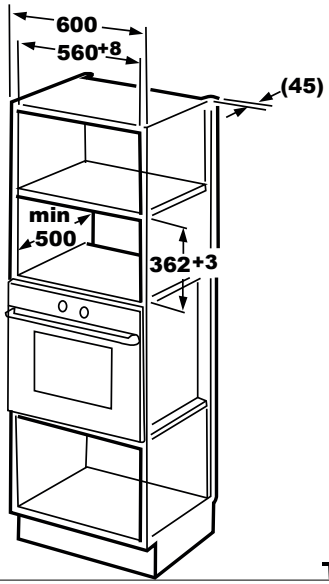

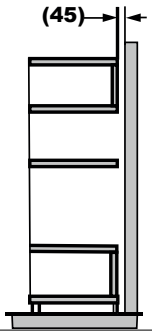

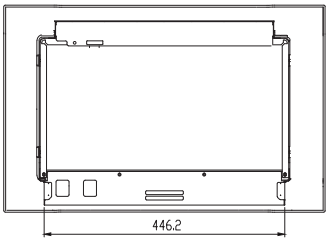

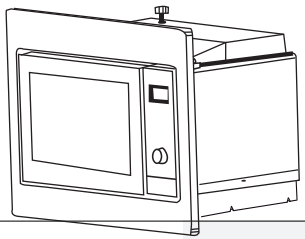

4 Εγκατάσταση και σύνδεση

4.2. Εγκατάσταση του φούρνου

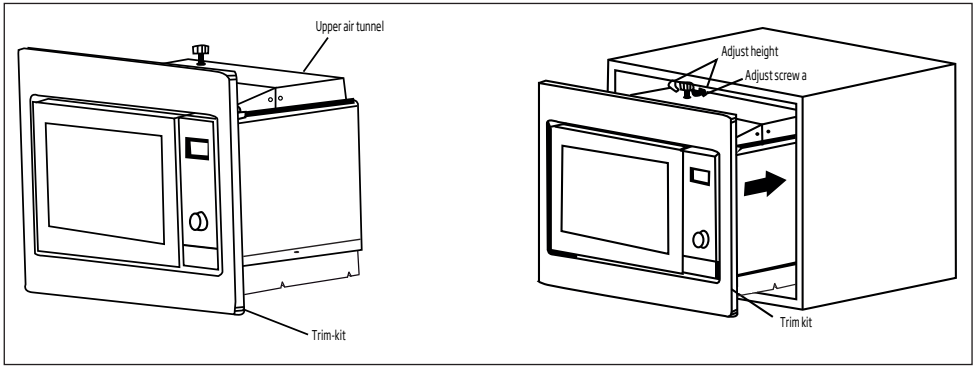

1.Εγκαταστήστε τον φούρνο μέσα στο ντουλάπι.

- Μη συμπιέσετε ή τσακίσετε το καλώδιο ρεύματος.
- Βεβαιωθείτε ότι ο φούρνος έχει εγκατασταθεί στο κέντρο του ντουλαπιού.

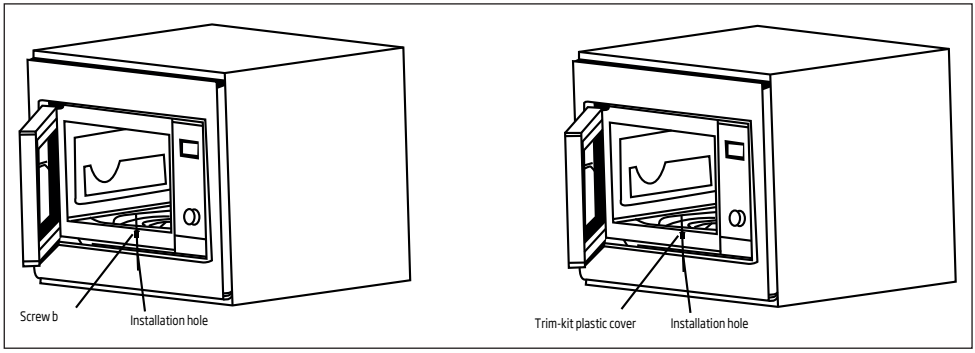

2.Ανοίξτε την πόρτα, στερεώστε τον φούρνο στο ντουλάπι με τη ΒΙΔΑ Β στην ΟΠΗ ΕΓΚΑΤΑΣΤΑΣΗΣ του ΚΙΤ ΕΠΕΝΔΥΣΗΣ. Κατόπιν στερεώστε το ΠΛΑΣΤΙΚΟ ΚΑΛΥΜΜΑ ΚΙΤ ΕΠΕΝΔΥΣΗΣ στην ΟΠΗ ΕΓΚΑΤΑΣΤΑΣΗΣ.

5 Χρήση του προϊόντος

5.1 Ρύθμιση του ρολογιού

Όταν ο φούρνος μικροκυμάτων τροφοδοτηθεί με ρεύμα, ο φούρνος θα εμφανίσει την ένδειξη "0:00" και ο βομβητής θα ηχήσει μία φορά.

1.Πατήστε " ⏲ " και τα ψηφία ωρών θα αναβοσβήνουν και η ένδειξη για το ρολόι " 🕓 " θα είναι αναμμένη.

2.Περιστρέψτε το " " για να ρυθμίσετε τα ψηφία ωρών στην περιοχή 0--23.

3.Πατήστε " ⏲ " και θα αναβοσβήνουν τα ψηφία λεπτών.

4.Περιστρέψτε το " " για να ρυθμίσετε τα ψηφία λεπτών στην περιοχή 0--59.

5.Πατήστε " ⏲ " για να ολοκληρώσετε τη ρύθμιση του ρολογιού. Η ένδειξη για το ρολόι " 🕓 " θα σβήσει και θα εμφανίζεται η φωτεινή ένδειξη ώρας.

5.2 Μαγείρεμα

Πατήστε " ≋ " και θα αναβοσβήνει η ένδειξη "P100". Κατόπιν περιστρέψτε το " " για να επιλέξετε την ισχύ, οπότε θα εμφανίζεται κατά σειρά "P100", "P80"... και "P10". Πατήστε " ≋ " για επιβεβαίωση και κατόπιν περιστρέψτε το " " για να επιλέξετε τον χρόνο μαγειρέματος.

Πατήστε " ▶ " για να αρχίσετε το μαγείρεμα.

Παράδειγμα: Αν θέλετε να χρησιμοποιήσετε 80% ισχύ μικροκυμάτων για να μαγειρέψετε φαγητό για 20 λεπτά, μπορείτε να χρησιμοποιήσετε το φούρνο σύμφωνα με τα παρακάτω βήματα.

1.Πατήστε " ≋ ", στην οθόνη εμφανίζεται "P100".

2.Περιστρέψτε το " " για να ρυθμίσετε 80% ισχύ μικροκυμάτων έως ότου η ένδειξη στο φούρνο είναι "P 80".

3.Πατήστε " ≋ " για να επιβεβαιώσετε, στην οθόνη εμφανίζεται η ένδειξη "P 80".

4.Περιστρέψτε το " " για να ρυθμίσετε το χρόνο μαγειρέματος έως ότου η ένδειξη στον φούρνο είναι "20:00".

5.Πατήστε " ▶ " για να ξεκινήσει το μαγείρεμα ή πατήστε " →| " για να ακυρώσετε τις ρυθμίσεις.

Σημείωση: τα μεγέθη βήματος για το χρόνο ρύθμισης με τον διακόπτη κωδικοποίησης έχουν ως εξής:

0---1 λεπτ. : 5 δευτερόλεπτα
1---5 λεπτ. : 10 δευτερόλεπτα
5---10 λεπτ. : 30 δευτερόλεπτα
10---30 λεπτ. : 1 λεπτό
30---95 λεπτ. : 5 λεπτά

Οδηγίες για τον πίνακα «Μικροκύματα»

Επίπεδο	Ένδειξη	Ισχύς μικροκυμάτων
1	P 100	100%
2	P 80	80%
3	P 50	50%
4	P 30	30%
5	P 10	10%

5.3 Προρρυθμισμένο

5 Χρήση του προϊόντος

μαγείρεμα

1.Πρώτα ρυθμίστε το ρολόι. (Ανατρέξτε στις οδηγίες ρύθμισης του ρολογιού.)

Παράδειγμα: Αν θέλετε να χρησιμοποιήσετε 80% ισχύ μικροκυμάτων για να μαγειρέψετε φαγητό για 15 λεπτά, μπορείτε να χρησιμοποιήσετε το φούρνο σύμφωνα με τα παρακάτω βήματα.

- Πατήστε " ≋ ", στην οθόνη εμφανίζεται "P100".
- Περιστρέψτε το " " για να ρυθμίσετε 80% ισχύ μικροκυμάτων έως ότου η ένδειξη στο φούρνο είναι "P 80".
- Πατήστε " ≋ " για να επιβεβαιώσετε, στην οθόνη εμφανίζεται η ένδειξη "P 80".
- Περιστρέψτε το " " για να ρυθμίσετε το χρόνο μαγειρέματος έως ότου η ένδειξη στον φούρνο είναι "15:00".
- Προσέχετε! Μην πατήσετε " →| " για να αρχίσετε το μαγείρεμα.

2.Πατήστε " 🕒 " και τα ψηφία ωρών θα αναβοσβήνουν και η ένδειξη " ◔ " θα είναι αναμμένη.

3.Περιστρέψτε το " " για να ρυθμίσετε τα ψηφία ωρών στην περιοχή 0--23.

4.Πατήστε " 🕒 " και θα αναβοσβήνουν τα ψηφία λεπτών.

5.Περιστρέψτε το " " για να ρυθμίσετε τα ψηφία λεπτών στην περιοχή 0--59.

6.Πατήστε " ▶ " για να ολοκληρώσετε τη ρύθμιση. Η ένδειξη για το ρολόι " ◔ " θα αναβοσβήνει. Αν η πόρτα είναι κλειστή, ο βομβητής θα ηχήσει δύο φορές και κατόπιν θα αρχίσει αυτόματα η μέτρηση χρόνου και θα σβήσει η ένδειξη ρολογιού " ◔ ".

5.4 Απόψυξη βάσει βάρους

1.Πατήστε το κουμπί " ⚖ ". Στην οθόνη θα εμφανίζεται η ένδειξη "dEF1", και θα αναβοσβήνει " ▭ " και " ▦ ".

2.Περιστρέψτε " " για να επιλέξετε το βάρος του φαγητού. Το βάρος μπορεί να επιλεγεί στην περιοχή 100 γρ. έως 2000 γρ.

3.Πατήστε " ▶ " για να αρχίσει η απόψυξη του φαγητού. Θα αναβοσβήνουν " ▭ " και " ▦ ".

5.5 Απόψυξη βάσει χρόνου

1.Πατήστε το κουμπί " 🕒⚖ ". Στην οθόνη θα εμφανίζεται η ένδειξη "dEF2", και θα αναβοσβήνει " ▭ " και " ▦ ".

2.Περιστρέψτε το " " για να επιλέξετε το χρόνο μαγειρέματος. Ο μέγιστος χρόνος είναι 95 λεπτά.

3.Πατήστε " ▶ " για να αρχίσει η απόψυξη του φαγητού. Θα αναβοσβήνουν " ▭ " και " ▦ ".

5 Χρήση του προϊόντος

5.6 Μαγείρεμα πολλαπλών τμημάτων

Μπορεί να γίνουν ρυθμίσεις για μαγείρεμα σε έως 3 τμήματα. Στο μαγείρεμα πολλαπλών τμημάτων, αν στο ένα τμήμα εκτελείται απόψυξη, τότε η απόψυξη πρέπει να τοποθετηθεί στο πρώτο τμήμα.

Παράδειγμα: Αν θέλετε να χρησιμοποιήσετε "20 λεπτά ισχύ μικροκυμάτων 100% + 5 λεπτά ισχύ μικροκυμάτων 80%" για να μαγειρέψετε φαγητό.

1. Πατήστε το πλήκτρο " ", στην οθόνη εμφανίζεται "P100".
2. Πατήστε " " για να επιβεβαιώσετε την ισχύ μικροκυμάτων.
3. Περιστρέψτε το " " για να επιλέξετε χρόνο μαγειρέματος.
4. Πατήστε το πλήκτρο " ", στην οθόνη εμφανίζεται "P100".
5. Περιστρέψτε το " " για να επιλέξετε 80% ισχύ μικροκυμάτων.
6. Πατήστε το πλήκτρο " " και κατόπιν περιστρέψτε το " " για να επιλέξετε χρόνο μαγειρέματος με 80% ισχύ μικροκυμάτων.
7. Πατήστε " " για να ξεκινήσει το μαγείρεμα ή πατήστε " " για να ακυρώσετε τη ρύθμιση.

5.7 Έναρξη/Ταχεία έναρξη

Όταν ο φούρνος είναι σε κατάσταση αναμονής, πατήστε " " για να αρχίσει το μαγείρεμα φαγητού με πλήρη ισχύ μικροκυμάτων για 1 λεπτό. Κάθε πάτημα θα αυξάνει το χρόνο για ένα λεπτό. Ο μέγιστος χρόνος μαγειρέματος είναι 95 λεπτά.

5.8 Αυτόματο μενού

Παράδειγμα: Αν θέλετε να χρησιμοποιήσετε το "Αυτόματο μενού" για μαγείρεμα ψαριού 250 γρ.

1. Πατήστε " " , " " και θα ανάψει η ένδειξη " AUTO COOK ".
2. Περιστρέψτε το " " για να επιλέξετε τη λειτουργία που θέλετε.
3. Πατήστε το κουμπί " " για να επιβεβαιώσετε.
4. Περιστρέψτε " " για να επιλέξετε το βάρος του ψαριού. Θα ανάψει η ένδειξη "g" (γρ.).
5. Πατήστε " " για να αρχίσει το μαγείρεμα. Η ένδειξη "g" θα σβήσει και θα αναβοσβήνουν οι ενδείξεις " " και " AUTO COOK ".

5 Χρήση του προϊόντος

5.9 Λειτουργία Κλείδωμα προστασίας

Κλείδωμα: Σε κατάσταση αναμονής, πατήστε " ⇥| " για 3 δευτερόλεπτα, και θα υπάρξει ένα παρατεταμένο μπιπ που υποδεικνύει την είσοδο στην κατάσταση προστασίας και στον φούρνο θα εμφανίζεται η ένδειξη " 0:00 ".

Ακύρωση κλειδώματος: Σε κλειδωμένη κατάσταση, πατήστε " → " για 3 δευτερόλεπτα, οπότε θα παραχθεί ένα παρατεταμένο «μπιπ» που υποδεικνύει ότι το κλείδωμα ακυρώθηκε.

5.10 Λειτουργία Ερωτήματος

1. Σε κατάσταση μικροκυμάτων, πατήστε " ≋ " , θα εμφανιστεί για 4 δευτερόλεπτα η τρέχουσα ισχύς. Μετά από 4 δευτερόλεπτα, ο φούρνος θα επανέλθει στην προηγούμενη κατάσταση.
2. Σε κατάσταση μαγειρέματος, πατήστε " 🕒 " για να υποβάλετε το ερώτημα για την τρέχουσα ώρα, και η ώρα θα αναβοσβήσει για 4 δευτερόλεπτα.
3. Σε κατάσταση προρρύθμισης, πατήστε " 🕒 " για να υποβάλετε το ερώτημα για την προρρυθμισμένη ώρα, και η ώρα θα αναβοσβήσει για 4 δευτερόλεπτα.

5 Χρήση του προϊόντος

Η διαδικασία αυτόματου μενού:

Μενού	Επίπεδο	Βάρος	Ένδειξη
A-1 Αυτόματη επαναθέρμανση	1	200 γρ.	200 γρ.
		400 γρ.	400 γρ.
		600 γρ.	600 γρ.
A-2 Λαχανικά	2	200 γρ.	200 γρ.
		300 γρ.	300 γρ.
		400 γρ.	400
A-3 Ψάρι	3	250 γρ.	250 γρ.
		350 γρ.	350 γρ.
		450 γρ.	450 γρ.
A-4 Κρέας	4	250 γρ.	250 γρ.
		350 γρ.	350 γρ.
		450 γρ.	450 γρ.
A-5 Ζυμαρικά	5	50 γρ. (με νερό 450 ml)	50 γρ.
		100 γρ. (με νερό 800 ml)	100 γρ.
A-6 Πατάτα	6	200 γρ.	200 γρ.
		400 γρ.	400 γρ.
		600 γρ.	600 γρ.
A-7 Επαναθέρμανση πίτσας	7	200 γρ.	200 γρ.
		400 γρ.	400 γρ.
A-8 Σούπα	8	200 ml	200 ml
		400 ml	400 ml

6 Καθαρισμός και φροντίδα

6.1 Καθαρισμός

ΠΡΟΕΙΔΟΠΟΙΗΣΗ: Ποτέ μη χρησιμοποιήσετε για τον καθαρισμό της συσκευής βενζίνη, διαλύτη, διαβρωτικούς καθαριστικούς παράγοντες, μεταλλικά αντικείμενα ή σκληρές βούρτσες.

ΠΡΟΕΙΔΟΠΟΙΗΣΗ: Ποτέ μη βυθίζετε τη συσκευή ή το καλώδιο ρεύματος μέσα σε νερό ή σε άλλο υγρό.

1. Απενεργοποιήστε τη συσκευή και αποσυνδέστε την από την πρίζα.
2. Αφήστε τη συσκευή να κρυώσει τελείως.
3. Διατηρείτε το εσωτερικό του φούρνου καθαρό. Σκουπίστε με ένα ελαφρά υγρό πανί όταν έχει κολλήσει χυμένο φαγητό ή υγρό στα τοιχώματα του φούρνου. Μπορεί να χρησιμοποιηθεί ένα ήπιο απορρυπαντικό αν ο φούρνος λερωθεί πολύ. Αποφεύγετε να χρησιμοποιείτε σπρέι και άλλα σκληρά καθαριστικά γιατί μπορεί να προκαλέσουν κηλίδες, σημάδια και θολότητα στην επιφάνεια της πόρτας.
4. Οι εξωτερικές επιφάνειες του φούρνου πρέπει να καθαρίζονται με ένα ελαφρά υγρό πανί. Μην επιτρέπετε τη διείσδυση νερού από τα ανοίγματα αερισμού για να αποτρέψετε ζημιά στα λειτουργικά εξαρτήματα στο εσωτερικό του φούρνου.
5. Σκουπίζετε συχνά και τις δύο πλευρές της πόρτας και του τζαμιού, τις στεγανοποιήσεις της πόρτας και τα εξαρτήματα της πόρτας χρησιμοποιώντας ένα ελαφρά υγρό πανί για να αφαιρείτε τους λεκέδες από υπερχείλιση και πιτσιλίσματα φαγητού. Μη χρησιμοποιείτε καθαριστικά που χαράζουν.
6. Μην αφήσετε να βραχεί ο πίνακας ελέγχου. Καθαρίζετε με ένα μαλακό, ελαφρά υγρό πανί. Αφήνετε την πόρτα του φούρνου ανοιχτή για να αποφύγετε αθέλητη λειτουργία κατά τον καθαρισμό του πίνακα ελέγχου.
7. Αν συσσωρευτεί ατμός μέσα ή γύρω από την πόρτα του φούρνου, καθαρίστε τον με ένα μαλακό πανί. Αυτό μπορεί να συμβεί όταν ο φούρνος μικροκυμάτων χρησιμοποιηθεί υπό συνθήκες υψηλής υγρασίας. Αυτό είναι φυσιολογικό.
8. Σε ορισμένες περιπτώσεις, ίσως χρειαστεί να αφαιρέσετε τον γυάλινο δίσκο για καθαρισμό. Πλύνετε τον δίσκο σε χλιαρό σαπουνόνερο ή σε πλυντήριο πιάτων.
9. Ο δακτύλιος κύλισης και το δάπεδο του φούρνου πρέπει να καθαρίζονται τακτικά για να αποφεύγεται ο υπερβολικός θόρυβος. Θα επαρκούσε να σκουπίσετε την κάτω επιφάνεια του φούρνου με ένα ήπιο απορρυπαντικό. Ο δακτύλιος κύλισης μπορεί να πλυθεί σε χλιαρό σαπουνόνερο ή σε πλυντήριο πιάτων. Όταν αφαιρείτε το δακτύλιο κύλισης από το εσωτερικό δάπεδο του φούρνου για καθαρισμός, βεβαιωθείτε ότι θα τον εγκαταστήσετε στη σωστή θέση όταν τον επανατοποθετείτε.
10. Για να αφαιρέσετε δυσάρεστες οσμές από το φούρνο, τοποθετήστε ένα ποτήρι νερού και το χυμό και το τρίμμα ενός λεμονιού σε ένα βαθύ μπολ κατάλληλο για χρήση σε φούρνο μικροκυμάτων και χρησιμοποιήστε τον φούρνο για 5 λεπτά σε λειτουργία μικροκυμάτων. Σκουπίστε σχολαστικά και σκουπίστε με ένα μαλακό πανί.

6 Καθαρισμός και φροντίδα

11. Επικοινωνήστε με το εξουσιοδοτημένο σέρβις όταν χρειάζεται να αντικατασταθεί η λάμπα του φούρνου.
12. Ο φούρνος πρέπει να καθαρίζεται τακτικά και θα πρέπει να αφαιρούνται τυχόν υπολείμματα τροφίμων. Αν δεν διατηρείται καθαρός ο φούρνος, μπορεί να προκληθούν βλάβες της επιφάνειάς του οι οποίες θα επηρεάσουν αρνητικά τον κύκλο ζωής της συσκευής και αυτό θα μπορούσε να προκαλέσει κινδύνους.
13. Παρακαλούμε να μην πετάξετε αυτή τη συσκευή στα οικιακά απορρίμματα στο τέλος της ωφέλιμης ζωής της. Οι παλιοί φούρνοι πρέπει να απορρίπτονται σε ειδικά κέντρα συλλογής αποβλήτων που παρέχονται από τις δημοτικές αρχές.
14. Όταν ο φούρνος μικροκυμάτων χρησιμοποιείται σε λειτουργία γκριλ, μπορεί να προκύψει μια μικρή ποσότητα καπνού και οσμής που θα πάψουν να εμφανίζονται μετά από ορισμένο χρόνο χρήσης.

6.2 Φύλαξη

- Αν δεν σκοπεύετε να χρησιμοποιήσετε τη συσκευή για μεγάλο χρονικό διάστημα, φυλάξτε την προσεκτικά.
- Βεβαιωθείτε ότι η συσκευή έχει αποσυνδεθεί από το ρεύμα, έχει κρυώσει και είναι εντελώς στεγνή.
- Φυλάσσετε τη συσκευή σε δροσερό και ξηρό μέρος.
- Κρατάτε τη συσκευή μακριά από παιδιά.

7 Αντιμετώπιση προβλημάτων

Κανονικό	
Ο φούρνος μικροκυμάτων δημιουργεί παρεμβολές στη λήψη τηλεόρασης	Μπορεί να προκύψουν παρεμβολές στη λήψη ραδιοφώνου και τηλεόρασης κατά τη λειτουργία του φούρνου μικροκυμάτων. Αυτό είναι παρόμοιο φαινόμενο με τις παρεμβολές που προκαλούνται από μικρές ηλεκτρικές συσκευές όπως μίξερ, ηλεκτρική σκούπα και ανεμιστήρας. Αυτό είναι φυσιολογικό.
Το φως του φούρνου έχει μειωμένη ένταση.	Σε μαγείρεμα με μικρή ισχύ μικροκυμάτων, το φως του φούρνου μπορεί να έχει μειωμένη ένταση. Αυτό είναι φυσιολογικό.
Συσσώρευση ατμού στην πόρτα, εξέρχεται ζεστός αέρας από τα ανοίγματα αερισμού	Κατά το μαγείρεμα μπορεί να παραχθεί ατμός από το φαγητό. Το μεγαλύτερο μέρος αυτού του ατμού θα εξέρχεται από τα ανοίγματα αερισμού. Ωστόσο ένα μέρος του μπορεί να συσσωρευτεί σε μια κρύα επιφάνεια όπως η πόρτα του φούρνου. Αυτό είναι φυσιολογικό.
Ο φούρνος τέθηκε κατά λάθος σε λειτουργία χωρίς να περιέχει φαγητό.	Δεν επιτρέπεται η λειτουργία της συσκευής χωρίς να περιέχει φαγητό. Αυτό είναι πολύ επικίνδυνο.

Πρόβλημα	**Πιθανή αιτία**	**Λύση**
Ο φούρνος δεν μπορεί να τεθεί σε λειτουργία.	(1) Το καλώδιο ρεύματος δεν έχει συνδεθεί σωστά.	Αποσυνδέστε το από την πρίζα. Συνδέστε το πάλι μετά από 10 δευτερόλεπτα.
	(2) Έχει καεί ασφάλεια ή πέσει ασφαλειοδιακόπτης.	Αντικαταστήστε την ασφάλεια ή σηκώστε τον ασφαλειοδιακόπτη (η συσκευή επισκευάστηκε από προσωπικό της εταιρείας μας)
	(3) Πρόβλημα με την πρίζα.	Δοκιμάστε την πρίζα με άλλες ηλεκτρικές συσκευές.
Ο φούρνος δεν θερμαίνεται.	(4) Η πόρτα δεν έχει κλείσει σωστά.	Κλείστε σωστά την πόρτα.
Η γυάλινη βάση σκεύους κάνει θόρυβο κατά τη λειτουργία του φούρνου	(5) Λερωμένη περιστρεφόμενη βάση σκεύους και δάπεδο του φούρνου.	Ανατρέξτε στην ενότητα "Καθαρισμός και συντήρηση" για να καθαρίσετε τα λερωμένα μέρη της συσκευής.

Kérjük, először olvassa el ezt a kézikönyvet!

Tisztelt Ügyfelünk!

Köszönjük, hogy megvásárolta a Beko terméket. Reméljük, hogy a legjobb eredményeket éri el a termékével, amelyet jó- és csúcsminőségű technológiákkal gyártottunk. Ezért kérjük, a termék használata előtt olvassa el alaposan a felhasználói kézikönyvet és minden más mellékelt dokumentumot is, majd őrizze meg azokat későbbi használatra. Ha a terméket átadja valaki másnak, akkor ne felejtse el azzal együtt a felhasználói készüléket is odaadni. Kövessen minden figyelmeztetést és információt a felhasználói kézikönyvben.

A szimbólumok jelentése

A kézikönyv különböző részeiben az alábbi szimbólumokat használtuk:

	Fontos információk és hasznos tippek a használathoz.
	Az életveszélyes és anyagi károkat okozó veszélyes helyzetekre való figyelmeztetések.
	Forró felületekre való figyelmeztetések.

Ezt a terméket környezetbarát, modern üzemekben, a természet károsítása nélkül gyártottuk.

A készülék megfelel az elektromos és elektronikus berendezések hulladékairól szóló (WEEE) irányelvnek.

CE

Nem tartalmaz PCB anyagot.

1 Fontos biztonsági és környezetvédelmi utasítások

Fontos biztonsági utasítások, olvassa el figyelmesen, és tartsa meg a későbbi hivatkozás céljából

Ez a fejezet olyan biztonsági utasításokat tartalmaz, amelyek segítik a tűzveszély, az áramütés, a mikrohullámú energia szivárgásának való kitettség, a személyi sérülések és az anyagi károk elkerülését. Amennyiben nem követi ezeket az utasításokat, az esetleges jótállások érvénytelennek minősülnek.

1.1. Általános biztonság

- A mikrohullámú sütő ételek és italok melegítésére szolgál. Étel vagy ruhák szárítása, illetve melegítőpárnák, papucsok, szivacsok, nedves ruhák és hasonlók melegítése sérülés, gyulladás vagy égés kockázatához vezethet.

A készülék háztartásban és hasonló alkalmazásokban történő használatra szolgál, mint például:

- Dolgozói konyhai területek üzletekben, irodákban és más munkakörnyezetben;Farmházak
- Ügyfelek hotelekben, motelekben és más lakossági környezetben;
- Panzió típusú környezetekben.
- Ne kísérelje meg elindítani a sütőt, ha az ajtaja nyitva van; máskülönben káros mikrohullámú energiának lehet kitéve. A biztonsági zárakat nem szabad kioldani vagy megrongálni.
- Ne helyezzen semmilyen tárgyat a sütő eleje és ajtaja közé. Ne engedje, hogy a záródó felületeken piszok vagy tisztítószer maradványai gyűljenek fel.
- Minden olyan javítási munkát, amelybe beletartozik a mikrohullámú energiának való kitettség ellen védelmet nyújtó fedél eltávolítása, feljogosított személyeknek/szerviznek kell végeznie. Minden más megközelítés veszélyes.
- A készülék otthoni főzésre, melegítésre és étel kiolvasztására szolgál. Kereskedelmi célokra nem használható. A gyártó nem tehető felelőssé a helytelen használatból eredő károkért.
- Ne használja a készüléket kültéren, fürdőszobában, párás környezetben vagy olyan helyen, ahol benedvesedhet.

1 Fontos biztonsági és környezetvédelmi utasítások

- A készülék helytelen használatából vagy kezeléséből eredő károkért felelősséget vagy garanciát nem vállalunk.
- Soha ne próbálja meg szétszerelni a készüléket. A nem megfelelő kezelésből eredő károkért garanciát nem vállalunk.
- Kizárólag eredeti vagy a gyártó által javasolt alkatrészeket használjon.
- Ne hagyja a készüléket őrizetlenül, amíg az használatban van.
- A készüléket mindig stabil, lapos, tiszta, száraz és csúszásmentes felületen használja.
- Soha ne használja a készüléket küldő időzítővel vagy távirányító rendszerrel.
- A készülék első használata előtt annak minden részét tisztítsa meg. A részleteket lásd a „Tisztítás és karbantartás" című fejezetben.
- A készüléket csak rendeltetésszerűen, a kézikönyvben leírt módon működtesse. Ne használjon súrolószereket vagy gőzt a készüléken. A sütő kifejezetten étel melegítésére és főzésére szolgál. Nem alkalmas ipari vagy laboratóriumi használatra.
- Ne használja a készüléket ruhák vagy törölközők szárítására.
- A készülék nagyon felforrósodik használat közben. Figyeljen oda, hogy ne érintse meg a sütő belsejében a forró részeket.
- A sütő nem szolgál élőlények szárítására.
- Ne működtesse a sütőt üresen.
- Csak a mikrohullámú sütőben való használatra alkalmas eszközöket használjon.
- A főzőeszközök felforrósodhatnak a felmelegített ételből az eszközre átvitt hő miatt. Edényfogó kesztyűre lehet szüksége az eszköz megfogásához.
- Az eszközöket meg kell vizsgálni, hogy biztosítsák, hogy alkalmasak a mikrohullámú sütőben való használatra.
- Ne helyezze a sütőt kályhára vagy más hőt kibocsátó készülékre. Máskülönben megsérülhet, és a jótállás érvénytelenné válik.
- A mikrohullámú sütőt nem szabad olyan szekrénybe zárni, amely nem felel meg a beszerelési utasításoknak.
- Gőz jöhet ki, amikor étel főzése után kinyitja a fedelet vagy a fóliát.

1 Fontos biztonsági és környezetvédelmi utasítások

- Használjon kesztyűt, amikor bármilyen fajta melegített ételt vesz ki.
- A készülék és a hozzáférhető felületei nagyon forrók lehetnek, amikor a készülék használatban van.
- Az ajtó és a külső üveg nagyon forrók lehetnek, amikor a készülék használatban van.

1.1.1 Elektromos biztonság

- Ha a tápkábel sérült, a veszélyek elkerülése érdekében ki kell cseréltetni a gyártóval vagy a megbízottjával vagy egy hasonló képzettségű személlyel.
- A Beko mikrohullámú sütő megfelel a vonatkozó biztonsági standardoknak; ezért a készülék vagy a tápkábel bármilyen sérülése esetén a kereskedőnek, a szervizközpontnak vagy egy szakképzett és feljogosított szerviznek kell megjavítania vagy kicserélnie a veszély elkerülése érdekében. A hibás, vagy nem szakember által végzett javítás kockázatos, és veszélyeztetheti a felhasználót.
- Győződjön meg róla, hogy a hálózati tápegység megfelel a készülékhez szolgáltatott adattáblán megjelölt információknak.
- A készüléket csak a tápkábelen lévő dugó kihúzásával húzza ki a konnektorból.
- A készüléket csak földelt konnektorral használja.
- Soha ne használja a készüléket, ha a tápkábel vagy maga a készülék sérült.
- Ne használja a készüléket hosszabbítóval.
- Soha ne érintse meg a készüléket vagy a dugóját nyirkos vagy nedves kézzel.
- Helyezze el úgy a készüléket, hogy a dugó mindig elérhető legyen.
- A tápkábel sérülésének elkerülése érdekében óvja az összenyomódástól, hajlódástól, illetve az éles szélektől. Tartsa távol a tápkábelt a forró felületektől, illetve nyílt lángtól.
- Ügyeljen arra, hogy használat közben a tápkábelt ne lehessen véletlenül kihúzni a csatlakozóból, és senki ne tudjon elesni benne!

1 Fontos biztonsági és környezetvédelmi utasítások

- Tisztítás előtt, vagy ha nem használja, mindig húzza ki a készüléket.
- Ne húzza meg a készülék tápkábelét, hogy lecsatlakoztassa a tápegységről, és soha ne tekerje a tápkábelét a készülék köré.
- A készüléket, a tápkábelt és a csatlakozódugaszt soha ne merítse vízbe vagy más folyadékba. Ne tartsa folyó víz alá.
- Amikor műanyag- vagy papíredényben melegít ételt, tartsa szemmel a sütőt a gyulladás lehetősége miatt.
- Távolítsa el a papír- vagy műanyagzacskók fémhuzalait és/vagy fémfogantyúit, mielőtt mikrohullámú sütőben való használatra alkalmas zacskókat helyez a sütőbe.
- Ha füstöt észlel, kapcsolja ki vagy húzza ki a készüléket, és tartsa az ajtót becsukva, hogy elfojtsa a lángokat.
- Ne használja a sütő belsejét tárolásra. Ne hagyjon papírtárgyakat, főzési eszközöket vagy ételt a sütő belsejében, amikor nincs használatban.
- A cumisüvegek és bébiételes üvegek tartalmát fel kell kavarni vagy rázni, és ellenőrizni kell a hőmérsékletét fogyasztás előtt az égések elkerülése érdekében.
- A készülék a 2-es csoport B osztályába tartozó ISM berendezés. A 2. csoport minden olyan ISM (ipari, tudományos és orvosi) berendezést tartalmaz, amelyben a rádiófrekvenciás energiát szándékosan előállítják és/vagy elektromágneses sugárzás formájában használják anyagot kezelő és szikraforgácsoló berendezésekhez.
- A B osztályú berendezések alkalmasak háztartási, valamint a kisfeszültségű táphálózatra közvetlenül csatlakoztatott létesítményekben való használatra.
- Amikor a készülék használatban van, az ajtaja vagy külső felülete felforrósodhat.

1.1.2 Termékbiztonság

- Az italok mikrohullámmal való felmelegítése azt okozhatja, hogy felfőnek és a sütőből való kivétel után kifröcskölnek, ezért óvatosan fogja az edényeket.

1 Fontos biztonsági és környezetvédelmi utasítások

- Ne pirítson semmit a sütőben. A forró olaj károsíthatja a sütő alkatrészeit és anyagait, és még a bőr megégését is okozhatja.
- Lyukassza ki a vastag héjú ételeket, például a krumplit, cukkinit, almát és gesztenyét.
- A készüléket úgy kell elhelyezni, hogy a hátulja legyen a fal felé.
- A készülék mozgatása előtt kérjük, rögzítse le a forgókorongot, hogy megelőzze a sérülését.
- Tojást héjában és egész keményre főtt tojást nem szabad mikrohullámú sütőben melegíteni, mert felrobbanhat, még a mikrohullámú melegítés befejezése után is.
- Soha ne távolítsa el a készülék hátánál és oldalánál lévő részeket, amelyek a szekrényfal és a készülék közötti minimális távolságokat tartják a szükséges légkeringés lehetővé tétele érdekében.

1.2 Rendeltetésszerű használat

- Ha nem tartja tiszta állapotban a sütőt, az a felület megrongálódásához vezethet, és az károsan befolyásolhatja a készülék élettartamát, és veszélyes helyzetet teremthet.
- Az ajtótömítések és környező részek tisztítása: Használjon forró szappanos vizet. Tisztítsa meg egy mosogatóronggyal, ne súrolja. Ne használjon a tisztításhoz fém- vagy üvegkaparót.
- **FIGYELEM:** Ha az ajtó vagy az ajtótömítés megsérül, nem szabad működtetni a sütőt, amíg egy hozzáértő személy meg nem javítja.
- **FIGYELEM:** Minden nem hozzáértő személynek veszélyes olyan szervizelési vagy javítási műveletet végeznie, amelybe beletartozik a mikrohullámú energiának való kitettség ellen védelmet nyújtó fedél eltávolítása.
- **FIGYELEM:** Folyadékokat és más ételeket nem szabad lezárt edényben melegíteni, mert felrobbanhatnak.
- A sütőt rendszeresen kell tisztítani, és az ételrakódásokat eltávolítani.
- A sütő felső felülete felett legalább 20 cm helynek kell lennie.
- A készüléket kizárólag eredeti használati céljának megfelelően használja.
- Ne használja a készüléket hőforrásként.

1 Fontos biztonsági és környezetvédelmi utasítások

- A mikrohullámú sütő kizárólag étel olvasztására, főzésére és párolására szolgál.
- Ne főzze túl az ételt, máskülönben tüzet okozhat.
- Ne használjon gőzös tisztítót a készülék tisztítására.

1.3 Gyermekek biztonsága

- Különös odafigyeléssel használja a készüléket gyermekek vagy csökkent fizikai, érzékszervi vagy mentális képességekkel rendelkező személyek közelében.
- Ezt a készüléket használhatják 8 éves vagy idősebb gyermekek, valamint korlátozott fizikai, szenzoros vagy mentális képességű emberek, vagy akik nem rendelkeznek tudással és tapasztalattal, amennyiben felügyelet alatt vannak a biztonságos használatot illetően vagy megfelelően tájékoztatják őket vagy megértik a termék használatának veszélyeit. Ne engedje a gyermekeket a készülékkel játszani. A tisztítási és felhasználói karbantartási eljárásokat nem szabad gyermekek végezzék, kivéve ha idősebbek irányítják őket.
- Fulladásveszély! A csomagolást tartsa távol a gyermekektől.
- Csak akkor engedje, hogy gyermekek felügyelet nélkül használják a sütőt, ha megfelelő utasításokat adtak nekik, hogy a gyermek biztonságos módon tudja használni a mikrohullámú sütőt, és megérti a helytelen használat veszélyeit.
- A grill és kombinált üzemmódokban keletkező túlzott hő miatt gyermekeknek csak felnőtt felügyelete mellett szabad megengedni ezeknek az üzemmódoknak a használatát.
- Tartsa úgy a készüléket és a tápkábelét, hogy 8 év alatti gyermekek ne férjenek hozzá.
- A készülék és a hozzáférhető felületei nagyon forrók lehetnek, amikor a készülék használatban van. Tartsa távol a gyermekeket.
- A készüléket nem használhatják olyan személyek (ideértve a gyermekeket is), akik csökkent fizikai, érzékszervi vagy értelmi képességekkel rendelkeznek, vagy nincs meg a megfelelő tapasztalatuk és tudásuk, kivéve ha felügyelet alatt vannak vagy a biztonságukért felelős személytől útmutatást kaptak a készülék használatára vonatkozóan.

1 Fontos biztonsági és környezetvédelmi utasítások

- A kisgyermekeket felügyelni kell, hogy ne engedjék őket a készülékkel játszani.
- **FIGYELEM:** Csak akkor engedje, hogy gyermekek felügyelet nélkül használják a sütőt, ha megfelelő utasításokat adtak nekik, hogy a gyermek biztonságos módon tudja használni a sütőt, és megérti a helytelen használat veszélyeit.

1.4 Az elektromos és elektronikus berendezések hulladékairól szóló (WEEE) irányelvnek való megfelelőség:

A termék megfelel az EU WEEE irányelvnek (2012/19/EU). A készüléken megtalálható az elektromos készülékek kiselejtezésére utaló szimbólum (WEEE).

A termék kiváló minőségű alkatrészekből és anyagokból készült, melyek újból felhasználhatók és alkalmasak az újrahasznosításra. A terméket élettartama végén ne háztartási szemétként kezelje! Vigye a készüléket az elektromos és elektronikus berendezések újrahasznosítására szakosodott gyűjtőhelyre! A legközelebbi gyűjtőhellyel kapcsolatban érdeklődjön a helyi hatóságoknál!

1.5 Megfelelés az RoHS irányelvnek

Az Ön által vásárolt termék megfelel az RoHS irányelvnek (2011/65/EU). A termék nem tartalmaz az irányelvben meghatározott ártalmas vagy tiltott anyagokat.

1.6 Csomagolási információk

A termék csomagolása a nemzeti környezetvédelmi törvénykezéseknek megfelelő újrahasznosítható anyagokból készült. A csomagolóanyagokat ne a kommunális vagy egyéb hulladékokkal együtt ártalmatlanítsa. Szállítsa el azokat a helyi hatóságok által kijelölt csomagolóanyag-gyűjtőpontokra!

2 A termék műszaki leírása

2.1 Áttekintés

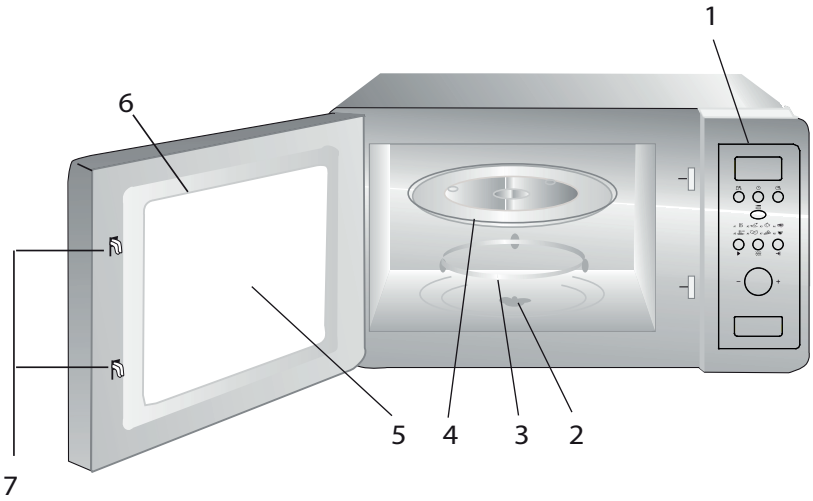

1. Vezérlőpanel
2. Forgókorong tengelye
3. Forgókorong tartója
4. Üvegtálca
5. Sütő ablaka
6. Ajtócsoport
7. Ajtó biztonsági zárrendszere

2.2 Műszaki adatok

Névleges feszültség:	230 V~50 Hz,
Működési frekvencia	2450 MHz
Névleges bemeneti teljesítmény (mikrosütő)	1050 W
Névleges kimeneti teljesítmény (mikrosütő)	700 W
Sütő kapacitása	17 l
Forgókorong átmérője	Ø 245 mm
Időzítő	0-95'
Külső méretek	595x336x382 mm
Nettó tömeg	Kb. 14,5 kg

A készüléken található jelölések, illetve a termékhez mellékelt egyéb dokumentumokban közölt értékek laboratóriumi körülmények között, a vonatkozó szabványok szerint kapott értékek. Ezek az értékek a készülék használatától és a környezeti feltételektől függően változhatnak.

2 A termék műszaki leírása

2.3 A forgókorong beszerelése

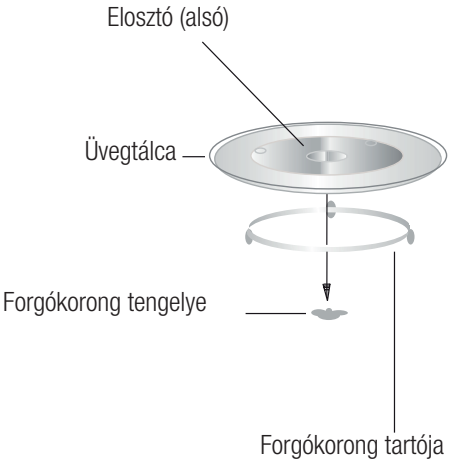

- Soha ne helyezze be az üvegtálcát fejjel lefelé. Az üvegtálcát sohasem szabad akadályozni.
- Mind az üvegtálcát, mind a forgókorong tartóját mindig használni kell a főzés során.
- Minden ételt és ételtartót mindig az üvegtálcára kell helyezni a főzéshez.
- Ha az üvegtálca vagy a forgókorong tartója megreped vagy eltörik, vegye fel a kapcsolatot a legközelebbi illetékes szervizközponttal.

3 A termék leírása

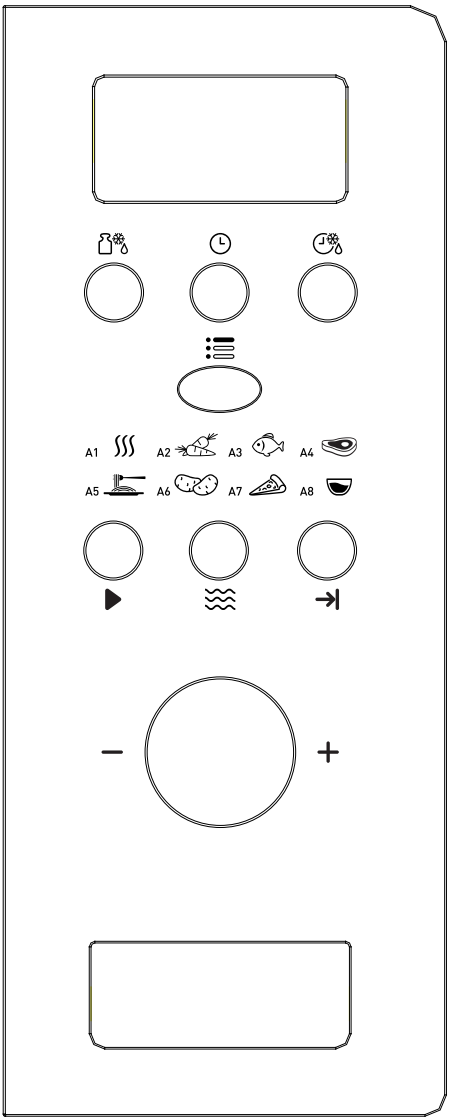

- Kiolvasztás tömeg alapján
- Óra/ Időzítés
- Kiolvasztás idő alapján
- Menü
- Gyorsindítás/Indítás
- Mikrohullám
- Törlés/Stop
- A-1 Automatikus újramelegítés
- A-2 Zöldség
- A-3 Hal
- A-4 Hús
- A-5 Tészta
- A-6 Krumpli
- A-7 Pizza újramelegítése
- A-8 Leves

4 Beszerelés és csatlakoztatás

4.1 Beépített bútor

A beépített szekrénynek nem lehet hátlapja a készülék mögött.

A minimális beszerelési magasság 85 cm.

Ne takarja el a szellőzőnyílásokat és légbeömlő pontokat.

1.

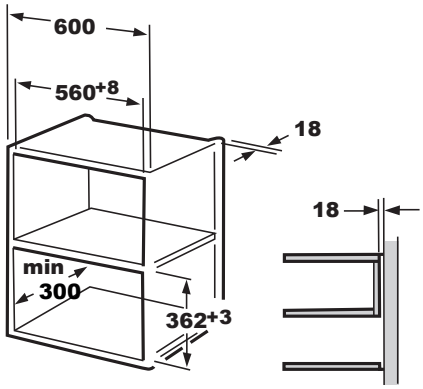

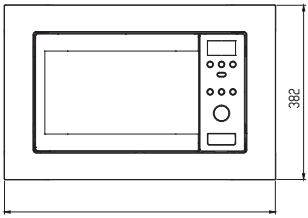

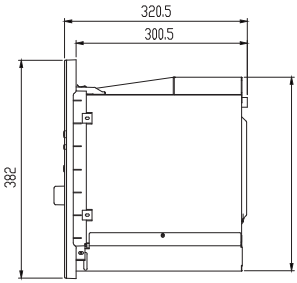

2.

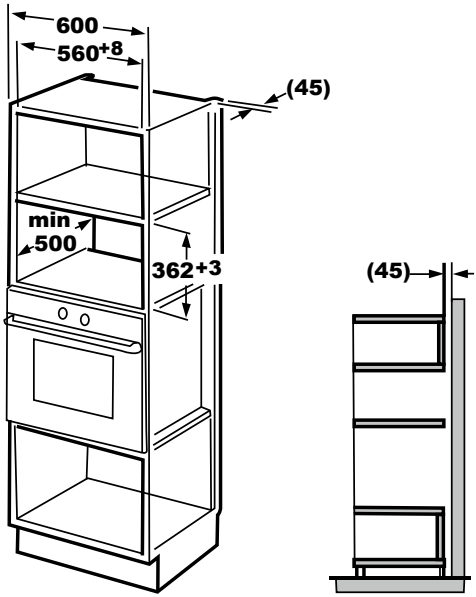

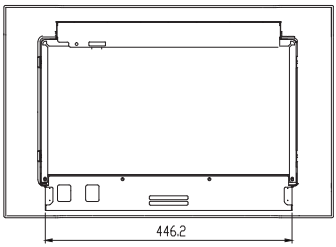

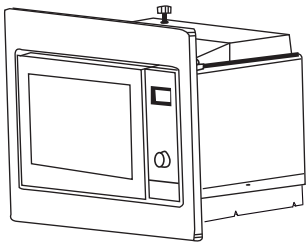

4 Beszerelés és csatlakoztatás

4.2 A sütő beszerelése

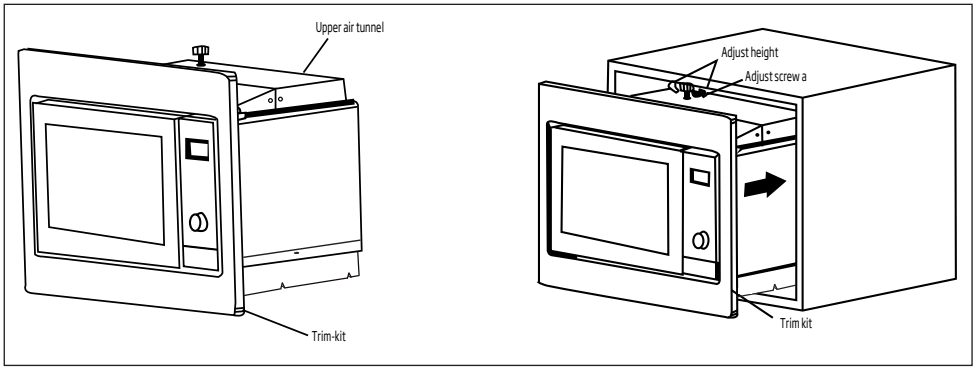

1. Szerelje be a sütőt a szekrénybe.
- Ne csípje be vagy csomózza össze a tápkábelt.
- Gondoskodjon róla, hogy a sütő a szekrény közepébe legyen szerelve.

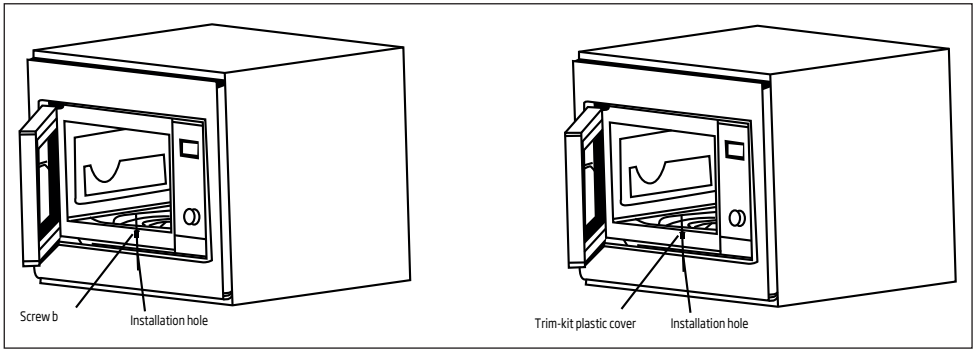

2. Nyissa ki az ajtót, rögzítse a sütőt a szekrényhez a B CSAVARRAL az ILLESZTŐKERET SZERELÉSI FURATÁNÁL. Ezután rögzítse az ILLESZTŐKERET MŰANYAGFEDELÉT a SZERELÉSI FURATHOZ.

5 A sütő működtetése

5.1 Az óra beállítása

Ha a mikrohullámú sütő áram alá kerül, a sütő „0:00"-t jelez ki, és a berregő egyszer csörög.

1. Nyomja meg a „ ⏲ " gombot, az óra számjegyek villognak, és az óra „ ◔ " kijelzője felgyullad.
2. Forgassa a „ " gombot az óra számjegyeinek állításához, a bevitt időnek 0-23 között kell lennie.
3. Nyomja meg a „ ⏲ " gombot, a perc számjegyek villognak.
4. Forgassa a „ " gombot a perc számjegyeinek állításához, a bevitt időnek 0-59 között kell lennie.
5. Nyomja meg a „ ⏲ " gombot az óra beállításainak befejezéséhez. Az óra „ ◔ " kijelzője kialszik, a „." villog, és az idő felgyullad.

5.2 Étel főzése

Nyomja meg a „ ≋ " gombot, „P100" villog. Majd forgassa a „ " gombot a teljesítmény kiválasztásához, „P100", „P80", ... és „P10" jelenik meg sorban. Nyomja meg a „ ≋ " gombot, és forgassa a „ " gombot a főzési idő kiválasztásához.

Nyomja meg a „ ▶ " gombot a főzés elkezdéséhez.

Példa: Ha 80%-on szeretné használni a mikrohullámot, hogy ételt főzzön 20 percig, a következő lépések szerint működtetheti a sütőt.

1. Nyomja meg a „ ≋ " gombot, a képernyő kijelzése „P100".
2. Forgassa a „ " gombot, hogy a mikrohullám teljesítményét 80%-ra állítsa, amíg a sütő kijelzése „P 80".
3. Nyomja meg a „ ≋ " gombot a jóváhagyáshoz, a képernyő kijelzése „P 80".
4. Forgassa a „ " gombot, hogy a főzési időt állítsa, amíg a sütő kijelzése „20:00".
5. Nyomja meg a " ▶ " gombot a főzés elindításához vagy nyomja meg a " ⇥ " gombot a beállítások törléséhez.

Megjegyzés: a kódkapcsoló beállítási idejének lépésmennyiségei a következők:

0 - 1 perc : 5 másodperc
1 - 5 perc : 10 másodperc
5 - 10 perc : 30 másodperc
10 - 30 perc : 1 perc
30 - 95 perc : 5 perc

A „mikrohullám" panel utasításai

Sorrend	Kijelző	Mikrohullám teljesítménye
1	P 100	100%
2	P 80	80%
3	P 50	50%
4	P 30	30%
5	P 10	10%

5.3 Időzített főzés

1. Állítsa be először az órát. (Olvassa el az órabeállítási utasításokat.)

Példa: Ha 80%-on szeretné használni a mikrohullámot, hogy ételt főzzön 15 percig, a következő lépések szerint működtetheti a sütőt.

- Nyomja meg a „ ≋ " gombot, a képernyő kijelzése „P100".
- Forgassa a „ " gombot, hogy a mikrohullám teljesítményét 80%-ra állítsa, amíg a sütő kijelzése „P 80".

5 A sütő működtetése

- Nyomja meg a „ ≋ " gombot a jóváhagyáshoz, a képernyő kijelzése „P 80".
- Forgassa a „ " gombot, hogy a főzési időt állítsa, amíg a sütő kijelzése „15:00".
- Legyen óvatos! Kérjük, ne nyomja meg a „ →| " gombot a főzés elkezdéséhez.

2. Nyomja meg a „ 🕒 " gombot, az óra számjegyek villognak, és a „ 🕒 " kijelző felgyullad.
3. Forgassa a „ " gombot az óra számjegyeinek állításához, a bevitt időnek 0-23 között kell lennie.
4. Nyomja meg a „ 🕒 " gombot, a perc számjegyek villognak.
5. Forgassa a „ " gombot a perc számjegyeinek állításához, a bevitt időnek 0-59 között kell lennie.
6. Nyomja meg a „ ▶ " gombot a beállítások befejezéséhez. Az óra „ 🕒 " kijelzője villog. Ha az ajtó zárva van, a berregő kétszer csönget, amikor itt az automatikus indítás ideje, és az óra " 🕒 " kijelzője kialszik.

5.4 Kiolvasztás tömeg alapján

1. Nyomja meg a „ ⚖ " gombot. A képernyő kijelzése „dEF1", a " ▭ " és " ▦ " felgyullad.
2. Forgassa a „ " gombot, hogy kiválassza az étel tömegét. A tömeg 100 és 2000 g között lehet.
3. Nyomja meg a „ ▶ " gombot az étel kiolvasztásának elindításához. A " ▭ " és " ▦ " villognak.

5.5 Kiolvasztás idő alapján

1. Nyomja meg a „ ⏱ " gombot. A képernyő kijelzése „dEF2", a " ▭ " és " ▦ " felgyullad.
2. Forgassa a " " gombot a főzési idő kiválasztásához. A maximális idő 95 perc.
3. Nyomja meg a „ ▶ " gombot az étel kiolvasztásának elindításához. A " ▭ " és " ▦ " villognak.

5.6 Többszakaszos főzés

Legfeljebb 3 szakaszt lehet megadni a főzéshez. Ha többszakaszos főzéskor az egyik szakasz kiolvaszt, akkor a kiolvasztást az első szakaszba kell helyezni.

Példa: Ha a „20 perc 100%-os mikrohullám teljesítmény + 5 perc 80%-os mikrohullám teljesítmény" beállítást szeretné használni étel főzéséhez.

1. Nyomja meg a „ ≋ " panelt, a képernyő kijelzése „P100".
2. Nyomja meg a „ ≋ " gombot a mikrohullám teljesítményének jóváhagyásához.
3. Forgassa a " " gombot a főzési idő kiválasztásához.
4. Nyomja meg a „ ≋ " panelt, a képernyő kijelzése „P100".
5. Forgassa a „ " gombot a 80%-os mikrohullám teljesítmény kiválasztásához.
6. Nyomja meg a „ ≋ " panelt, majd forgassa a „ " gombot a 80%-os mikrohullám teljesítmény főzési idejének kiválasztásához.
7. Nyomja meg a " ▶ " gombot a főzés elindításához vagy nyomja meg a " →| " gombot a beállítás törléséhez.

5 A sütő működtetése

5.7 Indítás/Gyorsindítás

Ha a sütő várakozó állapotban van, nyomja meg a " ▶ " gombot, hogy teljes mikrohullám teljesítményen kezdjen ételt főzni 1 percig. Minden megnyomás egy perccel növeli. A maximális főzési idő 95 perc.

5.8 Automatikus menü

Példa: Ha az „Automatikus menüt" szeretné arra használni, hogy egy 250 g-os halat főzzön.

1. Nyomja meg a " ☰ " gombot, a " 🐟 " és " AUTO COOK " felgyullad.
2. Forgassa a „ " gombot a kívánt funkció kiválasztásához.
3. Nyomja meg a „ ☰ " gombot a jóváhagyáshoz.
4. Forgassa a „ " gombot a hal tömegének kiválasztásához. A „g" felgyullad.
5. Nyomja meg a " ▶ " gombot az indításhoz. A „g" kialszik. A " 🐟 " és " AUTO COOK " villog.

5.9 Gyermekzár funkció

Zár: Várakozó állapotban nyomja meg a „ →| " gombot 3 másodpercig, egy hosszú sípolás fogja jelezni a gyermekzár állapotba lépést, a sütő kijelzése „ L O C K ".

Zár feloldása: Zárt állapotban nyomja meg a „ → " gombot 3 másodpercig, hosszú „sípolás" fogja jelezni, hogy a zár feloldódik.

5.10 Lekérdező funkció

1. Mikrohullám állapotban nyomja meg a „ ≋ " gombot, az aktuális teljesítmény kijelzésre kerül 4 másodpercre. 4 másodperc után a sütő visszatér a korábbi állapotba.
2. Főzés állapotban nyomja meg a „ 🕒 " gombot, hogy lekérdezze az aktuális időt, az idő 4 másodpercig fog villogni.
3. Időzítés állapotban nyomja meg a „ 🕒 " gombot, hogy lekérdezze a beállított időt, 4 másodpercig fog villogni.

5 A sütő működtetése

Az automatikus menü eljárás:

Menü	Sor-rend	Tömeg	Kijelző
A-1 Automatikus újramelegítés	1	200 g	200 g
		400 g	400 g
		600 g	600 g
A-2 Zöldség	2	200 g	200 g
		300 g	300 g
		400 g	400
A-3 Hal	3	250 g	250 g
		350 g	350 g
		450 g	450 g
A-4 Hús	4	250 g	250 g
		350 g	350 g
		450 g	450 g
A-5 Tészta	5	50 g (450 ml vízzel)	50 g
		100 g (800 ml vízzel)	100 g
A-6 Krumpli	6	200 g	200 g
		400 g	400 g
		600 g	600 g
A-7 Pizza újramelegítése	7	200 g	200 g
		400 g	400 g
A-8 Leves	8	200 ml	200 ml
		400 ml	400 ml

6 Tisztítás és ápolás

6.1 Tisztítás

FIGYELEM: Soha ne használjon gázolajat, oldószert, maró hatású tisztítószereket, fémtárgyakat vagy kemény keféket az alkalmazás tisztításához.

FIGYELEM: Tisztításhoz soha ne merítse vízbe vagy bármilyen más folyadékba a készüléket vagy a tápkábelét.

1. Kapcsolja ki a készüléket, és húzza ki a fali konnektorból.
2. Várjon, amíg a készülék teljesen kihűl.
3. Tartsa tisztán a sütő belsejét. Törölje le egy nedves kendővel, ha kiloccsant étel vagy kiömlött ital ragad a sütő falára. Finom mosószert lehet használni, ha a sütő nagyon piszkos. Kerülje spray-k és más durva tisztítószerek használatát, mert azok homályos foltokat vagy nyomokat okozhatnak az ajtó felületén.
4. A sütő külső felületeit nedves kendővel kell tisztítani. Ne engedje víz beszivárgását a szellőzőnyílásokba, hogy megelőzze a sütő működő részeinek a károsodását.
5. Törölje meg gyakran nedves kendővel az ajtó és az üveg mindkét oldalát, az ajtó tömítéseit és a mellettük lévő részeket, hogy eltávolítsa a túlcsordulásból és kiloccsanásból eredő foltokat. Ne használjon súrolószert.
6. Ne engedje, hogy a vezérlőpanel benedvesedjen. Tisztítsa meg puha, nedves kendővel. Hagyja nyitva a sütő ajtaját, hogy megelőzze az akaratlan működtetést a vezérlőpanel tisztítása közben.
7. Ha gőz csapódik le a sütő ajtajának belsején vagy környékén, törölje le egy puha kendővel. Ez előfordulhat, ha a mikrohullámú sütőt magas páratartalmú helyen működtetik. Ez normális.
8. Egyes esetekben a tisztításhoz szükséges lehet az üvegtálca eltávolítása. Mossa meg a tálcát meleg, szappanos vízben vagy mosogatógépben.
9. A görgőgyűrűt és a sütő alját rendszeresen meg kell tisztítani a túlzott zaj elkerülése érdekében. Elegendő lenne megtörölni a sütő alsó felületét finom mosószerrel. A görgőgyűrűt meleg, szappanos vízben vagy mosogatógépben lehet mosni. Ha eltávolítja a sütő belsejéből a görgőgyűrűt tisztítás céljából, gondoskodjon róla, hogy a helyes pozícióba szereli, amikor visszahelyezi.
10. A rossz szagok sütőből való eltávolítása érdekében helyezzen egy mikrohullámban való használatra alkalmas mély tálba egy pohár vizet és egy citrom levét és héját, majd működtesse a sütőt 5 percig mikrohullámú üzemmódban. Törölje meg alaposan szárazra egy puha kendővel.
11. Kérjük, vegye fel a kapcsolatot az illetékes szervizzel, ha a sütő lámpáját kell kicserélni.
12. A sütőt rendszeresen kell tisztítani, és az ételerakódásokat el kell távolítani. Ha nem tartják tisztán a sütőt, az felületi hibákat okozhat, amelyek negatívan befolyásolják a készülék élettartamát, és veszélyeket okozhatnak.
13. Kérjük, ne dobja a készüléket a háztartási szemétbe; a régi sütőket az önkormányzatok által biztosított különleges hulladékot kezelő központokban kell ártalmatlanítani.
14. Ha a mikrohullámú sütőt grill funkcióra használják, kis mennyiségű füst és szag keletkezhet, amely bizonyos ideig való használat után eltűnik.

6.2. Tárolás

- Ha hosszú ideig nem fogja használni a készüléket, tárolja gondosan.
- Kérjük győződjön meg róla, hogy a készüléket kihúzta, lehűlt és teljesen száraz.
- A készüléket tartsa hűvös, száraz helyen.
- A készüléket tartsa gyermekek által nem hozzáférhető helyen.

7 Hibaelhárítás

Normális	
A mikrohullámú sütő interferál a tévé vételével	A rádió és tévé vételét interferencia érheti, amikor a mikrohullámú sütő működik. Ez hasonló a kisméretű elektromos készülékek, mint például mixer, porszívó vagy elektromos ventilátor által okozott interferenciához. Ez normális.
A sütő lámpája tompított	Kis teljesítményű mikrohullámú sütéskor a sütő lámpája tompított lehet. Ez normális.
Gőz csapódik le az ajtón, forró levegő jön ki a szellőzőkön	Főzés során az ételekből gőz képződhet. A gőz nagy része távozik a szellőzőkön. De valamennyi lecsapódhat hideg helyeken, például a sütő ajtaján. Ez normális.
A sütő véletlenül elindult úgy, hogy nincs benne étel.	Nem szabad úgy működtetni a készüléket, hogy nincs benne étel. Nagyon veszélyes.

Probléma	**Lehetséges ok**	**Megoldás**
Nem lehet elindítani a sütőt.	(1) A tápkábel nincs rendesen bedugva.	Húzza ki. Majd dugja be újra 10 másodperc múlva.
	(2) Kiégett a biztosíték vagy lekapcsolt egy megszakító.	Cserélje ki a biztosítékot vagy állítsa alaphelyzetbe a megszakítót (javíttassa meg cégünk szakszemélyzetével).
	(3) Gond van a konnektorral.	Tesztelje a konnektort más elektromos készülékekkel.
A sütő nem melegít.	(4) Az ajtó nincs rendesen becsukva.	Csukja be rendesen az ajtót.
Az üveg forgótálca zajt okoz, amikor a mikrohullámú sütő működik	(5) A forgókorong és a sütő alja piszkos.	A piszkos részek tisztítását lásd a „Tisztítás és karbantartás" című fejezetben.

Molimo Vas, prvo pročitajte uputstvo za upotrebu!

Poštovani korisniče,

Zahvaljujemo Vam za kupovinu ovog Beko uređaja. Nadamo se da ćete dobiti najbolje rezultate od svog uređaja, proizvedenog pomoću najsavremenije tehnologije visokog kvaliteta. Molimo Vas, pažljivo pročitajte celo uputstvo za upotrebu i sve prateće dokumente pre upotrebe uređaja i čuvajte ga u slučaju da Vam zatreba ubuduće.

Ukoliko dajete uređaj nekom drugom, dajte i uputstvo za upotrebu uz uređaj. Poštujte sva upozorenja i informacije iz uputstva.

Objašnjenje simbola

U uputstvu za upotrebu se koriste naredni simboli:

	Važne informacije i korisni saveti za upotrebu.
	Upozorenje na opasnost po život ili oštećenje imovine.
	Upozorenje na vruće površine.

Ovaj uređaj je napravljen najnovijom tehnologijom u uslovima koji nisu štetni po okolinu.

Uređaj je usaglašen sa WEEE regulativom.

CE

Ne sadrži PCB.

1 Važna uputstva i upozorenja za bezbednost i okolinu

Važna bezbednosna uputstva; Pročitajte pažljivo i sačuvajte za ubuduće

Ovaj deo sadrži bezbednosna uputstva koja će Vam pomoći da se zaštitite od rizika povređivanja ili oštećenja imovine. Nepridržavanje uputstava Vam može poništiti garanciju.

1.1 Opšta bezbednost

- Mikrotalasna pećnica je namenjena za podgrevanje hrane i pića. Sušenje hrane ili odeće i grejanje podloga, papuča, sunđera, vlažne tkanine i sličnog može izazvati rizik od povreda, paljenja ili požara.

Ovaj uređaj je namenjen za upotrebu u domaćinstvu i za slične potrebe poput:

- Kuhinja za osoblje u prodavnicama, kancelarijama i drugim radnim prostorijama;
- kuća na farmi;
- Klijenata u hotelima, motelima i drugim smeštajnim jedinicama;
- Sobe sa krevetom i doručkom;
- Ne pokušavajte da uključite pećnicu dok su vrata otvorena; u tom slučaju ćete biti izloženi štetnom mikrotalasnom zračenju. Ne skidajte i ne kvarite sigurnosne brave.
- Ne postavljajte predmete između prednje strane i vrata pećnice. Ne dozvoljavajte da se prljavština ili sredstva za čišćenje nakupljaju na površinama koje se dodiruju pri zatvaranju vrata pećnice.
- Svaku popravku koja uključuje skidanje poklopca koji štiti od izlaganja mikrotalasnom zračenju mora obaviti ovlašćeno lice/servis. Svaki drugi postupak je opasan.
- Vaš uređaj je namenjen kuvanju, podgrevanju i odmrzavanju hrane kod kuće. Ne sme se koristiti za komercijalne potrebe. Proizvođač se neće smatrati odgovornim za štetu koja nastane usled nepravilne upotrebe uređaja.
- Ne koristite uređaj napolju, u kupatilu, u vlažnom okruženju ili na mestima gde se može nakvasiti.
- Ukoliko nastane oštećenje usled nepravilne upotrebe ili nepravilnog rukovanja uređaja, proizvođač se neće smatrati odgovornim i garancija može biti poništena.

1 Važna uputstva i upozorenja za bezbednost i okolinu

- Nikada ne pokušavajte da razmontirate uređaj. Garancija se neće prihvatiti ukoliko oštećenje nastane usled neadekvatnog rukovanja.
- Koristite samo originalne delove koje preporučuje proizvođač.
- Ne ostavljajte uređaj bez nadzora dok se koristi.
- Uvek stavljajte uređaj na stabilnu, ravnu, čistu, suvu i neklizajuću površinu.
- Uređaj ne sme raditi pomoću eksternog tajmera ili zasebnog daljinskog sistema kontrole.
- Pre prve upotrebe aparata očistite sve delove. Molimo Vas, pročitajte detalje u poglavlju "Čišćenje i održavanje".
- Koristite uređaj samo za ono čemu je namenjen i kao što je opisano u uputstvu. Ne koristite abrazivne hemikalije ili paru u uređaju. Pećnica je posebno namenjena za zagrevanje i pripremu hrane.

Nije namenjena upotrebi u industriji ili laboratoriji.

- Ne koristite uređaj za sušenje krpa ili kuhinjskih peškira.
- Uređaj se dosta zagreva tokom upotrebe. Obratite pažnju da ne dodirujete vruće delove unutar pećnice.
- Pećnica nije namenjena sušenju bilo kog živog bića.
- Ne uključujte pećnicu ako je prazna.
- Koristite samo dodatke koji se mogu koristiti u mikrotalasnoj pećnici.
- Dodaci za pripremu hrane se mogu zagrejati jer se toplota prenosi sa zagrejane hrane na posudu. Možda će Vam biti potrebne rukavice za držanje posude.
- Posude se moraju proveriti pre upotrebe i moraju biti pogodne za upotrebu u mikrotalasnim pećnicama.
- Ne stavljajte pećnicu na šporet ili bilo koji drugi uređaj koji stvara toplotu. U tom slučaju se može oštetiti i garancija neće biti prihvaćena.
- Mikrotalasna pećnica se ne sme stavljati u kuhinjski kabinet koji nije u skladu sa instrukcijama za ugradnju.
- Tokom otvaranja posude može izaći vrela para nakon pripreme hrane.

1 Važna uputstva i upozorenja za bezbednost i okolinu

- Koristite rukavice kada vadite zagrejanu hranu iz pećnice.
- Poršina i dostupni delovi uređaja mogu biti vrući kada se uređaj koristi.
- Vrata i spoljašnje staklo mogu biti veoma vrući kada se uređaj koristi.

1.1.1 Električna bezbednost

- Ako je strujni kabl oštećen, mora ga zameniti proizvođač ili ovlašćeni serviser ili slično kvalifikovano osoblje kako biste izbegli rizik.
- Beko mikrotalasne pećnice su usaglašene sa pozitivnim bezbednosnim standardima; stoga, u slučaju bilo kakvog oštećenja uređaja ili strujnog kabla, popraviće ga ili zameniti distributer, servisni centar ili serviser i slični ovlašćeni serviser kako ne bi došlo do opasnosti za upotrebu. Nepravilna ili nekvalifikovana popravka može biti opasna i može izazvazi rizik za korisnika.
- Proverite da li se poklapaju vrednosti Vaše strujne mreže i vrednosti iz informacija o uređaju navedene na tipskoj pločici uređaja.

Jedini način da se uređaj u potpunosti isključi sa napajanja je da se izvuče utikač iz utičnice u zidu.

- Koristite uređaj uključen isključivo u uzemljenu utičnicu.
- Nikada ne koristite uređaj ako su uređaj ili strujni kabl oštećeni.
- Ne koristite produžni kabl.
- Nikada ne dodirujte uređaj ili utikač mokrim ili vlažnim rukama.
- Postavite uređaj tako da je utikač uvek lako dostupan.
- Sprečite oštećenja strujnog kabla tako što ćete paziti da ne bude pritisnut, presavijen i da se ne naslanja na oštre ivice. Kabl mora biti daleko od vrućih površina i otvorenog plamena.
- Proverite da li postoji opasnost da se kabl slučajno iščupa ili da se neko saplete o njega dok je uređaj uključen.
- Isključite uređaj iz struje pre svakog čišćenja i kada se uređaj ne koristi.
- Ne povlačite strujni kabl kada isključujete uređaj iz struje i nikada ne obmotavajte strujni kabl oko uređaja.

1 Važna uputstva i upozorenja za bezbednost i okolinu

- Ne uranjajte uređaj, strujni kabl ili utikač u vodu ili bilo koju drugu tečnost. Ne držite ga pod mlazom tekuće vode.
- Kada podgrevate hranu u plastičnim ili papirnim posudama, uvek pazite pećnicu da ne bi slučajno došlo do paljenja posuda.
- Skinite žičane vezice i/ili metalne drške papirnih ili plastičnih kesa pre nego što stavite u pećnicu kese koje se mogu bezbedno koristiti u mikrotalasnoj pećnici.
- Ako primetite dim, isključite uređaj ili izvucite kabl iz struje i držite vrata zatvorena kako bi se ugasio plamen.
- Ne koristite unutrašnjost pe
- nice za čuvanje stvari. Ne pstavljajte papirne predmete, materijal za kuvanje ili hranu u pećnici kad se ne koristi.
- Sadržaj flašica za bebe i teglica hrane za bebe se mora mućkati ili mešati dok ne dostigne sobnu temperaturu pre konzumiranja kako ne bi došlo do opekotina.
- Uređaj poseduje opremu Grupa 2, Klasa B ISM. Grupa 2 sadrži svi ISM opremu (industrijska, naučna i medicinska) kod koje se namerno generiše radio frekvencija i/ili koristi u obliku elektromagnetnog zračenja radi obrade materijala, kao i oprema sa električnim pražnjenjem.
- Oprema klase B je adekvatna za upotrebu u domaćinstvu i direktno se povezuje na niskonaponsku strujnu mrežu.
- Vrata ili spoljašnja površina uređaja se mogu dosta zagrejati kada se aparat koristi.

1.1.2 Bezbednost uređaja

- Zagrevanjem tečnosti u mikrotalasnoj pećnici se može izazvati ključanje i prelivanje nakon vađenja iz pećnice; zato budite obazrivi kada nosite posudu.
- Nemojte pržiti hranu u pećnici. Vrelo ulje može oštetiti komponente i materijal u pećnici i čak može izazvati i opekotine na koži.
- Probodite hranu sa debljom korom poput krompira, tikvica, jabuka i kestena.

1 Važna uputstva i upozorenja za bezbednost i okolinu

- Uređaj se mora postaviti tako da zadnja strana bude okrenuta zidu.
- Pre pomeranja uređaja obezbedite rotirajući tanjir kako se ne bi oštetio.
- Jaja u ljusci i cela tvrdo kuvana jaja se ne smeju grejati u mikrotalasnoj pećnici, jer mogu eksplodirati, čak i nakon prestanka grejanja u pećnici.
- Nikada ne skidajte delove sa zadnje strane i stranica uređaja koji služe da održavaju minimalnu udaljenost između zidova kabineta i uređaja, kako ne biste omeli neophodnu cirkulaciju vazduha.

1.2 Namena uređaja

- Neredovnim održavanjem rerne možete izazvati propadanje površine koje može negativno uticati na životni vek uređaja i možda izazvati opasne situacije.
- Čišćenje gume na vratima i okolnih delova: koristite vruću vodu sa sapunicom. Očistite krpom za sudove, bez grebanja. Ne koristite metalne ili staklene strugalice za čišćenje.
- **UPOZORENJE:** Ako su vrata ili gume na vratima oštećeni, rerna se ne sme uključivati sve dok adekvatno lice ne popravi uređaj.
- **UPOZORENJE:** Postoji opasnost po svakog sem ovlašćenog servisera kada se vrše popravke kod kojih se skida poklopac koji štiti od izlaganja mikrotalasnom zračenju.
- **UPOZORENJE:** Tečnosti i druga hrana se ne smeju podgrevati u zatvorenim posudama jer mogu eksplodirati.
- Mikrotalasna pećnica je namenjena za ugradnju.
- Ne koristiti uređaj za bilo šta drugo sem za ono čemu je namenjen.
- Ne koristite uređaj kao izvor toplote.
- Mikrotalasna pećnica služi za otapanje, kuvanje i dinstanje hrane.
- Nemojte prekuvavati hranu; može doći do požara.
- Ne koristite aparate za čišćenje koji koriste paru unutar uređaja.

1 Važna uputstva i upozorenja za bezbednost i okolinu

1.3 Bezbednost dece

- Savetuje se izuzetan oprez kada se uređaj upotrebljava u blizini dece i osoba sa redukovanim fizičkim, čulnim ili mentalnim sposobnostima.
- Ovaj proizvod mogu koristiti deca sa 8 i više godina starosti i ljudi sa fizičkim, čulnim ili mentalnim nedostacima i osobama bez znanja ili iskustva, isključivo ukoliko su pod nadzorom i kada im se objašnjava način bezbedne upotrebe aparata i moguće opasnosti. Deca se ne smeju igrati sa uređajem. Deca nikada ne smeju da čiste i održavaju uređaj, sem ako se nalaze pod nadzorom odrasle osobe.
- Opasnost od gušenja! Ambalažu držite van dometa dece.
- Dozvolite deci da koriste uređaj bez nadzora tek kada im date odgovarajuća uputstva, tako da dete može samo da koristi mikrotalasnu pećnicu na bezbedan način i bez opasnosti usled neadekvatne upotrebe.
- Zbog toplote koja se oslobađa tokom grilovanja i u kombinovanim režimima rada, deca smeju koristiti ovaj način kuvanja samo uz nadzor odraslih.
- Uređaj i strujni kabl postavite tako da nisu dostupni deci mlađoj od 8 godina.
- Uređaj i dostupne površine mogu biti veoma vrući tokom upotrebe uređaja. Držite decu dalje od uređaja.
- Uređaj nije namenjen upotrebi od strane osoba (uključujući i decu) sa redukovanim fizičkim, čulnim ili mentalnim sposobnostima, kao i bez iskustva i znanja, osim ako su pod nadzorom osobe odgovorne za njihovu bezbednost, koja im daje instrukcije za upotrebu uređaja.
- Mala deca moraju biti pod nadzorom kako se ne bi igrala sa uređajem.
- **UPOZORENJE:** Dozvolite deci da koriste uređaj bez nadzora tek kada im date odgovarajuća uputstva, tako da dete može samo da koristi mikrotalasnu pećnicu na bezbedan način i bez opasnosti usled neadekvatne upotrebe.

1 Važna uputstva i upozorenja za bezbednost i okolinu

1.4 Usaglašenost sa WEEE direktivom i bacanje starog uređaja

Ovaj uređaj ne sadrži štetne i zabranjene materijale navedene u "Regulativi za superviziju električnih i elektronskih otpadnih uređaja" koju je izdalo Ministarstvo za okolinu i urbano planiranje. Usaglašen je sa WEEE Direktivom. Ovaj uređaj je proizveden od visoko kvalitetnih delova i materijala koji se mogu ponovo koristiti i reciklirati.

Zato ne bacajte uređaj sa običnim otpadom iz domaćinstva na kraju veka trajanja. Odnesite ga na mesto za prikupljanje reciklažnog električnog i elektronskog otpada. Upitajte lokalne nadležne za Vašu oblast o ovakvim mestima. Pomozite u zaštiti okoline i prirodnih resursa tako što ćete recilirati upotrebljavani uređaj.

1.5 Informacije o ambalaži

Ambalaža uređaja je proizvedena od materijala koji se mogu reciklirati u skladu sa nacionalnim regulativama o okruženju. Nemojte bacati ambalažu zajedno sa običnim otpadom iz domaćinstva. Odnesite je na mesto određeno od strane lokalne nadležnosti na kome se prikuplja ambalaža.

2 Tehničke specifikacije proizvoda

2.1 Pregled

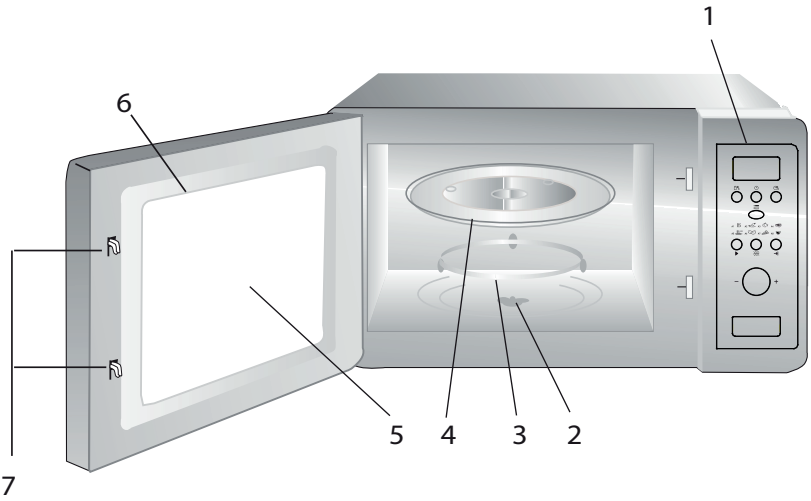

1. Kontrolna tabla
2. Osovina okretne platforme
3. Nosač okretne platforme
4. Staklena tacna
5. Prozor pećnice
6. Grupa vrata
7. Sigurnosni sistem za zaključavanje vrata

2.2 Tehnički podaci

Nominalni napon:	230 V ~ 50 Hz,
Radna frekvencija	2450 MHz
Nominalna ulazna snaga (mikrotalasna)	1050 W
Nominalna izlazna snaga (mikrotalasna)	700 W
Kapacitet pećnice	17 l
Prečnik okretne platforme	Ø 245 mm
Tajmer	0-95'
Spoljašnje dimenzije	595x336x382 mm
Neto težina	Pribl. 14,5 kg

Oznake na uređaju ili vrednosti navedene u drugim dokumentima isporučenim uz proizvod predstavljaju vrednosti dobijene u laboratorijskim uslovima u skladu sa relevantnim standardima. Ove vrednosti mogu da variraju prema upotrebi uređaja i uslovima sredine.

2 Tehničke specifikacije proizvoda

2.3 Postavljanje okretne platforme

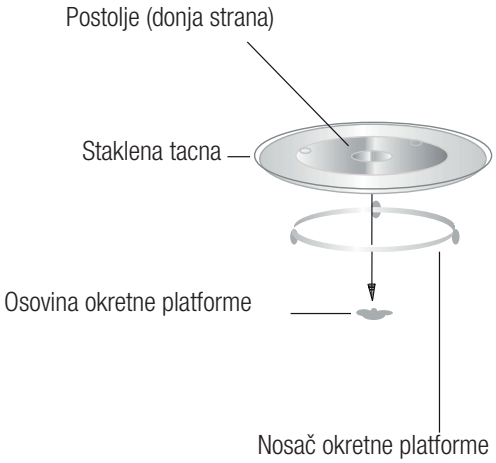

- Nikada nemojte da stavljate staklenu tacnu na obrnut način. Staklena tacna nikada ne treba da bude ograničena.
- Staklena tacna i nosač okretne platforme uvek moraju da se koriste tokom kuvanja.
- Celokupna hrana i posude sa hranom uvek moraju da se stave na staklenu tacnu za kuvanje.
- Ako staklena tacna ili okretna platforma naprsne ili se polomi, obratite se najbližem servisnom centru.

3 Opis proizvoda

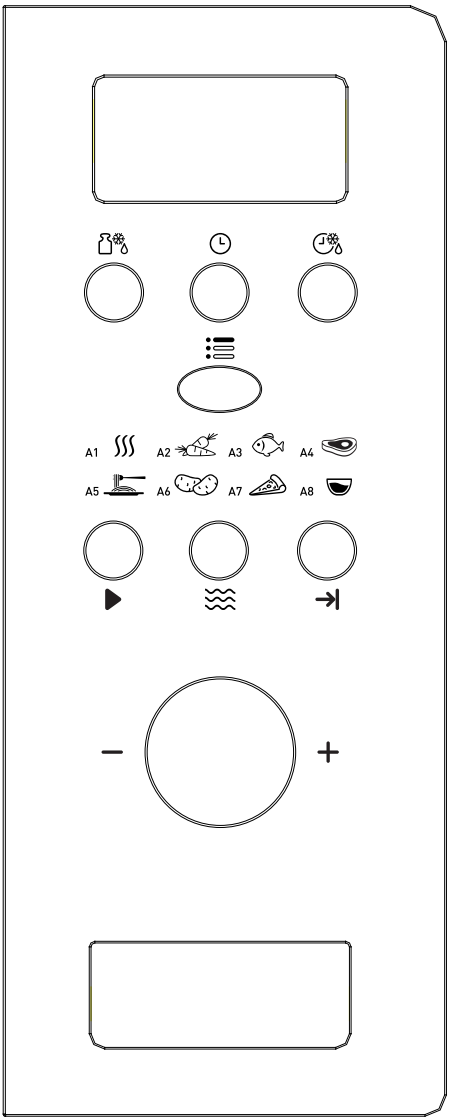

- Odmrzavanje na osnovu težine
- Sat / prethodno podešavanje
- Odmrzavanje na osnovu vremena
- Meni
- Brzi početak / početak
- Mikrotalasna
- Otkazivanje/zaustavljanje
- A-1 Automatsko ponovno podgrevanje
- A-2 Povrće
- A-3 Riba
- A-4 Meso
- A-5 Pasta
- A-6 Krompir
- A-7 Podgrevanje pice
- A-8 Supa

4 Instalacija i povezivanje

4.1 Ugradna montaža

Ugradni kuhinjski element ne sme da ima zadnji zid iza uređaja.

Minimalna visina montaže je 85 cm.

Nemojte da prekrivate otvore za ventilaciju i mesta za ulaz vazduha.

1.

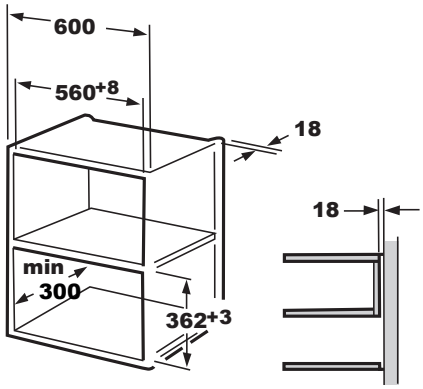

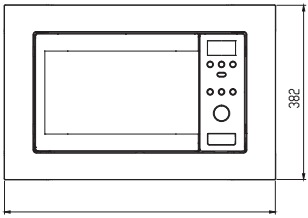

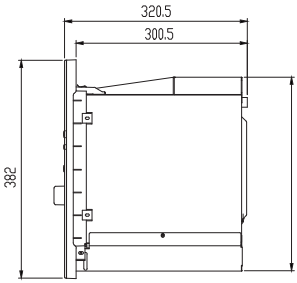

2.

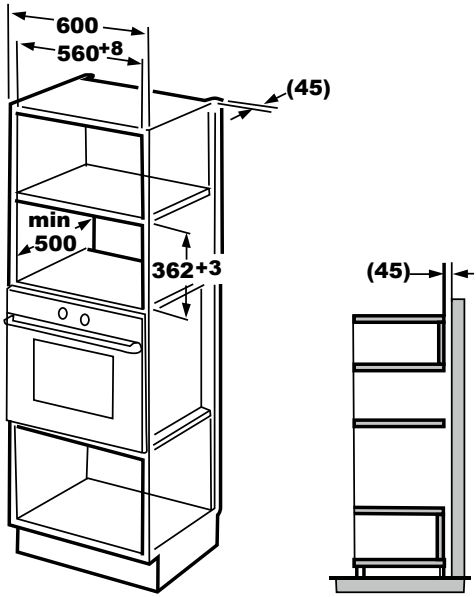

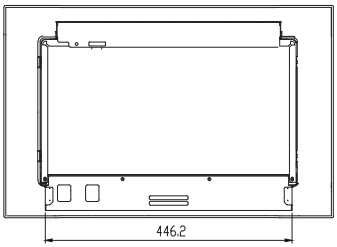

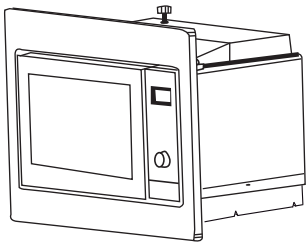

4 Instalacija i povezivanje

4.2 Postavite pećnicu

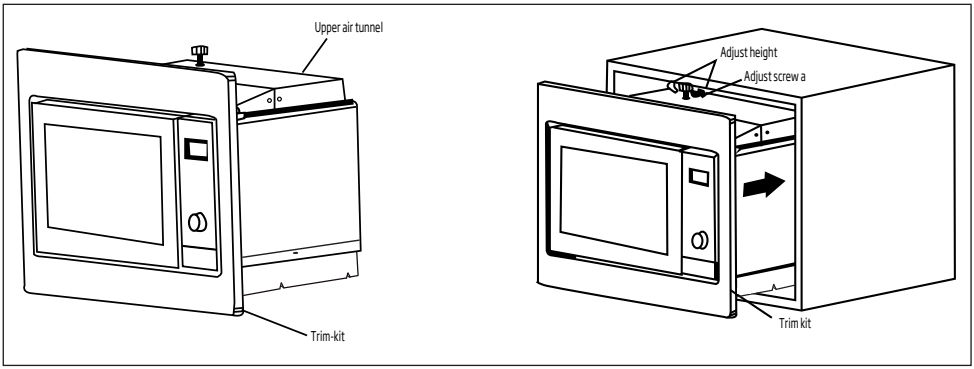

1. Postavite pećnicu u kuhinjski element.
- Nemojte da zaglavite ili presavijete kabl za napajanje.
- Postarajte se da se pećnica postavi na centar kuhinjskog elementa.

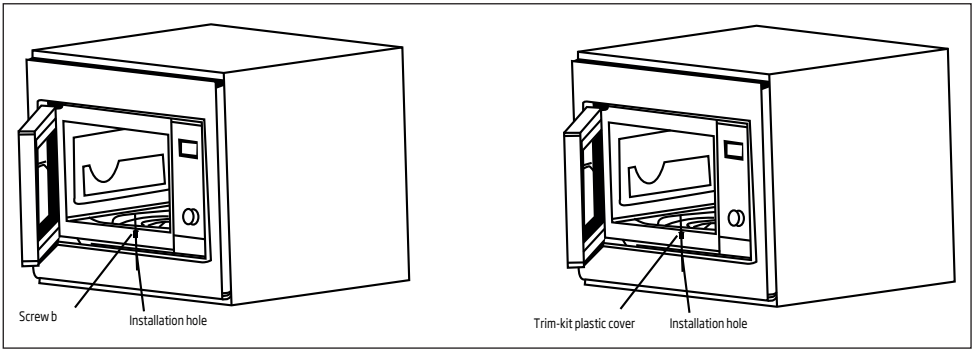

2. Otvorite vrata; fiksirajte pećnicu za kuhinjski element ZAVRTNJEM B na OTVORU ZA INSTALACIJU KOMPLETA MASKE. Zatim fiksirajte PLASTIČNI POKLOPAC IZ KOMPLETA MASKE za OTVOR ZA INSTALACIJU.

5 Rukovanje proizvodom

5.1 Podešavanje sata

Kada se uključi napajanje mikrotalasne pećnice, pećnica će prikazati „0:00", a zujalica će aktivirati jedan zvučni signal.

1. Pritisnite „ ", četiri broja će početi da trepere, dok će indikator za sat „ " svetleti.
2. Okrenite „ " da biste podesili brojeve za sate; vreme za unošenje treba da bude između 0 i 23.
3. Pritisnite „ " i brojevi za minute će početi da trepere.
4. Okrenite „ " da biste podesili brojeve za minute; vreme za unošenje treba da bude između 0 i 59.
5. Pritisnite „ " da biste završili podešavanje sata. Indikator za sat „ " će se isključiti; znak „:" će trepereti, a vreme će biti osvetljeno.

5.2 Kuvanje hrane

Pritisnite „ "; „P100" će početi da treperi. Zatim okrenite „ " da biste izabrali snagu; redom će se prikazati „P100", „P80"... i „P10". Pritisnite „ " da biste potvrdili, zatim okrenite „ " da biste izabrali vreme kuvanja.

Pritisnite „ " da biste započeli sa kuvanjem.

Primer: Ako želite da koristite 80% mikrotalasa za pripremanje hrane 20 minuta, možete da rukujete pećnicom u skladu sa sledećim koracima.

1. Pritisnite „ ", ekran će prikazati „P100".
2. Okrenite „ " da biste podesili 80% snage mikrotalasne pećnice sve dok se na ekranu ne prikaže „P 80".
3. Pritisnite „ " da biste potvrdili; ekran prikazuje „P 80".
4. Okrenite „ " da biste podesili vreme kuvanja sve dok ekran ne prikaže „20:00".
5. Pritisnite „ " da biste pokrenuli kuvanje ili pritisnite „ " da biste otkazali podešavanja.

Napomena: Broj koraka za vreme podešavanja na prekidaču su sledeći:

0---1 min : 5 sekundi
1---5 min : 10 sekundi
5---10 min : 30 sekundi
10---30 min : 1 minut
30---95 min : 5 minuta

Uputstva za polje „Mikrotalasi"

Redosled	Ekran	Snaga mikrotalasa
1	P 100	100%
2	P 80	80%
3	P 50	50%
4	P 30	30%
5	P 10	10%

5.3 Prethodno podešeno kuvanje

1. Prvo podesite sat. (Pogledajte uputstva za podešavanje sata.)

Primer: Ako želite da koristite 80% mikrotalasa za pripremanje hrane 15 minuta, možete da rukujete pećnicom u skladu sa sledećim koracima.

- Pritisnite „ ", ekran će prikazati „P100".
- Okrenite „ " da biste podesili 80% snage mikrotalasne pećnice sve dok se na ekranu ne prikaže „P 80".
- Pritisnite „ " da biste potvrdili; ekran prikazuje „P 80".
- Okrenite „ " da biste podesili vreme kuvanja dok se na ekranu ne prikaže „15:00".

5 Rukovanje proizvodom

- Budite oprezni! Nemojte da pritiskate „ ⇥ “ za pokretanje kuvanja.

2. Pritisnite „ ⏲ “, četiri broja će početi da trepere, dok će indikator „ ◔ “ svetleti.
3. Okrenite „ “ da biste podesili brojeve za sate; vreme za unošenje treba da bude između 0 i 23.
4. Pritisnite „ ⏲ “ i brojevi za minute će početi da trepere.
5. Okrenite „ “ da biste podesili brojeve za minute; vreme za unošenje treba da bude između 0 i 59.
6. Pritisnite „ ▶ “ da biste završili podešavanje. Indikator za sat „ ◔ “ će početi da treperi. Ako su vrata zatvorena, zujalica će aktivirati dva zvučna signala kada se vreme automatski pokrene, a indikator za sat „ ◔ “ će se isključiti.

5.4 Odmrzavanje prema težini

1. Pritisnite dugme „ ⚖ “. Ekran će prikazati „dEF1“, dok će „ ▭ “ i „ ▦ “ svetleti.
2. Okrenite „ “ da biste izabrali težinu hrane. Težina je od 100 do 2000 g.
3. Pritisnite „ ▶ “ da biste započeli sa odmrzavanjem hrane. „ ▭ “ i „ ▦ “ će trepereti.

5.5 Odmrzavanje na osnovu vremena

1. Pritisnite dugme „ ⏲⚖ “. Ekran će prikazati „dEF2“, dok će „ ▭ “ i „ ▦ “ svetleti.
2. Okrenite „ “ da biste izabrali vreme kuvanja. Maksimalno vreme je 95 minuta.
3. Pritisnite „ ▶ “ da biste započeli sa odmrzavanjem hrane. „ ▭ “ i „ ▦ “ će trepereti.

5.6 Kuvanje u više odeljaka

Najviše 3 odeljaka se mogu uneti za kuvanje. Kod kuvanja u više odeljaka, ako se jedan odeljak odmrzava, onda će se odmrzavanje postaviti u prvom odeljku.

Primer: Ako želite da koristite „20 minuta 100% snage mikrotalasa + 5 minuta 80% snage mikrotalasa“ za kuvanje hrane.

1. Pritisnite polje „ ≋ “, ekran će prikazati „P100“.
2. Pritisnite „ ≋ “ da biste potvrdili snagu mikrotalasa.
3. Okrenite „ “ da biste izabrali vreme kuvanja.
4. Pritisnite polje „ ≋ “, ekran će prikazati „P100“.
5. Okrenite „ “ da biste izabrali 80% snage mikrotalasa.
6. Pritisnite polje „ ≋ “, zatim okrenite „ “ da biste izabrali vreme kuvanja za 80% snage mikrotalasa.
7. Pritisnite „ ▶ “ da biste započeli kuvanje ili pritisnite „ ⇥ “ da biste otkazali podešavanje.

5.7 Početak / brzi početak

Kada se pećnica nalazi u stanju čekanja, pritisnite „ ▶ “ da biste započeli kuvanje hrane pri najvišem podešavanju snage mikrotalasa tokom 1 minuta. Svakim pritiskom vreme se povećava za jedan minut. Maksimalno vreme kuvanja je 95 minuta.

5.8 Automatski meni

Primer: Ako želite da koristite opciju „Automatski meni“ za pripremu ribe od 250 g.

1. Pritisnite „ ☰ “, „ ▭ “ i „ AUTO COOK “ će svetleti.
2. Okrenite „ “ da biste izabrali željenu funkciju.
3. Pritisnite dugme „ ☰ “ da biste potvrdili.

4. Okrenite „ " da biste izabrali težinu ribe. „g" će svetleti.
5. Pritisnite „ ▶ " da pokrenete. „g" će prestati da svetli, „ ▭ " i „ AUTO COOK " će trepereti.

5.9 Funkcija zaključavanja zbog dece

Zaključavanje: U stanju čekanja pritisnite „ →| " tokom 3 sekunde nakon čega će se aktivirati dugačak zvučni signal koji označava pristupanje stanju zaključavanja zbog dece, a pećnica će prikazati „ L O C K ".

Napuštanje režima zaključavanja: U zaključanom stanju pritisnite „ → " tokom 3 sekunde nakon čega će se aktivirati dugačak zvučni signal koji označava da je zaključavanje deaktivirano.

5.10 Funkcija upita

1. U stanju mikrotalasa pritisnite „ ≋ " nakon čega će se aktuelna snaga prikazati tokom 4 sekunde. Nakon 4 sekunde pećnica će se vratiti na prethodno stanje;
2. U stanju kuvanja pritisnite „ 🕒 " da biste prikazali aktuelno vreme, a vreme će treperiti 4 sekunde.
3. U prethodno podešenom stanju pritisnite „ 🕒 " da biste prikazali prethodno podešeno vreme, a vreme će treperiti 4 sekunde.

5 Rukovanje proizvodom

Procedura automatskog menija:

Meni	Redosled	Težina	Ekran
A-1 Automatsko ponovno podgrevanje	1	200 g	200 g
		400 g	400 g
		600 g	600 g
A-2 Povrće	2	200 g	200 g
		300 g	300 g
		400 g	400
A-3 Riba	3	250 g	250 g
		350 g	350 g
		450 g	450 g
A-4 Meso	4	250 g	250 g
		350 g	350 g
		450 g	450 g
A-5 Pasta	5	50 g (sa vodom 450 ml)	50 g
		100 g (sa vodom 800 ml)	100 g
A-6 Krompir	6	200 g	200 g
		400 g	400 g
		600 g	600 g
A-7 Podgrevanje pice	7	200 g	200 g
		400 g	400 g
A-8 Supa	8	200 ml	200 ml
		400 ml	400 ml

6 Čišćenje i održavanje

6.1 Čišćenje i održavanje

UPOZORENJE: Nikada ne koristite benzin, rastvarače, abrazivna sredstva za čišćenje, metalne predmete ili tvrde četke za čišćenje uređaja.

UPOZORENJE: Nikada ne uranjajte uređaj ili strujni kabl u vodu ili neku drugu tečnost.

1. Isključite uređaj iz struje i izvucite utikač iz utičnice u zidu.
2. Začekajte da se uređaj potpuno ohladi.
3. Održavajte unutrašnjost pećnice čistom. Brišite vlažnom krpom ako se rasipana hrana ili tečnost zalepe za zidove pećnice. Koristite blag deterdžent ako se pećnica dosta zaprlja. Izbegavajte sprejeve i gruba sredstva za čišćenje jer mogu izazvati fleke, ogrebotine ili tamnjenje površina na vratima.
4. Spoljašnje površine pećnice se moraju čistiti vlažnom krpom. Ne dozvolite da voda prodre u ventilacione otvore kako se delovi pećnice ne bi oštetili.
5. Često brišite obe strane vrata i staklo, gume na vratima i delove uređaja u blizini gume vlažnom krpom, kako biste uklonili fleke od prskanja. Ne koristite abrazivna sredstva za čišćenje.
6. Ne dozvolite da se kontrolna tabla nakvasi. Čistite je mekom vlažnom krpom. Ostavite otvorena vrata pećnice kako ne biste slučajno uključili neku funkciju dok čistite kontrolnu tablu.
7. Ako se para nakupi unutar ili oko vrata pećnice, obrišite vlagu mekom krpom. To se može desiti kada mikrotalasna pećnica radi u vlažnim uslovima. Ovo je sasvim normalno.
8. U nekim slučajevima ćete morati da skinete stakleni tanjir i očistite ga. Operite tanjir u toploj vodi sa sapunicom ili u mašini za pranje sudova.
9. Prsten i plafon pećnice se moraju redovno čistiti kako se ne bi javljala buka. Dovoljno je obrisati površinu mekom krpom sa blagim deterdžentom. Prsten se može prati u vodi sa sapunicom ili u mašini za pranje sudova. Kada skinete prsten iz pećnice radi čišćenja, proverite dali ste ga pravilno vratili na mesto.
10. Kako biste uklonili neprijatne mirise iz pećnice, stavite čašu vode sa korom i sokom limuna u duboku posudu koja se može koristiti u mikrotalasnoj pećnici i uključite pećnicu na 5 minuta u režimu mikrotalasne pećnice. Dobro obrišite i osušite mekom krpom.
11. Molimo Vas, kontaktirajte ovlašćenog servisera ukoliko je potrebno da se zameni sijalica u pećnici.
12. Pećnica se mora redovno čistiti i potrebno je ukloniti sve ostatke hrane. Ako pećnica nije čista, može doći do oštećenja površina, što može uticati na vek trajanja pećnice i izazvati mogući rizik za korisnika.
13. Molimo Vas, ne bacajte stari uređaj sa običnim otpadom iz domaćinstva;stare pećnice je potrebno odnesti u centre za reciklažu.
14. Kada se mikrotalasna pećnica koristi sa funkcijom grila, može se javiti mala količina dima i mirisa koji će nestati nakon određenog vremena korišćenja.

6.2 Čuvanje

- Ako ne planirate da koristite uređaj duže vreme, molimo Vas da ga pažljivo odložite.
- Molimo vas, proverite da li je uređaj isključen, hladan i potpuno suv.
- Ostavite uređaj na suvo i hladno mesto.
- Držite uređaj van domašaja dece.

7 Pomoć u rešavanju problema

Normalno	
Mikrotalasna pećnica ometa TV prijem	Radio i TV prijem se mogu ometati kada je mikrotalasna pećnica uključena. Ovo je slično interferenciji koju izazivaju mali kuhinjski uređaji poput miksera, usisivača i fena za kosu. Ovo je normalno.
Svetlo u pećnici je zatamnjeno	Prilikom kuvanja na nižoj snazi pećnice, svetlo u pećnici može biti slabijeg intenziteta. Ovo je normalno.
Para se nakuplja na vratima, vruć vazduh izlazi iz otvora za ventilaciju	Tokom kuvanja se može pojaviti isparavanje iz hrane. Veći deo ove pare će izaći kroz ventilacione otvore. Deo se može nakupiti na hladnijim mestima poput vrata rerne. Ovo je normalno.
Pećnica se uključila slučajno bez hrane u njoj	Nije dozvoljeno uključivati uređaj bez hrane u pećnici. Ovo je veoma opasno.

Problem	Moguć razlog	Rešenje
Pećnica se ne uključuje.	1) Strujni kabl nije umetnut u utičnicu kako treba.	Izvucite utikač iz utičnice. Zatim ga ponovo ubacite nakon 10 sekundi.
	2) Ispao je osigurač ili je sigurnosni prekidač isključen.	Zamenite osigurač ili resetujte prekidač (popravke mora vršiti profesionalno lice iz naše kompanije).
	3) Problem sa utičnicom.	Testirajte utičnicu pomoću nekog drugog električnog uređaja.
Pećnica se ne zagreva.	4) Vrata nisu dobro zatvorena.	Pravilno zatvorite vrata.
Stakleni tanjir pravi buku kada je mikrotalasna pećnica uključena	5) Tanjir i dno pećnice su prljavi.	Pročitajte "Čišćenje i održavanje" o čišćenju prljavih delova uređaja.

www.beko.com